(19)中华人民共和国国家知识产权局

(12)实用新型专利

(10)授权公告号 CN 203074147 U
(45)授权公告日 2013.07.24

(21)申请号 201220728590.6

(22)申请日 2012.12.27

(73)专利权人 于澜
地址 301501 天津市滨海新区汉沽文化街80号天津市滨海新区汉沽第八中学

(72)发明人 于澜

(51)Int.Cl.
A47G 25/18(2006.01)

权利要求书1页 说明书1页 附图1页

(54)实用新型名称

挂衣架

(57)摘要

本实用新型公开了一种挂衣架，包括挂架和挂钩，挂架设为双排多层，挂架上面设有挂钩。本实用新型的挂衣架比较方便、实用，能分出若干层，独立挂衣裤互不干扰，使用时也很容易拿出，不会出现重叠挡住找不到的现象，很适合衣柜空间少的家庭，也适合大批量生产的制衣厂或者是洗衣店等。

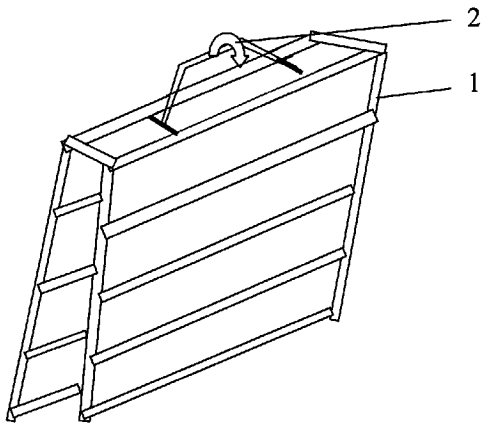

CN 203074147 U

1. 一种挂衣架，其特征是，包括挂架和挂钩，挂架设为双排多层，挂架上面设有挂钩。

挂衣架

技术领域

[0001] 本实用新型涉及一种挂衣架。

背景技术

[0002] 现在的挂衣架只能挂上两、三件，对于衣柜空间少的家庭来说，不太实用。

发明内容

[0003] 本实用新型所要解决的技术问题是，克服现有技术存在的缺欠，提供一种挂衣架，结构简单，达到实用的目的。

[0004] 为了解决上述技术问题，本实用新型采用的技术方案是：一种挂衣架，其特征是，包括挂架和挂钩，挂架设为双排多层，挂架上面设有挂钩。

[0005] 本实用新型的有益效果是：挂衣架比较方便、实用，能分出若干层，独立挂衣裤互不干扰，使用时也很容易拿出，不会出现重叠挡住找不到的现象，很适合衣柜空间少的家庭，也适合大批量生产的制衣厂或者是洗衣店等。

附图说明

[0006] 图 1 为挂衣架示意图。

[0007] 图中：

[0008] 1 挂架 2 挂钩

具体实施方式

[0009] 下面结合附图和具体实施方式对本实用新型作进一步详细说明：一种挂衣架，如图所示，包括挂架和挂钩，挂架设为双排多层，挂架上面设有挂钩。

[0010] 本实用新型的挂衣架比较方便、实用，能分出若干层，独立挂衣裤互不干扰，使用时也很容易拿出，不会出现重叠挡住找不到的现象，很适合衣柜空间少的家庭，也适合大批量生产的制衣厂或者是洗衣店等。

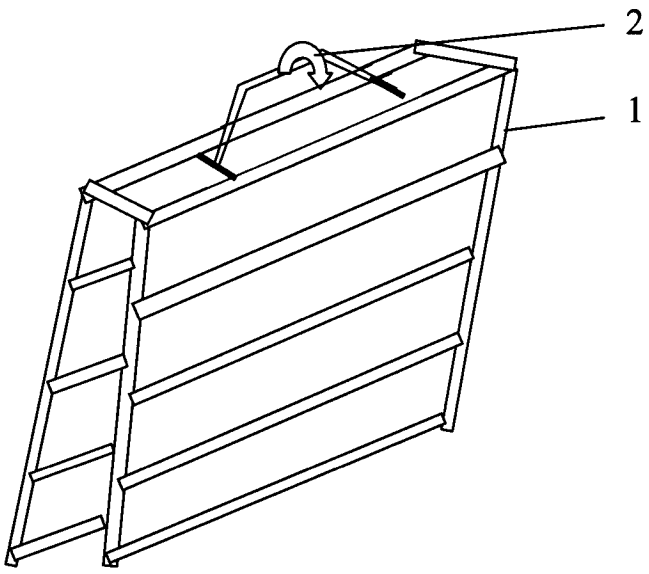

图 1