(19)中华人民共和国国家知识产权局

(12)发明专利申请

(10)申请公布号 CN 109223402 A
(43)申请公布日 2019.01.18

(21)申请号 201811413727.7

(22)申请日 2018.11.26

(71)申请人 刘兆艳
地址 276800 山东省日照市经济技术开发区太原路30号

(72)发明人 刘兆艳 陈超 杨丽丽

(51)Int.Cl.
A61G 12/00(2006.01)

权利要求书1页 说明书3页 附图3页

(54)发明名称

一种PICC护理架

(57)摘要

本发明公开了医疗辅助器械技术领域的一种PICC护理架，包括底座，底座顶部固定连接有支撑筒，支撑筒外壁开设有螺纹，支撑筒侧壁开设有滑道，支撑筒内部套有升降杆，升降杆侧壁固定连接有止位块，止位块与滑道配合，支撑筒外壁螺纹连接有上位环和下位环，上位环位于止位块上方，下位环位于止位块下方，支撑筒顶部固定连接有连接环，连接环固定连接有置物盘，升降杆上端转动连接有转柱，转柱顶端固定连接有手托板，手托板顶部固定放置有海绵垫。本发明可以灵活的调节高度，适应不同的病人，手托板可以转动方便患者自己移动和配合医护人员的护理，节省人力，设有置物盘方便医护人员工具和患者东西的临时放置。

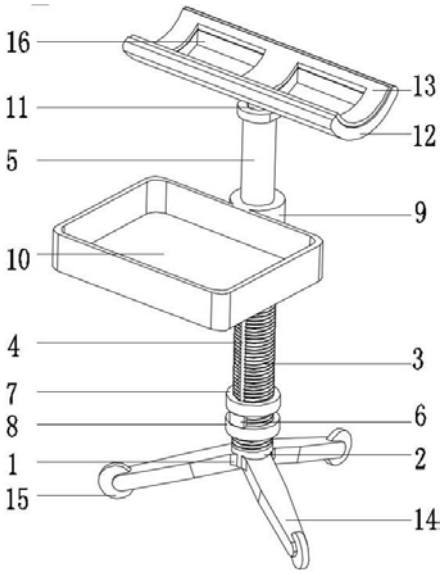

CN 109223402 A

1.一种PICC护理架,包括底座(1),其特征在于:所述底座(1)顶部固定连接有支撑筒(2),所述支撑筒(2)外壁开设有螺纹(3),所述支撑筒(2)侧壁开设有滑道(4),所述支撑筒(2)内部套有升降杆(5),所述升降杆(5)侧壁固定连接有止位块(6),所述止位块(6)与滑道(4)配合,所述支撑筒(2)外壁螺纹(3)连接有上位环(7)和下位环(8),所述上位环(7)位于止位块(6)上方,所述下位环(8)位于止位块(6)下方,所述支撑筒(2)顶部固定连接有连接环(9),所述连接环(9)固定连接有置物盘(10),所述升降杆(5)上端转动连接有转柱(11),所述转柱(11)顶端固定连接有手托板(12),所述手托板(12)顶部固定放置有海绵垫(13)。

2.根据权利要求1所述的一种PICC护理架,其特征在于:所述底座(1)侧壁固定连接有一组脚架(14),所述脚架(14)端部安装有万向轮(15)。

3.根据权利要求1所述的一种PICC护理架,其特征在于:所述手托板(12)为弧形,所述手托板(12)中间开设有方孔(16)。

4.根据权利要求1所述的一种PICC护理架,其特征在于:所述手托板(12)顶部固定连接有边框。

5.根据权利要求1所述的一种PICC护理架,其特征在于:所述支撑筒(2)顶部闭合。

一种PICC护理架

技术领域

[0001] 本发明涉及医疗辅助器械技术领域，具体为一种PICC护理架。

背景技术

[0002] 经外周静脉置入中心静脉导管(peripherallyinserted centralcatheter，PICC)是由外周静脉穿刺置管使其尖端定位于上腔静脉或锁骨下静脉内的深静脉导管植入方法是目前较为先进的静脉输液技术，由于其有安全迅速便于固定减少患者痛苦和减少反复穿刺造成的血管损伤等优点被越来越多的患者所接受。PICC导管在无特殊情况下需每周进行一次维护，以防止导管阻塞、感染等并发症。PICC常规选择上臂的贵要静脉、肘正中静脉和头静脉穿刺，穿刺成功后要确保PICC留置较长时间内，效果满意无并发症，每周1-2次的换药非常重要，每次换药的时间大概为20- 30min，PICC留置的患者体质较弱，每次换药的体位为强迫体位，躯体被迫倾斜或扭曲，不适的体位会加重患者的痛苦，有时还会加重病情。PICC置管在操作过程中需严格消毒，消毒前要求患者抬高穿刺处手臂，若患者自己抬高手臂，由于消毒、待干操作时间较长，患者的手臂不能稳定，若为护士配合抬高患者手臂则浪费人力。

[0003] 目前，申请号为CN201620285805.X的中国专利公开了一种PICC置手架， 包括支撑脚架、伸缩架、摆臂和槽台，伸缩架与支撑脚架为可移动连接，摆臂与伸缩架为可转动连接，槽台与摆臂为可转动连接，支撑脚架底部设置有三个前稳定支脚和一个后稳定支脚，三个前稳定支脚由支撑脚架向槽台方向伸出，后稳定支脚由支撑脚架向远离槽台的方向伸出。该发明虽然可以通过转动调节装置的高度，但是转动调节所需空间大，且手臂支撑处难以保持水平，手臂受力不好，患者容易手累手酸。

[0004] 基于此，本发明设计了一种PICC护理架，以解决上述问题。

发明内容

[0005] 本发明的目的在于提供一种PICC护理架，以解决上述背景技术中提出的患者自己抬高手臂，由于消毒、待干操作时间较长，患者的手臂不能稳定，若为护士配合抬高患者手臂则浪费人力，转动调节所需空间大，且手臂支撑处难以保持水平，手臂受力不好，患者容易手累手酸的问题。

[0006] 为实现上述目的，本发明提供如下技术方案：一种PICC护理架，包括底座，所述底座顶部固定连接有支撑筒，所述支撑筒外壁开设有螺纹，所述支撑筒侧壁开设有滑道，所述支撑筒内部套有升降杆，所述升降杆侧壁固定连接有止位块，所述止位块与滑道配合，所述支撑筒外壁螺纹连接有上位环和下位环，所述上位环位于止位块上方，所述下位环位于止位块下方，所述支撑筒顶部固定连接有连接环，所述连接环固定连接有置物盘，所述升降杆上端转动连接有转柱，所述转柱顶端固定连接有手托板，所述手托板顶部固定放置有海绵垫。

[0007] 优选的，所述底座侧壁固定连接有一组脚架，所述脚架端部安装有万向轮。

[0008] 优选的，所述手托板为弧形，所述手托板中间开设有方孔。

[0009] 优选的，所述手托板顶部固定连接有边框。

[0010] 优选的，所述支撑筒顶部闭合。

[0011] 与现有技术相比，本发明的有益效果是：本发明通过将患者手臂放置于手托板的海绵垫上，然后通过把上位环旋转向上移动，将升降杆向上拉高，使上位环和下位环之间夹紧止位块，从而固定升降杆的高度，螺纹调节高度可以灵活的调节至任一高度，适应不同身高的病人，且手托板托着患者手臂，解决了患者自己抬高手臂，由于消毒、待干操作时间较长，患者的手臂不能稳定，若为护士配合抬高患者手臂则浪费人力的问题，直线升降调节高度不受空间限制，节省空间。医护人员护理病人同时，可以旋转手托板的角度以适应医护人员的角度，病人需要稍微动一下身体时，手托板也可以配合微微转动，以免造成病人拧着手臂或身体也方便医护人员的工作。放置在连接环固定相连的置物盘内，或者病人的而一些杂物也可以放置在置物盘内，方便医护人员护理。本发明可以灵活的调节高度，适应不同的病人，手托板可以转动方便患者自己移动和配合医护人员的护理，节省人力，设有置物盘方便医护人员工具和患者东西的临时放置。

附图说明

[0012] 为了更清楚地说明本发明实施例的技术方案，下面将对实施例描述所需要使用的附图作简单地介绍，显而易见地，下面描述中的附图仅仅是本发明的一些实施例，对于本领域普通技术人员来讲，在不付出创造性劳动的前提下，还可以根据这些附图获得其他的附图。

[0013] 图1为本发明右视角结构示意图；

图2为本发明主视角结构示意图；

图3为本发明左视角结构示意图。

[0014] 附图中，各标号所代表的部件列表如下：

1-底座，2-支撑筒，3-螺纹，4-滑道，5-升降杆，6-止位块，7-上位环，8-下位环，9-连接环，10-置物盘，11-转柱，12-手托板，13-海绵垫，14-脚架，15-万向轮，16-方孔。

具体实施方式

[0015] 下面将结合本发明实施例中的附图，对本发明实施例中的技术方案进行清楚、完整地描述，显然，所描述的实施例仅仅是本发明一部分实施例，而不是全部的实施例。基于本发明中的实施例，本领域普通技术人员在没有作出创造性劳动前提下所获得的所有其它实施例，都属于本发明保护的范围。

[0016] 请参阅图1-3，本发明提供一种技术方案：一种PICC护理架，包括底座1，底座1顶部固定连接有支撑筒2，支撑筒2外壁开设有螺纹3，支撑筒2侧壁开设有滑道4，支撑筒2内部套有升降杆5，升降杆5侧壁固定连接有止位块6，止位块6与滑道4配合，支撑筒2外壁螺纹3连接有上位环7和下位环8，上位环7位于止位块6上方，下位环8位于止位块6下方，支撑筒2顶部固定连接有连接环9，连接环9固定连接有置物盘10，升降杆5上端转动连接有转柱11，转柱11顶端固定连接有手托板12，手托板12顶部固定放置有海绵垫13。

[0017] 其中，底座1侧壁固定连接有一组脚架14，所述脚架14端部安装有万向轮15，三脚

架支撑稳定，万向轮15方便移动。手托板12为弧形，所述手托板12中间开设有方孔16，弧形手托板12贴合患者手臂，使用体验好，方孔16减轻装置自重，且方便患者手臂所需穿刺部位暴露出来。手托板12顶部固定连接有边框，边框方便更换海绵垫13，使得海绵垫13使用过程中不易位。支撑筒2顶部闭合，防止升降杆5操作不当拉到支撑筒2外部。

[0018] 本实施例的一个具体应用为：本发明通过将患者手臂放置于手托板12的海绵垫13上，然后通过把上位环7旋转向上移动，将升降杆5向上拉高，同时升降杆5上的止位块6在支撑筒2的滑道4内滑动上升，然后将下位环8旋转升高到止位块6的底部，使上位环7和下位环8之间夹紧止位块6，从而固定升降杆5的高度，螺纹调节高度可以灵活的调节至任一高度，适应不同身高的病人，且手托板12托着患者手臂，解决了患者自己抬高手臂，由于消毒、待干操作时间较长，患者的手臂不能稳定，若为护士配合抬高患者手臂则浪费人力的问题，直线升降调节高度不受空间限制，节省空间。升降杆5顶部的手托板12为转动连接，在医护人员护理病人同时，可以旋转手托板12的角度以适应医护人员的角度，病人需要稍微动一下身体时，手托板12也可以配合微微转动，以免造成病人拧着手臂或身体也方便医护人员的工作。医护人员在护理的同时有很多东西需要用到，可以放置在连接环9固定相连的置物盘10内，或者病人的而一些杂物也可以放置在置物盘10内，方便医护人员护理。本发明可以灵活的调节高度，适应不同的病人，手托板12可以转动方便患者自己移动和配合医护人员的护理，节省人力，设有置物盘10方便医护人员工具和患者东西的临时放置。

[0019] 在本说明书的描述中，参考术语“一个实施例”、“示例”、“具体示例”等的描述意指结合该实施例或示例描述的具体特征、结构、材料或者特点包含于本发明的至少一个实施例或示例中。在本说明书中，对上述术语的示意性表述不一定指的是相同的实施例或示例。而且，描述的具体特征、结构、材料或者特点可以在任何的一个或多个实施例或示例中以合适的方式结合。

[0020] 以上公开的本发明优选实施例只是用于帮助阐述本发明。优选实施例并没有详尽叙述所有的细节，也不限制该发明仅为所述的具体实施方式。显然，根据本说明书的内容，可作很多的修改和变化。本说明书选取并具体描述这些实施例，是为了更好地解释本发明的原理和实际应用，从而使所属技术领域技术人员能很好地理解和利用本发明。本发明仅受权利要求书及其全部范围和等效物的限制。

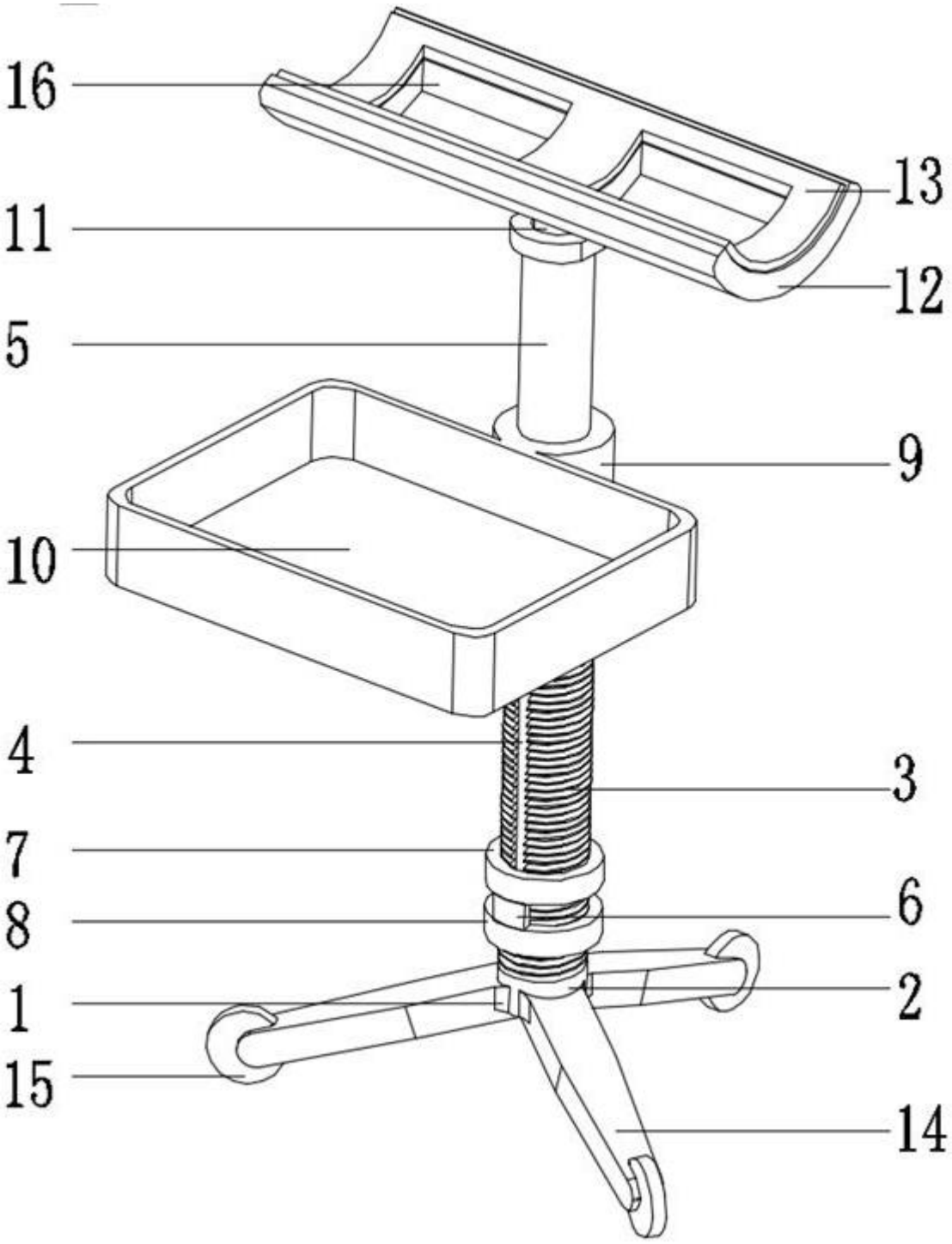

图1

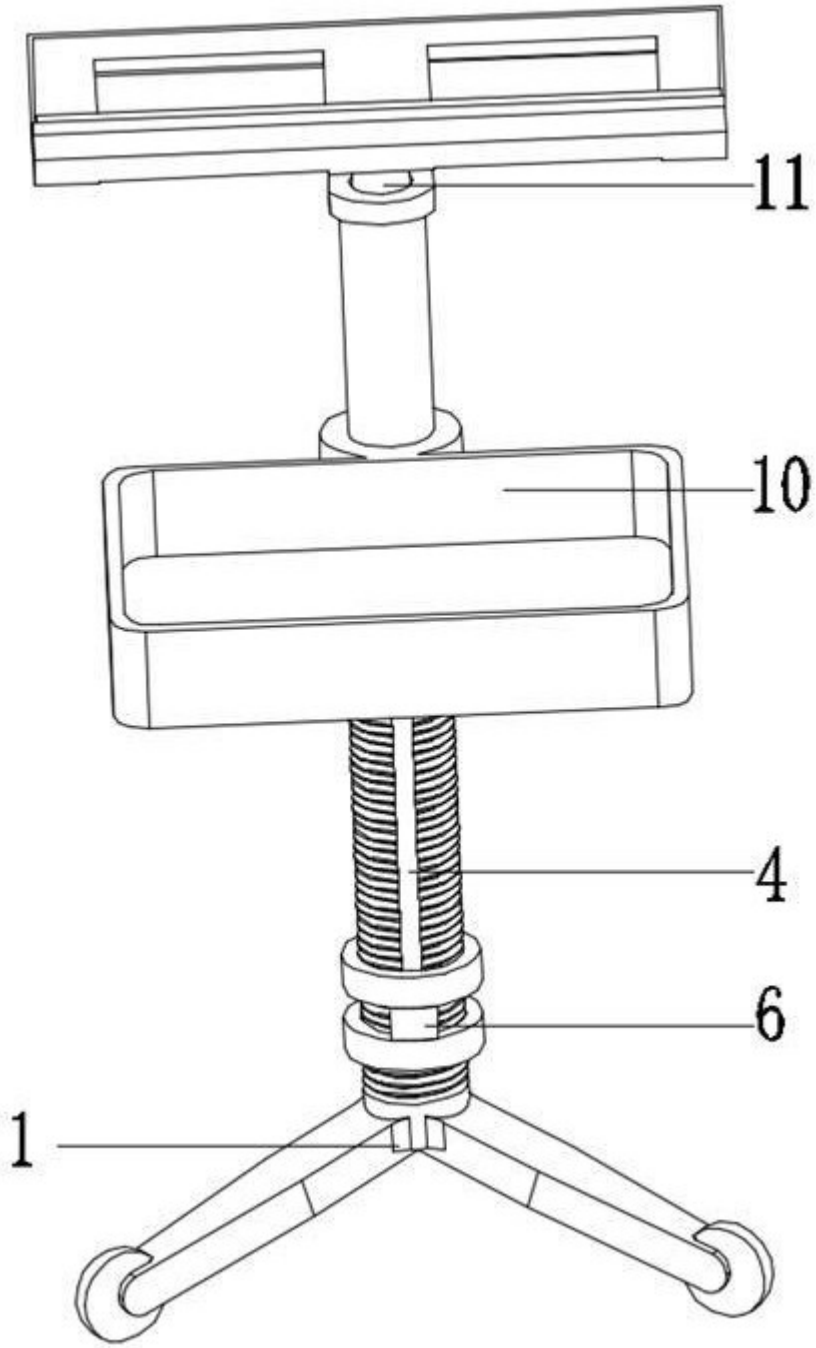

图2

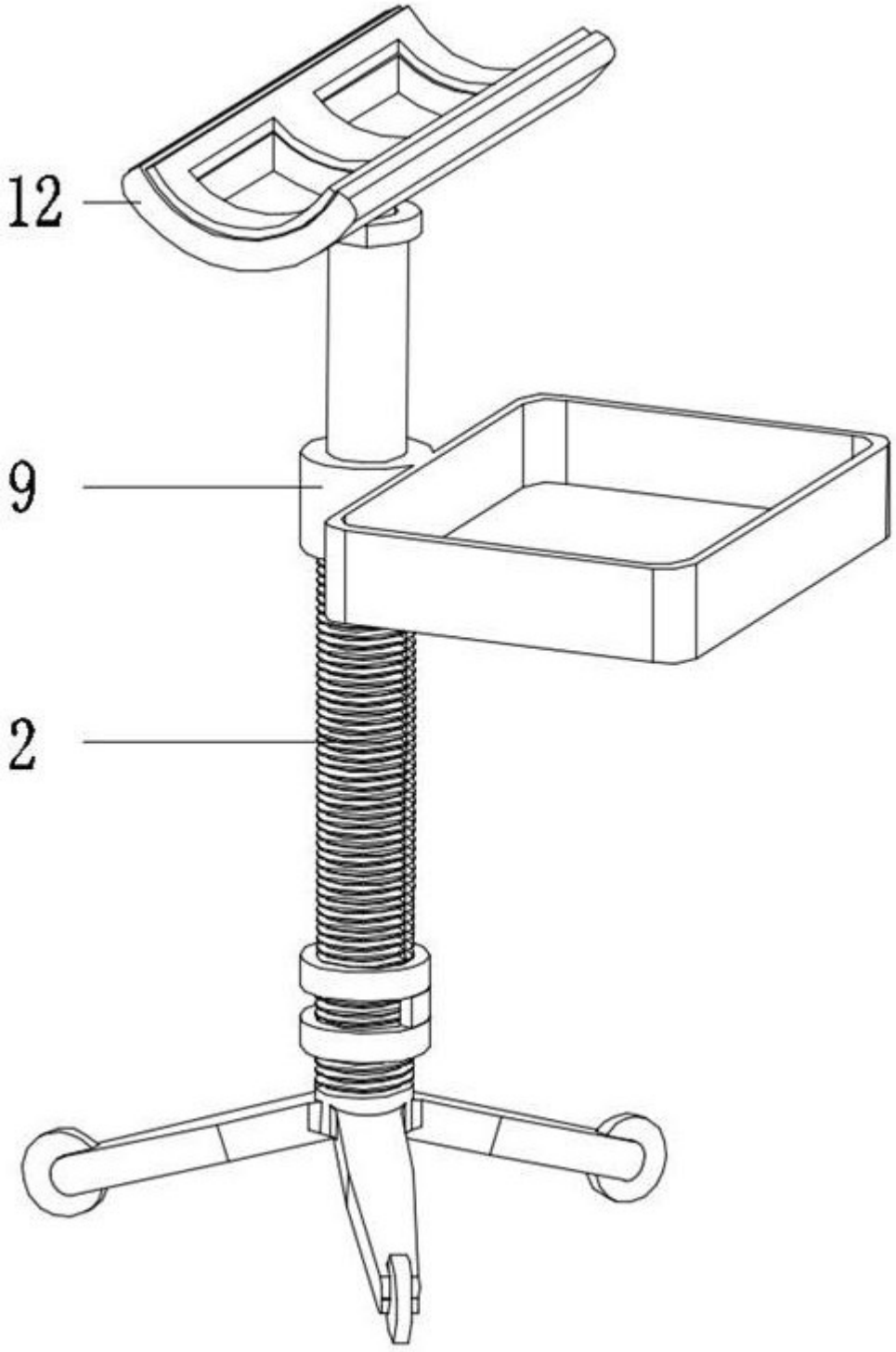

图3