(19)中华人民共和国国家知识产权局

(12)实用新型专利

(10)授权公告号 CN 213552456 U
(45)授权公告日 2021.06.29

(21)申请号 202022087966.7

(22)申请日 2020.09.22

(73)专利权人 沈丽
地址 710032 陕西省西安市新城区长乐西路127号

(72)发明人 沈丽

(74)专利代理机构 北京中索知识产权代理有限公司 11640
代理人 姚昌胜

(51)Int.Cl.
A61B 90/14(2016.01)
A61G 13/00(2006.01)
A61G 13/10(2006.01)

权利要求书1页 说明书4页 附图2页

(54)实用新型名称

一种可调节固定大小的手术室护理用绑带

(57)摘要

本实用新型属于医用设备技术领域，具体涉及一种可调节固定大小的手术室护理用绑带，包括床体，床体一侧设有绑带机构，绑带机构包括有外壳体，外壳体内部下侧设有收卷腔，收卷腔内部转动连接有转杆，转杆一端贯穿收卷腔设有第一旋钮，转杆侧面固定连接有绑带，收卷腔上侧设有通槽，通槽与收卷腔相连通，绑带贯穿通槽设有若干固定钩，通槽一侧设有滑槽，滑槽滑动连接有压块，压块两侧对称设有定位滑块，滑槽设有定位滑槽，滑槽一侧设有贯穿外壳体的通孔，压块设有贯穿通孔的滑杆，滑杆端部设有螺纹，外壳体转动连接有螺纹套筒，床体另一侧设有固定部，固定部设有固定环。

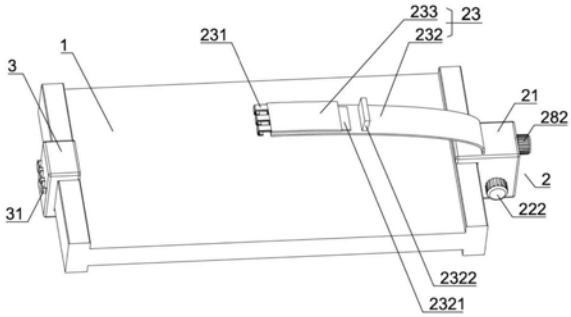

CN 213552456 U

1.一种可调节固定大小的手术室护理用绑带，包括床体(1)，其特征在于：所述床体(1)一侧设有绑带机构(2)，所述绑带机构(2)包括有外壳体(21)，所述外壳体(21)内部下侧设有收卷腔(22)，所述收卷腔(22)内部转动连接有转杆(221)，所述转杆(221)一端贯穿收卷腔(22)设有第一旋钮(222)，所述转杆(221)侧面固定连接有绑带(23)，所述收卷腔(22)上侧设有与绑带(23)相匹配的通槽(24)，所述通槽(24)与收卷腔(22)相连通，所述绑带(23)贯穿通槽(24)设有若干固定钩(231)，所述通槽(24)一侧设有滑槽(25)，所述滑槽(25)滑动连接有压块(251)，所述压块(251)两侧对称设有定位滑块(252)，所述滑槽(25)设有与定位滑块(252)相匹配的定位滑槽(253)，所述滑槽(25)一侧设有贯穿外壳体(21)的通孔(26)，所述压块(251)设有贯穿通孔(26)的滑杆(27)，所述滑杆(27)端部设有螺纹，所述外壳体(21)转动连接有与滑杆(27)端部的螺纹相匹配的螺纹套筒(28)，所述床体(1)另一侧设有与绑带机构(2)相对应的固定部(3)，所述固定部(3)设有与固定钩(231)相匹配的固定环(31)。

2.根据权利要求1所述的一种可调节固定大小的手术室护理用绑带，其特征在于：所述压块(251)设有若干压紧齿条(254)。

3.根据权利要求1所述的一种可调节固定大小的手术室护理用绑带，其特征在于：所述外壳体(21)设有L形环槽(29)，所述螺纹套筒(28)设有与L形环槽(29)相匹配的L形环台(281)。

4.根据权利要求1所述的一种可调节固定大小的手术室护理用绑带，其特征在于：所述螺纹套筒(28)设有第二旋钮(282)。

5.根据权利要求1所述的一种可调节固定大小的手术室护理用绑带，其特征在于：所述绑带(23)包括有第一活动绑带(232)和第二活动绑带(233)，所述固定钩(231)与第二活动绑带(233)固定连接，所述第二活动绑带(233)设有魔术钩，所述第一活动绑带(232)设有与魔术钩相匹配的魔术贴条(2321)。

6.根据权利要求5所述的一种可调节固定大小的手术室护理用绑带，其特征在于：所述第一活动绑带(232)上侧设有塑料挡块(2322)。

一种可调节固定大小的手术室护理用绑带

技术领域

[0001] 本实用新型属于医用设备技术领域，具体涉及一种可调节固定大小的手术室护理用绑带。

背景技术

[0002] 手术室是为病人提供手术及抢救的场所，是医院的重要技术部门，手术室设备精良，常用设备有：手术床、无影灯、器械车、麻醉机、监护仪、高频电刀。手术床是医生在手术过程中必要的工具，是医院里用做伤病手术、产妇分娩、器官移植等用途的机器，是安置病人让医生更方便提供手术环境最重要的工具。

[0003] 手术床一般配备有污物桶、托臂盘、托腿盘、头架、臂板、麻醉杆、输液架以及护理用绑带，护理用绑带通常用以固定体位，满足手术需求，保护患者在术中不至于从手术床坠落。

[0004] 现有的绑带通常大小固定，结构简单，不能够根据病人的体征进行调节，从而会导致病人体格较大时，绑带会将病人勒得很紧很不舒服，而病人体格较小时，绑带就会很松，使病人无法稳固固定，并且现有的绑带，在使用后通常是散落在床边，不够整洁。

实用新型内容

[0005] 本实用新型的目的是：旨在提供一种可调节固定大小的手术室护理用绑带，以解决背景技术中所提出的问题。

[0006] 为实现上述技术目的，本实用新型采用的技术方案如下：

[0007] 一种可调节固定大小的手术室护理用绑带，包括床体，所述床体一侧设有绑带机构，所述绑带机构包括有外壳体，所述外壳体内部下侧设有收卷腔，所述收卷腔内部转动连接有转杆，所述转杆一端贯穿收卷腔设有第一旋钮，所述转杆侧面固定连接有绑带，所述收卷腔上侧设有与绑带相匹配的通槽，所述通槽与收卷腔相连通，所述绑带贯穿通槽设有若干固定钩，所述通槽一侧设有滑槽，所述滑槽滑动连接有压块，所述压块两侧对称设有定位滑块，所述滑槽设有与定位滑块相匹配的定位滑槽，所述滑槽一侧设有贯穿外壳体的通孔，所述压块设有贯穿通孔的滑杆，所述滑杆端部设有螺纹，所述外壳体转动连接有与滑杆端部的螺纹相匹配的螺纹套筒，所述床体另一侧设有与绑带机构相对应的固定部，所述固定部设有与固定钩相匹配的固定环。

[0008] 采用本实用新型技术方案，在进行使用的过程中，首先，让病人躺在床体上，然后医务人员即可先拉动绑带机构的绑带，根据病人的体征，从收卷腔经由通槽拉出相应长度的绑带，绑带拉出后，即可将绑带的固定钩与固定部的固定环之间配合固定，最后即可转动螺纹套筒，当螺纹套筒转动时，由于滑杆的螺纹与螺纹套筒相匹配，同时压块的定位滑块与定位滑槽之间的定位配合，使螺纹套筒在转动时，滑杆能够稳定不会发生相对转动或者偏转，并且滑杆能够在通孔中滑动，伸出螺纹套筒，从而使压块从滑槽中滑出，压块滑出后，即可将绑带与外壳体之间固定；

[0009] 使用完成后，首先将绑带的固定钩与固定环之间松开，病人即可离开床体，病人离开后，医务人员先转动螺纹套筒，使滑杆在通孔中滑动，收入螺纹套筒，从而不再压紧绑带，松开绑带后，医务人员即可再通过操作第二旋钮转动转杆，转杆转动后，由于绑带与转杆侧面固定连接，从而使绑带能够随着转杆的转动收入收卷腔，从而使床体更加整洁；

[0010] 本实用新型解决了现有的绑带通常大小固定，结构简单，不能够根据病人的体征进行调节，并且现有的绑带，在使用后通常是散落在床边，不够整洁的问题。

[0011] 进一步限定，所述压块设有若干压紧齿条。这样的结构，使压块在对绑带进行压紧时，通过压紧齿条能够减小受力面积，从而增大压块与绑带之间的压强，将绑带压得更紧。

[0012] 进一步限定，所述外壳体设有L形环槽，所述螺纹套筒设有与L形环槽相匹配的L形环台。这样的结构，使外壳体与螺纹套筒之间的转动连接结构稳定，同时能够防止螺纹套筒掉下。

[0013] 进一步限定，所述螺纹套筒设有第二旋钮。这样的结构，使人能够通过转动第二旋钮从而方便的转动螺纹套筒。

[0014] 进一步限定，所述绑带包括有第一活动绑带和第二活动绑带，所述固定钩与第二活动绑带固定连接，所述第二活动绑带设有魔术钩，所述第一活动绑带设有与魔术钩相匹配的魔术贴条。这样的结构，使绑带在根据病人的体态调节长度后，还可以根据病人的具体舒适度对绑带进行微调，通过调整第一活动绑带与第二活动绑带之间的位置，从而调节绑带，使病人更加舒适，调节后，将第一活动绑带与第二活动绑带之间通过魔术钩与魔术贴条进行固定即可，结构简单，使用方便。

[0015] 进一步限定，所述第一活动绑带上侧设有塑料挡块。这样的结构，能够在医务人员收卷时，通过塑料挡块对绑带限位，避免绑带全部收入收卷腔。

[0016] 本实用新型相比现有技术具有以下优点：

[0017] 1、病人躺下后，医务人员即可拉动绑带机构的绑带，根据病人的体征，从收卷腔经由通槽拉出相应长度的绑带，然后将绑带的固定钩与固定部的固定环之间配合固定，最后即可转动螺纹套筒，使压块从滑槽中滑出将绑带与外壳体之间压紧固定；

[0018] 2、病人离开后，医务人员先转动螺纹套筒，即可松开绑带后，再通过操作第二旋钮转动转杆，转杆转动后，由于绑带与转杆侧面固定连接，从而使绑带能够随着转杆的转动收入收卷腔，从而使床体更加整洁；

[0019] 3、通过调整第一活动绑带与第二活动绑带之间的位置，从而调节绑带，能够根据病人的具体舒适度对绑带进行微调，使病人更加舒适，调节后，将第一活动绑带与第二活动绑带之间通过魔术钩与魔术贴条进行固定即可，结构简单，使用方便。

附图说明

[0020] 本实用新型可以通过附图给出的非限定性实施例进一步说明；

[0021] 图1为本实用新型一种可调节固定大小的手术室护理用绑带实施例的结构示意图；

[0022] 图2为本实用新型一种可调节固定大小的手术室护理用绑带实施例的绑带机构定位滑块和定位滑槽剖面结构示意图；

[0023] 图3为本实用新型一种可调节固定大小的手术室护理用绑带实施例的绑带机构的

内部剖面结构示意图；

[0024] 主要元件符号说明如下：

[0025] 床体1、绑带机构2、外壳体21、收卷腔22、转杆221、第一旋钮222、绑带23、固定钩231、第一活动绑带232、魔术贴条2321、塑料挡块2322、第二活动绑带233、通槽24、滑槽25、压块251、定位滑块252、定位滑槽253、压紧齿条254、通孔26、滑杆27、螺纹套筒28、L形环台281、第二旋钮282、L形环槽29、固定部3、固定环31、

具体实施方式

[0026] 为了使本领域的技术人员可以更好地理解本实用新型，下面结合附图和实施例对本实用新型技术方案进一步说明。

[0027] 如图1-图3所示，本实用新型的一种可调节固定大小的手术室护理用绑带，包括床体1，床体1一侧设有绑带机构2，绑带机构2包括有外壳体21，外壳体21内部下侧设有收卷腔22，收卷腔22内部转动连接有转杆221，转杆221一端贯穿收卷腔22设有第一旋钮222，转杆221侧面固定连接有绑带23，收卷腔22上侧设有与绑带23相匹配的通槽24，通槽24与收卷腔22相连通，绑带23贯穿通槽24设有若干固定钩231，通槽24一侧设有滑槽25，滑槽25滑动连接有压块251，压块251两侧对称设有定位滑块252，滑槽25设有与定位滑块 252相匹配的定位滑槽253，滑槽25一侧设有贯穿外壳体21的通孔26，压块251设有贯穿通孔26的滑杆27，滑杆27端部设有螺纹，外壳体21转动连接有与滑杆27端部的螺纹相匹配的螺纹套筒28，床体1另一侧设有与绑带机构2相对应的固定部3，固定部3设有与固定钩231相匹配的固定环31。

[0028] 采用本实用新型技术方案，在进行使用的过程中，首先，让病人躺在床体1上，然后医务人员即可先拉动绑带机构2的绑带23，根据病人的体征，从收卷腔22经由通槽24拉出相应长度的绑带23，绑带23拉出后，即可将绑带23的固定钩231与固定部3的固定环31之间配合固定，最后即可转动螺纹套筒28，当螺纹套筒28转动时，由于滑杆27的螺纹与螺纹套筒28相匹配，同时压块251的定位滑块252与定位滑槽253之间的定位配合，使螺纹套筒 28在转动时，滑杆27能够稳定不会发生相对转动或者偏转，并且滑杆27能够在通孔26中滑动，伸出螺纹套筒28，从而使压块251从滑槽25中滑出，压块251滑出后，即可将绑带 23与外壳体21之间固定；

[0029] 使用完成后，首先将绑带23的固定钩231与固定环31之间松开，病人即可离开床体1，病人离开后，医务人员先转动螺纹套筒28，使滑杆27在通孔26中滑动，收入螺纹套筒28，从而不再压紧绑带23，松开绑带23后，医务人员即可再通过操作第二旋钮222转动转杆221，转杆221转动后，由于绑带23与转杆221侧面固定连接，从而使绑带23能够随着转杆221 的转动收入收卷腔22，从而使床体1更加整洁；

[0030] 本实用新型解决了现有的绑带通常大小固定，结构简单，不能够根据病人的体征进行调节，并且现有的绑带，在使用后通常是散落在床体上，会使床体不够整洁的问题。

[0031] 具体的，压块251设有若干压紧齿条254。这样的结构，使压块251在对绑带23进行压紧时，通过压紧齿条254能够减小受力面积，从而增大压块251与绑带23之间的压强，将绑带23压得更紧。实际上，也可根据情况考虑使用其他结构，使压块251能够将绑带23压得更紧。

[0032] 具体的，外壳体21设有L形环槽29，螺纹套筒28设有与L形环槽29相匹配的L形环台

281。这样的结构，使外壳体21与螺纹套筒28之间的转动连接结构稳定，同时能够防止螺纹套筒28 掉下。实际上，也可根据情况考虑使用其他结构，使外壳体21与螺纹套筒28之间的转动连接结构稳定，同时能够防止螺纹套筒28掉下。

[0033] 具体的，螺纹套筒28设有第二旋钮282。这样的结构，使人能够通过转动第二旋钮282 从而方便的转动螺纹套筒28。实际上，也可根据情况考虑使用其他结构，使人能够方便的转动螺纹套筒28。

[0034] 具体的，绑带23包括有第一活动绑带232和第二活动绑带233，固定钩231与第二活动绑带 233固定连接，第二活动绑带233设有魔术钩，第一活动绑带232设有与魔术钩相匹配的魔术贴条2321。这样的结构，使绑带23在根据病人的体态调节长度后，还可以根据病人的具体舒适度对绑带23进行微调，通过调整第一活动绑带232与第二活动绑带233之间的位置，从而调节绑带23，使病人更加舒适，调节后，将第一活动绑带232与第二活动绑带233之间通过魔术钩与魔术贴条2321进行固定即可，结构简单，使用方便。实际上，也可根据情况考虑使用其他结构，能够根据病人的具体舒适度对绑带23进行微调。

[0035] 具体的，第一活动绑带232上侧设有塑料挡块2322。这样的结构，能够在医务人员收卷时，通过塑料挡块2322对绑带23限位，避免绑带23全部收入收卷腔22。实际上，也可根据情况考虑使用其他结构，能够在医务人员收卷时，避免绑带23全部收入收卷腔22。

[0036] 上述实施例仅示例性说明本实用新型的原理及其功效，而非用于限制本实用新型。任何熟悉此技术的人士皆可在不违背本实用新型的精神及范畴下，对上述实施例进行修饰或改变。因此，凡所属技术领域中具有通常知识者在未脱离本实用新型所揭示的精神与技术思想下所完成的一切等效修饰或改变，仍应由本实用新型的权利要求所涵盖。

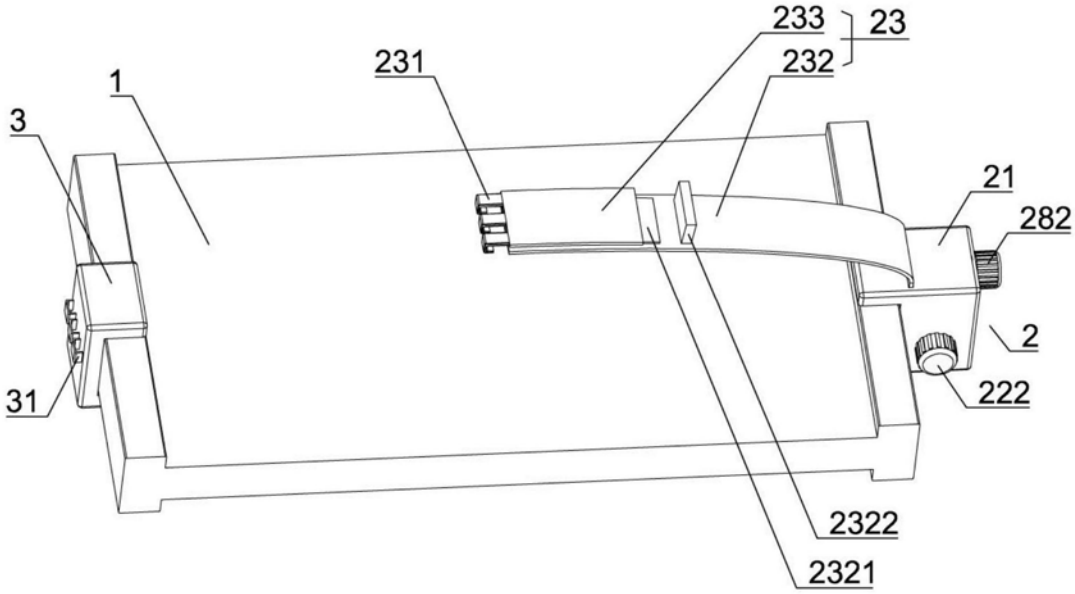
233
23
232
231
1
3
21
282
2
222
31
2322
2321

图1

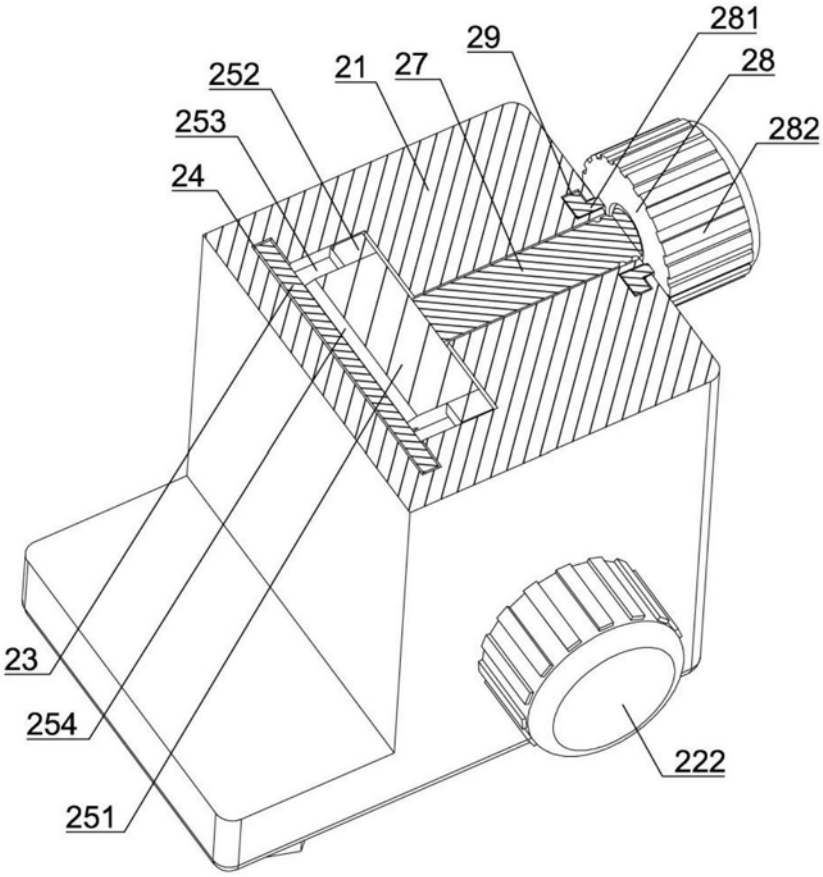
281
29
28
252
21
27
282
253
24
23
254
222
251

图2

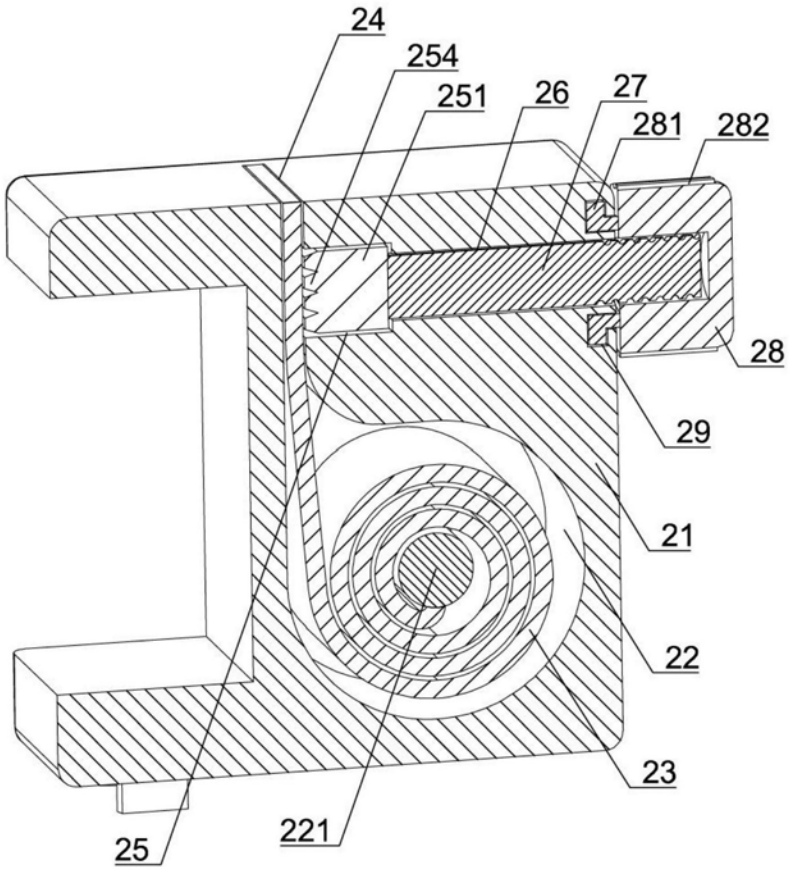

图3