(19)中华人民共和国国家知识产权局

(12)实用新型专利

(10)授权公告号 CN 211806658 U
(45)授权公告日 2020.10.30

(21)申请号 202020199651.9

(22)申请日 2020.02.24

(73)专利权人 宁波柏厨集成厨房有限公司
地址 315000 浙江省宁波杭州湾新区滨海六路28号

(72)发明人 倪波 樊伟忠 徐英东

(74)专利代理机构 浙江素豪律师事务所 33248
代理人 卢柯权 徐芙姗

(51)Int.Cl.
B27C 5/02(2006.01)

权利要求书1页 说明书2页 附图2页

(54)实用新型名称

一种门板倒角装置

(57)摘要

一种门板倒角装置，包括工作台，其特征在于：所述工作台包括一水平的工作平面，所述工作平面的两个相邻的边沿上，设有竖直向上突起的靠板，需要加工的门板放置在所述工作平面上，并且抵靠于所述靠板，所述靠板在工作平面的两个相邻边沿连接的位置设有开口露出门板的待加工部位，在所述开口的外侧，设有手锣机，所述手锣机能够在驱动装置的驱动下沿工作台上下运动，进而对开口处露出的门板的待加工部位进行倒角加工。该门板倒角装置，利用气缸驱动形成手锣机的规则上下运动，进而使得门板倒角的加工得到较高的一致性，能够保证生产品质的平稳，而且加工效率高。

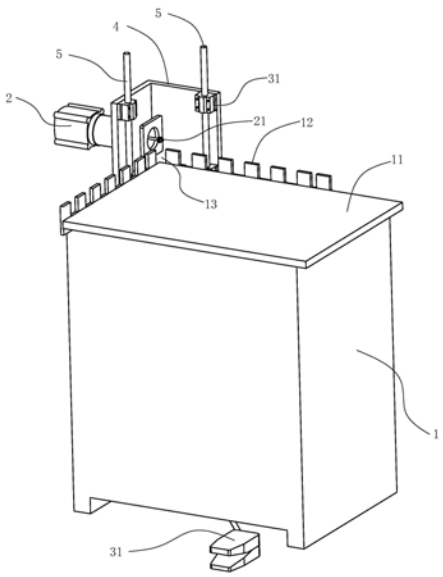

CN 211806658 U

1.一种门板倒角装置,包括工作台(1),其特征在于:所述工作台(1)包括一水平的工作平面(11),所述工作平面(11)的两个相邻的边沿上,设有竖直向上突起的靠板(12),需要加工的门板放置在所述工作平面(11)上,并且抵靠于所述靠板(12),所述靠板(12)在工作平面(11)的两个相邻边沿连接的位置设有开口(13)露出门板的待加工部位,在所述开口(13)的外侧,设有手锣机(2),所述手锣机(2)能够在驱动装置(3)的驱动下沿工作台(1)上下运动,进而对开口(13)处露出的门板的待加工部位进行倒角加工。

2.如权利要求1所述的门板倒角装置,其特征在于:所述驱动装置(3)固定在所述工作台背面,并且所述驱动装置的输出轴固定连接一固定板(4),所述固定板(4)上固定设有所述手锣机(2)。

3.如权利要求2所述的门板倒角装置,其特征在于:所述固定板(4)为L形,与所述靠板(12)的设置相对应并且位于靠板(12)的外侧,所述手锣机的锣刀(21)穿过所述固定板(4)位于所述工作台(1)的开口(13)内。

4.如权利要求3所述的门板倒角装置,其特征在于:所述工作台(1)的背面还设有上下延伸的导向杆(5),所述固定板(4)上设有固定块(41),并且固定块(41)上设有导向孔供所述导向杆(5)穿过,所述固定板(4)在所述驱动装置的驱动下,沿导向杆(5)上下运动。

5.如权利要求4所述的门板倒角装置,其特征在于:所述导向杆(5)通过多个卡块(51)固定于所述工作台(1)上。

6.如权利要求1所述的门板倒角装置,其特征在于:所述驱动装置(3)的开关延伸位于所述工作台(1)的底部。

7.如权利要求1所述的门板倒角装置,其特征在于:所述驱动装置(3)为气缸。

一种门板倒角装置

技术领域

[0001] 本实用新型涉及一种加工装置,特别是涉及一种门板倒角装置。

背景技术

[0002] 在板式家具的生产过程中,经常会用到中密度纤维板作为造型门板材料,为提升门板外观品质,通常在门板的四个角会进行倒角处理。

[0003] 现有的门板倒角方法,通常使用CNC数控车床,但是该方法效率较慢且倒角成本较高,也有使用手持锣机对门板的四个角进行倒角,效率较快,但是安全系数较低,手持锣机倒角也会导致倒角大小不一,影响产品品质。

实用新型内容

[0004] 本实用新型所要解决的技术问题是提供一种利用手持锣机对门板进行倒角,并且操作安全,倒角效率高,生产品质稳定的一种门板倒角装置。

[0005] 本实用新型解决上述技术问题所采用的技术方案为:一种门板倒角装置,包括工作台,其特征在于:所述工作台包括一水平的工作平面,所述工作平面的两个相邻的边沿上,设有竖直向上突起的靠板,需要加工的门板放置在所述工作平面上,并且抵靠于所述靠板,所述靠板在工作平面的两个相邻边沿连接的位置设有开口露出门板的待加工部位,在所述开口的外侧,设有手锣机,所述手锣机能够在驱动装置的驱动下沿工作台上下运动,进而对开口处露出的门板的待加工部位进行倒角加工。

[0006] 优选的,为了便于连接和驱动手锣机的运动,所述驱动装置固定在所述工作台背面,并且所述驱动装置的输出轴固定连接一固定板,所述固定板上固定设有所述手锣机。

[0007] 优选的,所述固定板为L形,与所述靠板的设置相对应并且位于靠板的外侧,所述手锣机的锣刀穿过所述固定板位于所述工作台的开口内。

[0008] 优选的,为了使固定板的上下运动更加稳定,所述工作台的背面还设有上下延伸的导向杆,所述固定板上设有固定块,并且固定块上设有导向孔供所述导向杆穿过,所述固定板在所述驱动装置的驱动下,沿导向杆上下运动。

[0009] 优选的,所述导向杆通过多个卡块固定于所述工作台上。

[0010] 优选的,所述驱动装置的开关延伸位于工作台的底部。

[0011] 优选的,所述驱动装置为气缸。

[0012] 与现有技术相比,本实用新型的优点在于该门板倒角装置,利用气缸驱动形成手锣机的规则上下运动,进而使得门板倒角的加工得到较高的一致性,能够保证生产品质的平稳,而且加工效率高。

附图说明

[0013] 图1为本实用新型倒角装置的正面示意图。

[0014] 图2为本实用新型倒角装置的背面示意图。

具体实施方式

[0015] 以下结合附图实施例对本实用新型作进一步详细描述，所述实施例的示例在附图中示出，其中自始至终相同或类似的标号表示相同或类似的元件或具有相同或类似功能的元件。下面通过参考附图描述的实施例是示例性的，旨在用于解释本实用新型，而不能理解为对本实用新型的限制。

[0016] 术语“第一”、“第二”仅用于描述目的，而不能理解为指示或暗示相对重要性或者隐含指明所指示的技术特征的数量。由此，限定有“第一”、“第二”的特征可以明示或者隐含地包括一个或者更多个该特征。在本实用新型的描述中，“多个”的含义是两个或两个以上，除非另有明确具体的限定。

[0017] 在本实用新型中，除非另有明确的规定和限定，术语“安装”、“相连”、“连接”、“固定”等术语应做广义理解，例如，可以是固定连接，也可以是可拆卸连接，或成一体；可以是机械连接，也可以是电连接；可以是直接相连，也可以通过中间媒介间接相连，可以是两个元件内部的连通或两个元件的相互作用关系。对于本领域的普通技术人员而言，可以根据具体情况理解上述术语在本实用新型中的具体含义。

[0018] 如图1-2所示，该门板倒角装置包括工作台1，该工作台1包括水平的工作平面11，工作平面11的两个相邻的边沿上，设有竖直向上突起的靠板12，需要加工的门板放置在工作平面11上，并且抵靠所述靠板12予以定位。靠板12在工作平面11的两个相邻边沿的连接位置处设有开口13，用于露出门板的加工部位。优选地，该靠板12为长条形，并且上方具有多个间隔的缺口，以形成所述开口13。

[0019] 该工作台1的开口13的外侧，设有手锣机2，该手锣机能够在驱动装置3的驱动下沿工作台上下移动，并且手锣机2的锣刀位于开口13的位置相应的位置，一次上下移动，即可加工完成待加工门板上的倒角。

[0020] 该驱动装置3为固定在工作台1背面的气缸，优选地，还包括一固定板4，该固定板4的底端与气缸的输出轴固定连接，并且在气缸的驱动下上下运动。固定板4上横向固定所述手锣机2。所述手锣机2的锣刀21穿过所述固定板4位于所述工作台1的开口13内。

[0021] 该固定板4为L形板，分别与靠板12的设置相对应，位于靠板12的外侧。并且为了使固定板4的运动更加稳定，所述工作台1的开口13的后侧，还固定设有上下延伸的导向杆5，固定板4与导向杆5配合，并且在气缸的驱动下沿导向杆上下运动。优选地，固定板4上设有固定块41，固定块41上设有导向孔，导向杆穿过导向孔，使得所述固定板4沿导向杆上下运动。优选地，所述导向杆5通过设于工作台1背面的多个卡块51上下延伸固定于所述工作台1上。

[0022] 所述驱动装置3的开关31延伸位于工作台1的底部，便于使用者操作。

[0023] 该门板倒角装置，利用气缸驱动形成手锣机的规则上下运动，进而使得门板倒角的加工得到较高的一致性，能够保证生产品质的平稳，而且加工方便，效率高。

[0024] 尽管以上详细地描述了本实用新型的优选实施例，但是应该清楚地理解，对于本领域的技术人员来说，本实用新型可以有各种更改和变化。凡在本实用新型的精神和原则之内所作的任何修改、等同替换、改进等，均应包含在本实用新型的保护范围之内。

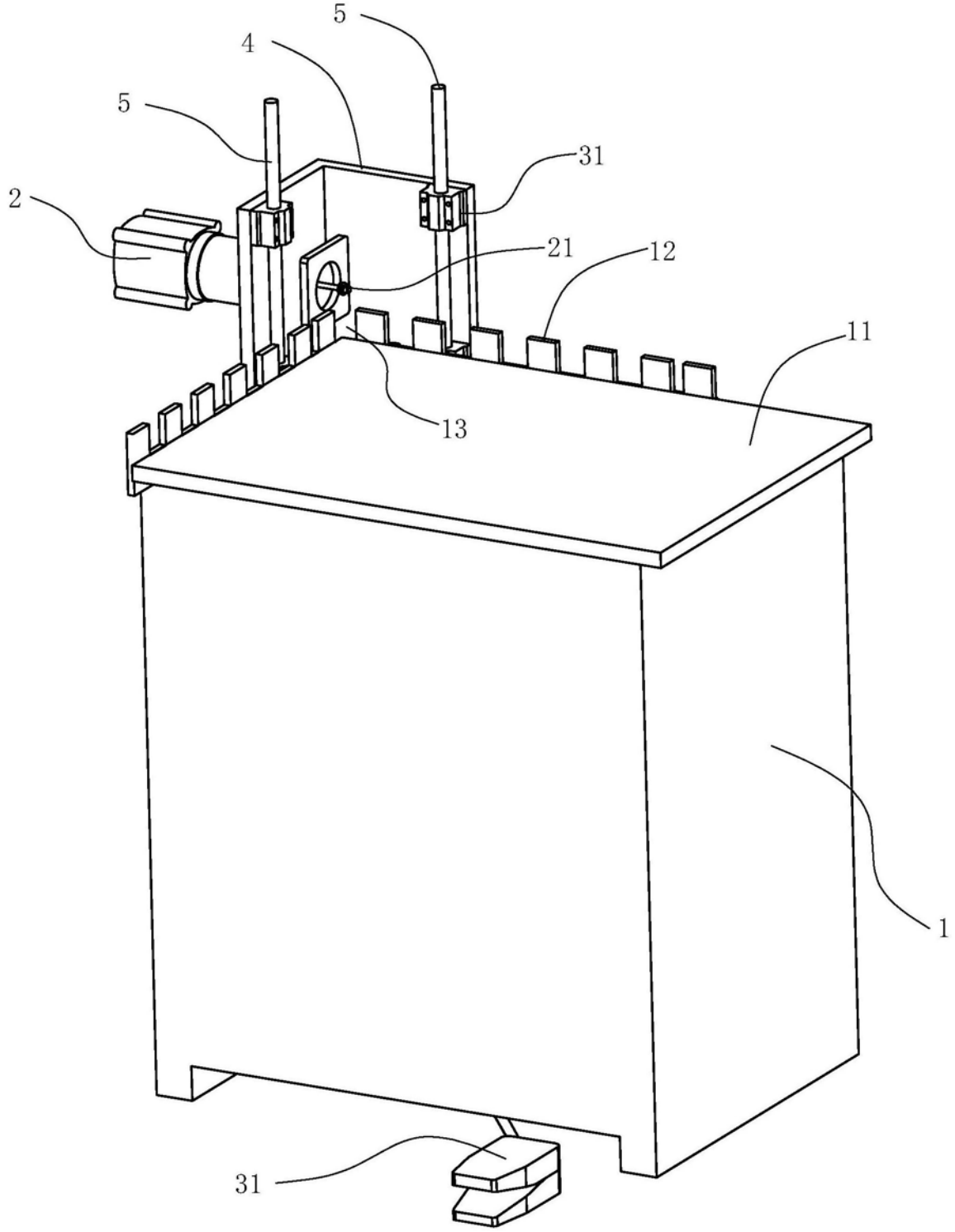

图1

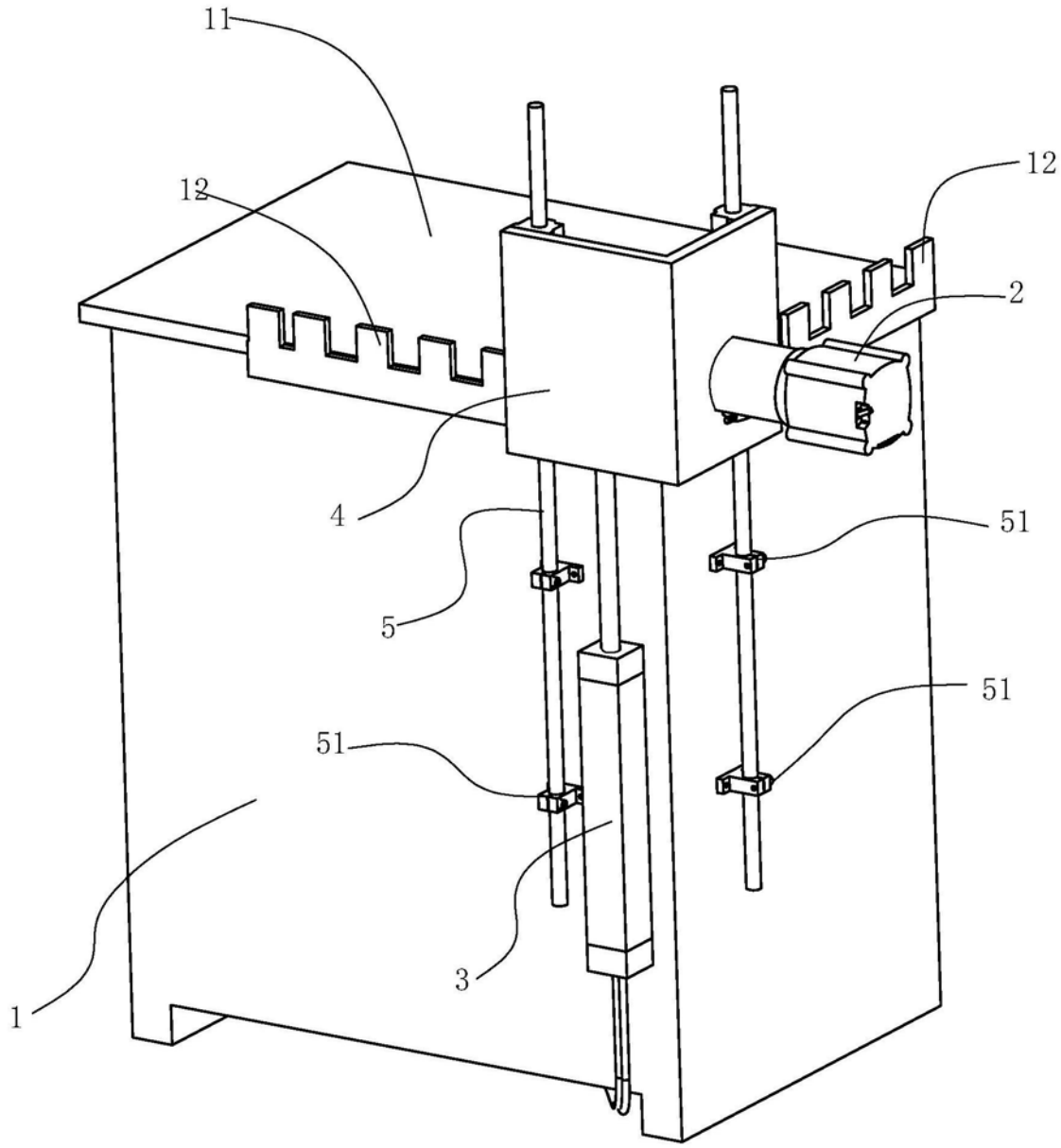

图2