(19)国家知识产权局

(12)实用新型专利

(10)授权公告号 CN 222854320 U
(45)授权公告日 2025.05.13

(21)申请号 202421447617.3

(22)申请日 2024.06.24

(73)专利权人 北京天复新科技发展有限公司
地址 101100 北京市通州区张家湾镇北大化村116号9幢一层A066

(72)发明人 陈刘保

(74)专利代理机构 北京牛思巴巴知识产权代理有限公司 16203
专利代理师 韩国强

(51)Int.Cl.
A61M 1/00(2006.01)
A61M 25/06(2006.01)
A61B 17/34(2006.01)

权利要求书1页 说明书4页 附图4页

(54)实用新型名称

引流装置

(57)摘要

本实用新型提供了一种引流装置,涉及医疗器械技术领域,包括穿刺针、引流管、负压引流球,引流管的一端与穿刺针的相连接、且设置为一体结构,这样穿刺针与引流管的之间相连接的位置能够形成光滑的周面,减小穿刺对患者造成的伤害,穿刺针将引流管带到引流的位置,穿刺针穿出患者的体外、将穿刺针剪切下来与引流管相分离且用于与负压引流球相连通,积液在负压引流球的作用下,被吸出患者体外,通过在引流管上设置引流针,减小放置引流管切口的大小,减少对病人的伤害,同时,还方便医护人员放置引流管,减少医护人员的工作量,积液在引流球的作用下能够将患者体内的积液或炎症分泌物做到彻底吸引,彻底引流的作用,减少患者感染和粘连的风险。

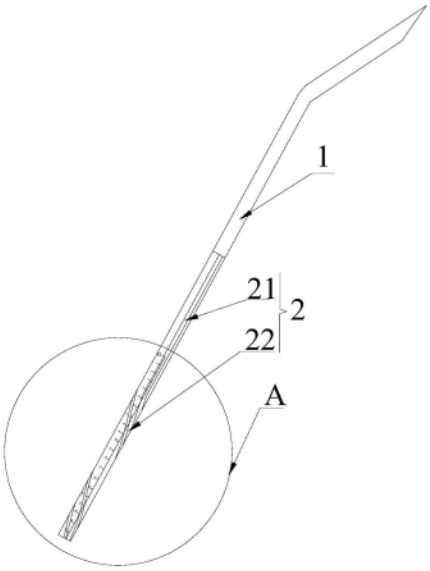

CN 222854320 U

1.一种引流装置,其特征在于,包括穿刺针(1)、引流管(2)、负压引流球(3),所述引流管(2)的一端与所述穿刺针(1)的相连接,且所述引流管(2)与所述穿刺针(1)设置为一体结构,所述穿刺针(1)将所述引流管(2)带到引流的位置,所述穿刺针(1)穿出患者的体外、与所述引流管(2)相分离,所述引流管(2)伸出患者体外的一端与所述负压引流球(3)相连接,以将积液引流出。

2.根据权利要求1所述的引流装置,其特征在于,所述引流管(2)包括圆管段(21)、引流段(22),所述引流段(22)的内腔与所述圆管段的内腔相连通,所述引流段(22)的侧壁上设置有引流口(23),所述引流口沿所述引流段(22)的长度方向螺旋设置,且所述引流口(23)延伸到所述圆管段(21),以使积液顺着所述引流口(23)进入到所述引流段(22)的内腔和所述圆管段的内腔。

3.根据权利要求1所述的引流装置,其特征在于,沿所述引流管(2)的长度方向,所述引流管(2)上刻度(24)和与所述刻度(24)相对应的标数。

4.根据权利要求2所述的引流装置,其特征在于,所述引流段(22)的内腔设计者有支撑体(25),所述支撑体(25)延伸到所述圆管段的内腔。

5.根据权利要求1所述的引流装置,其特征在于,所述引流管(2)的侧壁上设置有警示点(26)。

6.根据权利要求1所述的引流装置,其特征在于,沿所述引流管(2)的长度方向,所述引流管(2)上设置有显影线(27),所述显影线(27)螺旋在所述引流管(2)上。

7.根据权利要求4所述的引流装置,其特征在于,所述支撑体(25)设置为十字形以将引流段(22)的内腔分割成四个腔体,每个所述腔体的上均设置有所述引流口(23)。

8.根据权利要求4所述的引流装置,其特征在于,所述支撑体(25)设置为一字形以将引流段(22)的内腔分割成两个腔体,每个所述腔体的上均设置有所述引流口(23)。

9.根据权利要求4所述的引流装置,其特征在于,所述支撑体(25)设置为Y字形以将引流段(22)的内腔分割成三个腔体,每个所述腔体的上均设置有所述引流口(23)。

引流装置

技术领域

[0001] 本实用新型涉及医疗器械技术领域,尤其是涉及一种引流装置。

背景技术

[0002] 引流导管一般在外科手术后使用,主要用于将人体组织中或者体腔内积聚的脓,废血、废液引导至体外,防止术后感染,促进伤口愈合。目前临床外科使用的引流导管品种繁多,但普遍都存在以下问题:1、引流口容易被人体组织碎片、生理残渣和血块堵塞;2、埋管时引流导管放置的角度出现偏差,会造成引流效果不理想。这些缺陷不仅给患者带来了痛苦,也给临床使用带来了诸多不便。

[0003] 现有技术中,对比文件CN215460644U提供一种螺旋引流导管,其中,医护人员在使用的时候,需要医护人员设置预埋伤口,进而将引流管插入预埋伤口的位置,推入带积液比较多的位置,这样不仅增加医护人员的工作量,同时还增加患者的难受度。

实用新型内容

[0004] 本实用新型的目的在于提供一种引流装置,以解决现有技术中存在的引流管的需要医护人员设置预埋伤口,导致增加医护人员的工作量和增加患者的难受度的技术问题。本实用新型提供的诸多技术方案中的优选技术方案所能产生的诸多技术效果详见下文阐述。

[0005] 为实现上述目的,本实用新型提供了以下技术方案:

[0006] 本实用新型提供的一种引流装置,其特征在于,包括穿刺针、引流管、负压引流球,所述引流管的一端与所述穿刺针的相连接,且所述引流管与所述穿刺针设置为一体结构,所述穿刺针将所述引流管带到引流的位置,所述穿刺针穿出患者的体外、与所述引流管相分离,所述引流管伸出患者体外的一端与所述负压引流球相连接,以将积液引流出。

[0007] 优选地,所述引流管包括圆管段、引流段,所述引流段的内腔与所述圆管段的内腔相连通,所述引流段的侧壁上设置有引流口,所述引流口沿所述引流段的长度方向螺旋设置,且所述引流口延伸到所述圆管段,以使积液顺着所述引流口进入到所述引流段的内腔和所述圆管段的内腔。

[0008] 优选地,沿所述引流管的长度方向,所述引流管上刻度和与所述刻度相对应的标数。

[0009] 优选地,所述引流段的内腔设计者有支撑体,所述支撑体延伸到所述圆管段的内腔。

[0010] 优选地,述引流管的侧壁上设置有警示点。

[0011] 优选地,沿所述引流管的长度方向,所述引流管上设置有显影线,所述显影线螺旋在所述引流管上。

[0012] 优选地,所述支撑体设置为十字形以将引流段的内腔分割成四个腔体,每个所述腔体的上均设置有所述引流口。

[0013] 优选地,所述支撑体设置为一字形以将引流段的内腔分割成两个腔体,每个所述腔体的上均设置有所述引流口。

[0014] 优选地,所述支撑体设置为Y字形以将引流段的内腔分割成三个腔体,每个所述腔体的上均设置有所述引流口。

[0015] 本申请文件提供的技术方案包括以下有益效果:

[0016] 本实用新型提供了一种引流装置,包括穿刺针、引流管、负压引流球,引流管的一端与穿刺针的相连接,且引流管与穿刺针设置为一体结构,穿刺针将引流管带到引流的位置,穿刺针穿出患者的体外、与引流管相分离,引流管伸出患者体外的一端与负压引流球相连接,以将积液引流出,具体的,人们使用的时候,由于穿刺针与引流管设置有一体结构,这样,穿刺针与引流管的之间相连接的位置能够形成光滑的周面,避免两者连接位置的形成凸台,减小穿刺对患者造成的伤害,穿刺针穿设的时候,穿刺针首先进入患者体内,将引流管带到需要引流的位置,同时穿刺针穿出患者体外,将穿刺针剪切下来,引流管与负压引流球相连通,积液在负压引流球的作用下,被吸出患者体外,通过在引流管上设置引流针,减小放置引流管切口的大小,减少对病人的伤害,同时,还方便医护人员放置引流管,减少医护人员的工作量,积液在引流球的作用下能够将患者体内的积液或炎症分泌物做到彻底吸引,彻底引流的作用,减少患者感染和粘连的风险。

附图说明

[0017] 为了更清楚地说明本实用新型实施例或现有技术中的技术方案,下面将对实施例或现有技术描述中所需要使用的附图作简单地介绍,显而易见地,下面描述中的附图仅仅是本实用新型的一些实施例,对于本领域普通技术人员来讲,在不付出创造性劳动的前提下,还可以根据这些附图获得其他的附图。

[0018] 图1是根据一示例性实施例示出一种引流装置的结构示意图;

[0019] 图2是根据一示例性实施例示出一种圆管段与引流段线连接位置的剖视图;

[0020] 图3是根据一示例性实施例示出第一种引流段的剖视图;

[0021] 图4是根据一示例性实施例示出第二种引流段的剖视图;

[0022] 图5是根据一示例性实施例示出第三种引流段的剖视图;

[0023] 图6是图1中A的局部放大图;

[0024] 图7是根据一示例性实施例示出负压引流球的结构示意图。

[0025] 图中:1、穿刺针;2、引流管;21、圆管段;22、引流段;23、引流口;24、刻度;25、支撑体;26、警示点;27、显影线;3、负压引流球。

具体实施方式

[0026] 为使本实用新型的目的、技术方案和优点更加清楚,下面将对本实用新型的技术方案进行详细的描述。显然,所描述的实施例仅仅是本实用新型一部分实施例,而不是全部的实施例。基于本实用新型中的实施例,本领域普通技术人员在没有做出创造性劳动的前提下所得到的所有其它实施方式,都属于本实用新型所保护的范围。

[0027] 本具体实施方式提供了一种引流装置,解决了现有技术中存在的引流管的需要医护人员设置预埋伤口,导致增加医护人员的工作量和增加患者的难受度的技术问题。

[0028] 以下,参照附图对实施例进行说明。此外,下面所示的实施例不对权利要求所记载的实用新型内容起任何限定作用。另外,下面实施例所表示的构成的全部内容不限于作为权利要求所记载的实用新型的解决方案所必需的。

[0029] 参照图1-图7,本实用新型提供了一种引流装置,包括穿刺针1、引流管2、负压引流球3,引流管2的一端与穿刺针1的相连接,且引流管2与穿刺针1设置为一体结构,穿刺针1将引流管2带到引流的位置,穿刺针1穿出患者的体外、与引流管2相分离,引流管2伸出患者体外的一端与负压引流球3相连接,以将积液引流出,具体的,人们使用的时候,由于穿刺针1与引流管2设置有一体结构,这样,穿刺针1与引流管2的之间相连接的位置能够形成光滑的周面,避免两者连接位置的形成凸台,减小穿刺对患者造成的伤害,穿刺针1穿设的时候,穿刺针1首先进入患者体内,将引流管2带到需要引流的位置,同时穿刺针1穿出患者体外,将穿刺针1剪切下来,引流管2与负压引流球3相连通,积液在负压引流球3的作用下,被吸出患者体外,通过在引流管2上设置引流针,减小放置引流管2切口的大小,减少对病人的伤害,同时,还方便医护人员放置引流管2,减少医护人员的工作量,积液在引流球的作用下能够将患者体内的积液或炎症分泌物做到彻底吸引,彻底引流的作用,减少患者感染和粘连的风险。

[0030] 本实施例中,为了方便引流管2引流,引流管2包括圆管段21、引流段22,引流段22的内腔与圆管段21的内腔相连通,引流段22的侧壁上设置有引流口23,引流口23沿引流段22的长度方向螺旋设置,且引流口23延伸到圆管段21,如此设置,沿引流管2长度方向,不管积液在哪个位置,由于引流口23是沿周向螺旋设置,都能够将积液吸附到引流管2内,进而进入到引流段22的内腔和圆管段的内腔,并在负压引流球的作用下将积液引出。

[0031] 本实施例中,为了方便查看引流管2在患者体内的长度,避免医护人员将引流管2带出来,沿引流管2的长度方向,引流管2上刻度24和与刻度24相对应的标数,医护人员在向外抽引流管2的时候,便于医生观察放置于人体内的引流管2的螺旋引流段22的长短,对医生剪切时起到指导作用。

[0032] 本实施例中,为了避免引流段22在使用的时候被挤压扁,引流段22的内腔设计者有支撑体25,支撑体25延伸到圆管段的内腔,支撑体25支撑引流段22的侧壁,避免引流口23闭合在压力的作用下闭合,影响引流管2引出积液。

[0033] 本实施例中,引流管2的侧壁上设置有警示点26,黑色警示点26便于医生观察放置引流管2的位置,以免引流管2螺旋引流段22带出体外。

[0034] 本实施例中,沿引流管2的长度方向,引流管2上设置有显影线27,显影线27螺旋在引流管2上,显影线27便于医生观察引流管2在体内的位置。

[0035] 本实施例提供一种支撑体25的结构,支撑体25设置为十字形以将引流段22的内腔分割成四个腔体,每个腔体的上均设置有引流口23,即引流口23均匀设置在引流段22的周面,引流口23设置有多个,当其中一个腔体发生堵塞的时候,积液还能够从其它引流口23被引出。

[0036] 本实施例提供第二种支撑体25的结构,支撑体25设置为一字形以将引流段22的内腔分割成两个腔体,每个腔体的上均设置有引流口23,即引流口23均匀设置在引流段22的周面。

[0037] 本实施例提供第三种支撑体25的结构,支撑体25设置为Y字形以将引流段22的内

腔分割成三个腔体,每个腔体的上均设置有引流口23,即引流口23均匀设置在引流段22的周面。

[0038] 需要说明的是,本文所表述的术语“中心”、“纵向”、“横向”、“长度”、“宽度”、“厚度”、“上”、“下”、“前”、“后”、“左”、“右”、“竖直”、“水平”、“顶”、“底”、“内”、“外”、“顺时针”、“逆时针”等指示的方位或位置关系为基于附图所示的方位或位置关系,仅是为了便于描述本实用新型和简化描述,而不是指示或暗示所指的设备或元件必须具有特定的方位、以特定的方位构造和操作,因此不能理解为对本实用新型的限制。此外,术语“第一”、“第二”、“第三”等仅用于描述目的,而不能理解为指示或暗示相对重要性。

[0039] 在本文的描述中,还需要说明的是,除非另有明确的规定和限定,术语“安装”、“相连”、“连接”应做广义理解,例如,可以是固定连接,也可以是可拆卸连接,或一体地连接;可以是机械连接,也可以是电连接;可以是直接相连,也可以通过中间媒介间接相连。对于本领域的普通技术人员而言,可视具体情况理解上述术语在本实用新型中的具体含义。

[0040] 以上所述,仅为本实用新型的具体实施方式,但本实用新型的保护范围并不局限于此,任何熟悉本技术领域的技术人员在本实用新型揭露的技术范围内,可轻易想到变化或替换,都应涵盖在本实用新型的保护范围之内。因此,本实用新型的保护范围应以所述权利要求的保护范围为准。

[0041] 可以理解的是,上述各实施例中相同或相似部分可以相互参考,在一些实施例中未详细说明的内容可以参见其他实施例中相同或相似的内容。本申请提供的多个方案包含本身的基本方案,相互独立,并不互相制约,但是其也可以在不冲突的情况下相互结合,达到多个效果共同实现。

[0042] 尽管上面已经示出和描述了本申请的实施例,但可以理解的是,上述实施例是示例性的,不能理解为对本申请的限制,本领域的普通技术人员在本申请的范围内可以对上述实施例进行变化、修改、替换和变型。

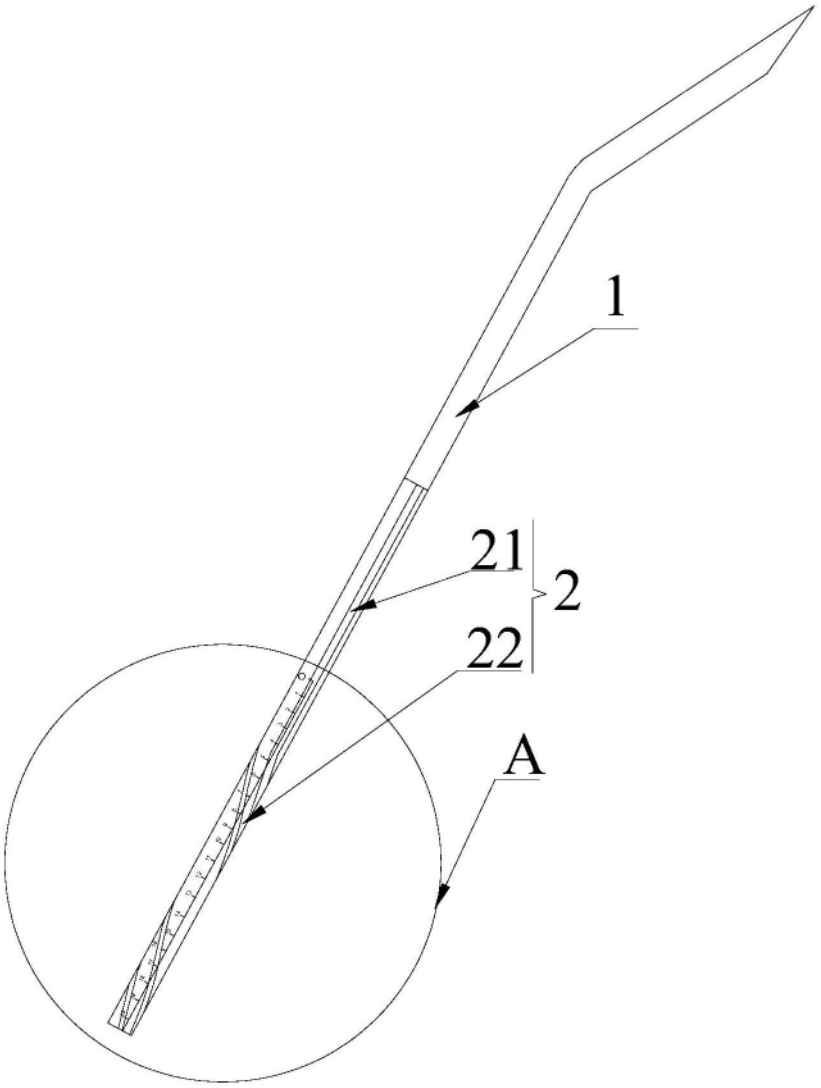

图1

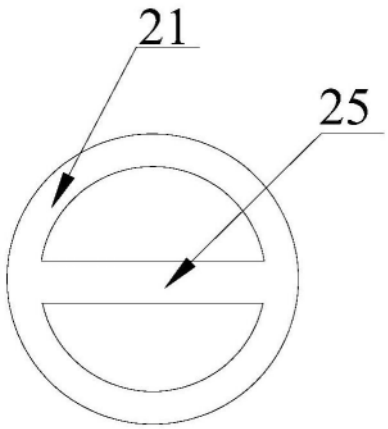

图2

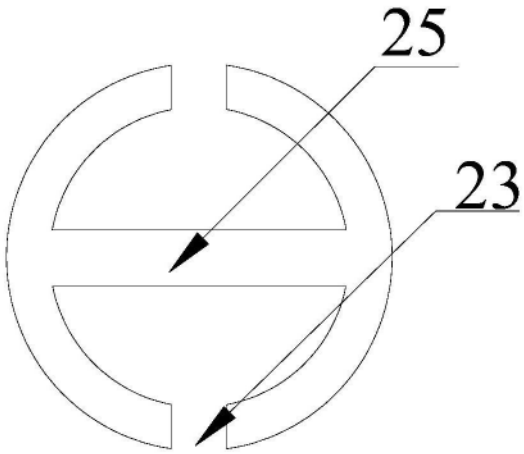

图3

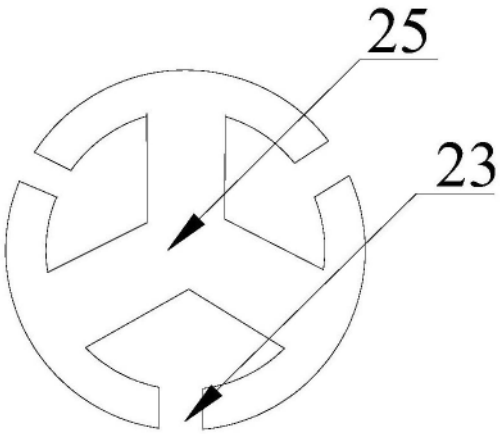

图4

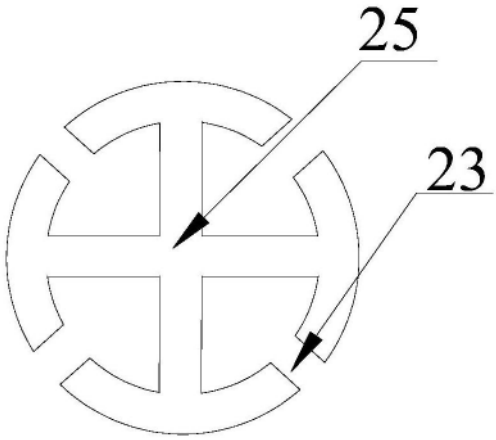

图5

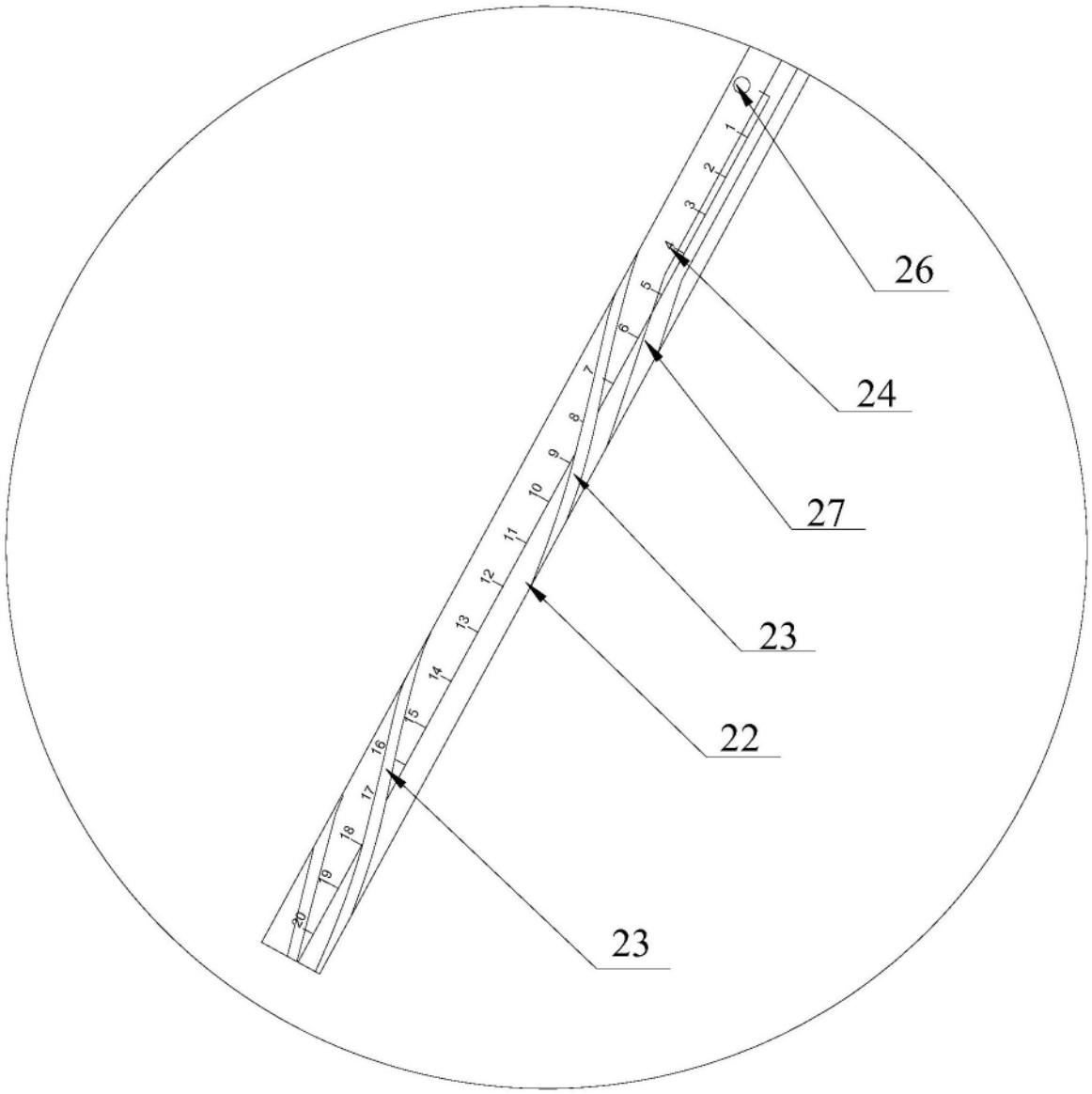

图6

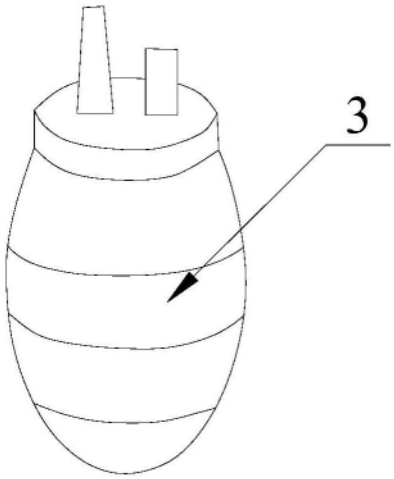

图7