(19)国家知识产权局

(12)实用新型专利

(10)授权公告号 CN 221309129 U
(45)授权公告日 2024.07.12

(21)申请号 202322320315.1

(22)申请日 2023.08.29

(73)专利权人 北京市顺义区医院
地址 101300 北京市顺义区光明南街3号

(72)发明人 高莉莉

(74)专利代理机构 北京仟方秉知识产权代理事务所(普通合伙) 16241
专利代理师 余文

(51)Int.Cl.
A61M 5/52(2006.01)
A61M 5/158(2006.01)

权利要求书1页 说明书3页 附图2页

(54)实用新型名称

一种婴幼儿留置针保护手套

(57)摘要

本实用新型公开了一种婴幼儿留置针保护手套,本实用新型涉及医用产品设备技术领域。该婴幼儿留置针保护手套,包括:手套,所述手套用于佩戴在婴幼儿手掌上,以实现对婴幼儿留置针进行保护;手指开口端,所述手指开口端开设于所述手套前端,所述手指开口端用于套在在婴幼儿手指处;手腕开口端,所述手指开口端开设于所述手套后端,所述手腕开口端用于套在在婴幼儿手腕处;拇指插孔,所述拇指插孔设置有两个,两个所述拇指插孔分别开设于所述手套两侧,所述拇指插孔靠近所述手指开口端一侧,本实用新型具有防留置针贴膜卷边、防留置针脱落功能,不限制婴幼儿手部活动,并且材质柔软、透气,不影响留置针使用及观察穿刺部位情况。

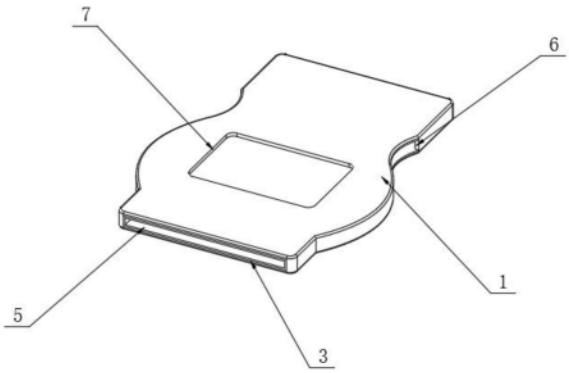

CN 221309129 U

1.一种婴幼儿留置针保护手套,其特征在于:包括:

手套(1),所述手套(1)用于佩戴在婴幼儿手掌上,以实现对婴幼儿留置针进行保护;

手指开口端(2),所述手指开口端(2)开设于所述手套(1)前端,所述手指开口端(2)用于套在婴幼儿手指处;

手腕开口端(3),所述手腕开口端(3)开设于所述手套(1)后端,所述手腕开口端(3)用于套在婴幼儿手腕处;

拇指插孔(6),所述拇指插孔(6)设置有两个,两个所述拇指插孔(6)分别开设于所述手套(1)两侧,所述拇指插孔(6)靠近所述手指开口端(2)一侧,所述拇指插孔(6)用于对婴幼儿拇指的穿透束缚;以及

观察孔(7),所述观察孔(7)开设于所述手套(1)顶部表面中部且靠近手腕开口端(3)位置,所述观察孔(7)用于医护人员观察留置针穿刺部位有无渗液、渗血。

2.根据权利要求1所述的一种婴幼儿留置针保护手套,其特征在于:还包括第一弹性束带(4),所述第一弹性束带(4)设置于所述手套(1)内腔且位于手指开口端(2)位置。

3.根据权利要求2所述的一种婴幼儿留置针保护手套,其特征在于:还包括第二弹性束带(5),所述第二弹性束带(5)设置于所述手套(1)内腔且位于手腕开口端(3)位置。

4.根据权利要求1所述的一种婴幼儿留置针保护手套,其特征在于:所述手套(1)采用纯棉透气有弹性材料制作。

5.根据权利要求1所述的一种婴幼儿留置针保护手套,其特征在于:所述手指开口端(2)开口的孔径大于所述手腕开口端(3)开口的孔径。

6.根据权利要求3所述的一种婴幼儿留置针保护手套,其特征在于:所述第一弹性束带(4)和第二弹性束带(5)分别与手指开口端(2)和手腕开口端(3)缝接相连。

7.根据权利要求1所述的一种婴幼儿留置针保护手套,其特征在于:所述观察孔(7)为圆形、椭圆形、多边形中的其中一种。

一种婴幼儿留置针保护手套

技术领域

[0001] 本实用新型涉及医用产品设备技术领域,具体为一种婴幼儿留置针保护手套。

背景技术

[0002] 目前,儿童输液固定板使用的是PE材料,此材料固定小朋友手部后影响正常的手部活动,约束带松紧掌握不当,影响局部液体流速及末梢血液循环;目前提畅理念是钢针零容忍,小朋友大多数使用留置针进行静脉输液,渗液的概率降低。

[0003] 但留置针贴膜卷边引起留置针脱落现象常有出现,若使用大量胶布固定留置针容易引起医用粘胶相关性皮肤损伤,给小朋友、家长及医务人员带来诸多困扰,所以我们提出了一种婴幼儿留置针保护手套来解决上述存在的问题。

实用新型内容

[0004] 针对现有技术的不足,本实用新型提供了一种婴幼儿留置针保护手套,解决了留置针贴膜卷边引起留置针脱落现象常有出现,若使用大量胶布固定留置针容易引起医用粘胶相关性皮肤损伤,给小朋友、家长及医务人员带来诸多困扰的问题。

[0005] 为实现以上目的,本实用新型通过以下技术方案予以实现:一种婴幼儿留置针保护手套,包括:

[0006] 手套,所述手套用于佩戴在婴幼儿手掌上,以实现对婴幼儿留置针进行保护;

[0007] 手指开口端,所述手指开口端开设于所述手套前端,所述手指开口端用于套在婴幼儿手指处;

[0008] 手腕开口端,所述手腕开口端开设于所述手套后端,所述手腕开口端用于套在婴幼儿手腕处;

[0009] 拇指插孔,所述拇指插孔设置有两个,两个所述拇指插孔分别开设于所述手套两侧,所述拇指插孔靠近所述手指开口端一侧,所述拇指插孔用于对婴幼儿拇指的穿透束缚;以及

[0010] 观察孔,所述观察孔开设于所述手套顶部表面中部且靠近手腕开口端位置,所述观察孔用于医护人员观察留置针穿刺部位有无渗液、渗血。

[0011] 优选的,还包括第一弹性束带,所述第一弹性束带设置于所述手套内腔且位于手指开口端位置。

[0012] 优选的,还包括第二弹性束带,所述第二弹性束带设置于所述手套内腔且位于手腕开口端位置。

[0013] 优选的,所述手套采用纯棉透气有弹性材料制作。

[0014] 优选的,所述手指开口端开口的孔径大于所述手腕开口端开口的孔径。

[0015] 优选的,所述第一弹性束带和第二弹性束带分别与手指开口端和手腕开口端缝接相连。

[0016] 优选的,所述观察孔为圆形、椭圆形、多边形中的其中一种。

[0017] 有益效果

[0018] 本实用新型提供了一种婴幼儿留置针保护手套。与现有技术相比具备以下有益效果：

[0019] 该婴幼儿留置针保护手套，通过手套，既能对手指开口端、手腕开口端、两个拇指插孔和观察孔提供开设空间，又能方便婴幼儿进行佩戴，并且手指开口端、手腕开口端，可方便对婴幼儿手指和手腕进行穿戴，同时通过两个拇指插孔，可方便根据婴幼儿佩戴的左右手进行灵活的选择，从而能够使得手套不用区分左右手，进而能够提高手套佩戴的便利性，接着当对有留置针的婴幼儿手佩戴手套后，可防留置针贴膜卷边和防留置针脱落功能，并且又不会限制婴幼儿手部活动，同时通过观察孔既不影响留置针使用，又能方便医护人员观察穿刺部位有无渗液、渗血等情况，提高了保护手套使用的便利性。

附图说明

[0020] 图1为本实用新型整体结构示意图；

[0021] 图2为本实用新型底部结构示意图；

[0022] 图3为本实用新型剖面结构示意图。

[0023] 图中：1、手套；2、手指开口端；3、手腕开口端；4、第一弹性束带；5、第二弹性束带；6、拇指插孔；7、观察孔。

具体实施方式

[0024] 下面将结合本实用新型实施例中的附图，对本实用新型实施例中的技术方案进行清楚、完整地描述，显然，所描述的实施例仅仅是本实用新型一部分实施例，而不是全部的实施例。基于本实用新型中的实施例，本领域普通技术人员在没有做出创造性劳动前提下所获得的所有其他实施例，都属于本实用新型保护的范围。

[0025] 请参阅图1-3，本实用新型提供一种技术方案：一种婴幼儿留置针保护手套，包括：手套1，手套1用于佩戴在婴幼儿手掌上，以实现对婴幼儿留置针进行保护；手指开口端2，手指开口端2开设于手套1前端，手指开口端2用于套在婴幼儿手指处；手腕开口端3，手腕开口端3开设于手套1后端，手腕开口端3用于套在婴幼儿手腕处；拇指插孔6，拇指插孔6设置有两个，两个拇指插孔6分别开设于手套1两侧，拇指插孔6靠近手指开口端2一侧，拇指插孔6用于对婴幼儿拇指的穿透束缚；以及观察孔7，观察孔7开设于手套1顶部表面中部且靠近手腕开口端3位置，观察孔7用于医护人员观察留置针穿刺部位有无渗液、渗血；

[0026] 通过手套1，既能对手指开口端2、手腕开口端3、两个拇指插孔6和观察孔7提供开设空间，又能方便婴幼儿进行佩戴，并且手指开口端2、手腕开口端3，可方便对婴幼儿手指和手腕进行穿戴，同时通过两个拇指插孔6，可方便根据婴幼儿佩戴的左右手进行灵活的选择，从而能够使得手套1不用区分左右手，进而能够提高手套1佩戴的便利性，接着当对有留置针的婴幼儿手佩戴手套1后，可防留置针贴膜卷边和防留置针脱落功能，并且又不会限制婴幼儿手部活动，同时通过观察孔7既不影响留置针使用，又能方便医护人员观察穿刺部位有无渗液、渗血等情况，提高了保护手套使用的便利性。

[0027] 参阅图1-3，还包括第一弹性束带4，第一弹性束带4设置于手套1内腔且位于手指开口端2位置，可对手套1前端进行束缚，从而能够防止手套1松散而导致的脱落。

[0028] 参阅图1-3,还包括第二弹性束带5,第二弹性束带5设置于手套1内腔且位于手腕开口端3位置,可对手套1后端进行束缚,从而能够防止手套1松散而导致的脱落。

[0029] 参阅图1-3,手套1采用纯棉透气有弹性材料制作,可提高婴幼儿佩戴的舒适性。

[0030] 参阅图1-3,手指开口端2开口的孔径大于手腕开口端3开口的孔径,可方便婴幼儿手指开口端2和手腕开口端3的不同部位进行穿戴。

[0031] 参阅图1-3,第一弹性束带4和第二弹性束带5分别与手指开口端2和手腕开口端3缝接相连,可方便第一弹性束带4和第二弹性束带5连接在手指开口端2和手腕开口端3处。

[0032] 参阅图1、图3,观察孔7为圆形、椭圆形、多边形中的其中一种,可方便医护人员查看观察留置针穿刺部位情况。

[0033] 工作时,通过手套1,既能对手指开口端2、手腕开口端3、两个拇指插孔6和观察孔7提供开设空间,又能方便婴幼儿进行佩戴,并且手指开口端2、手腕开口端3,可方便对婴幼儿手指和手腕进行穿戴,同时通过两个拇指插孔6,可方便根据婴幼儿佩戴的左右手进行灵活的选择,从而能够使得手套1不用区分左右手,进而能够提高手套1佩戴的便利性,接着当对有留置针的婴幼儿手佩戴手套1后,可防留置针贴膜卷边和防留置针脱落功能,并且又不会限制婴幼儿手部活动,同时通过观察孔7既不影响留置针使用,又能方便医护人员观察穿刺部位有无渗液、渗血等情况,提高了保护手套使用的便利性;通过第一弹性束带4,可对手套1前端进行束缚,从而能够防止手套1松散而导致的脱落,通过第二弹性束带5,可对手套1后端进行束缚,从而能够防止手套1松散而导致的脱落,由于手套1采用纯棉透气有弹性材料制作,可提高婴幼儿佩戴的舒适性。

[0034] 综上,该装置具有防留置针贴膜卷边、防留置针脱落功能,不限制婴幼儿手部活动,并且材质柔软、透气,不影响留置针使用及观察穿刺部位情况。

[0035] 同时本说明书中未作详细描述的内容均属于本领域技术人员公知的现有技术。

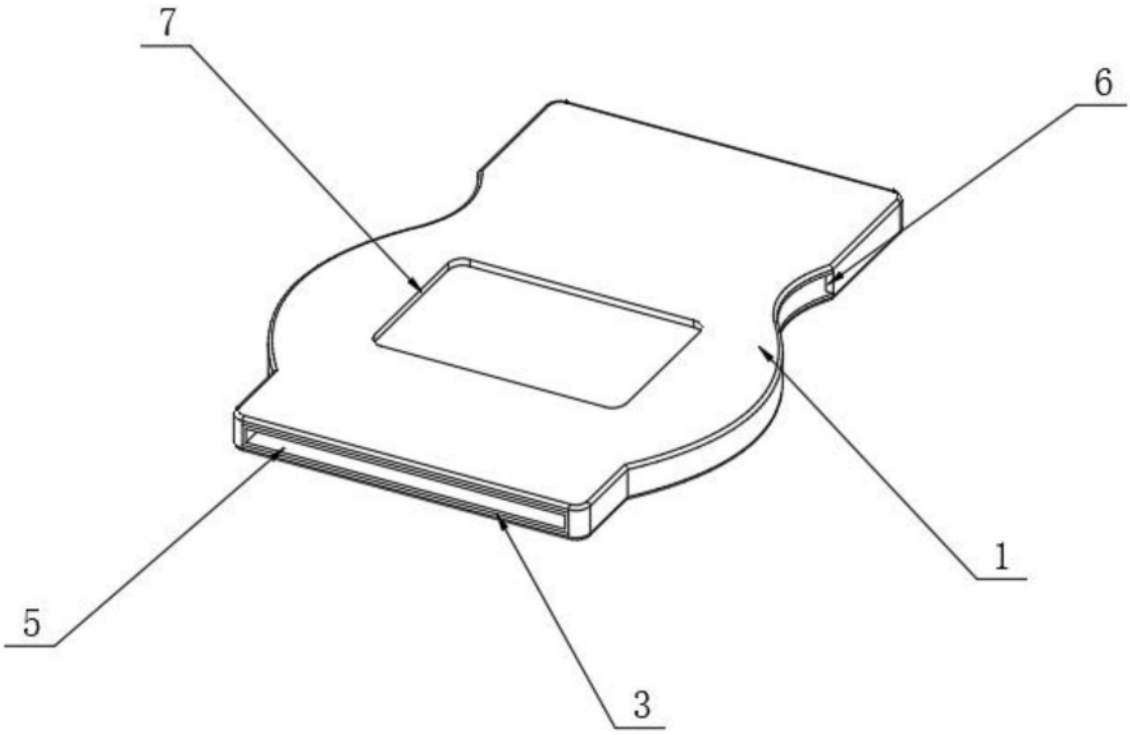

图1

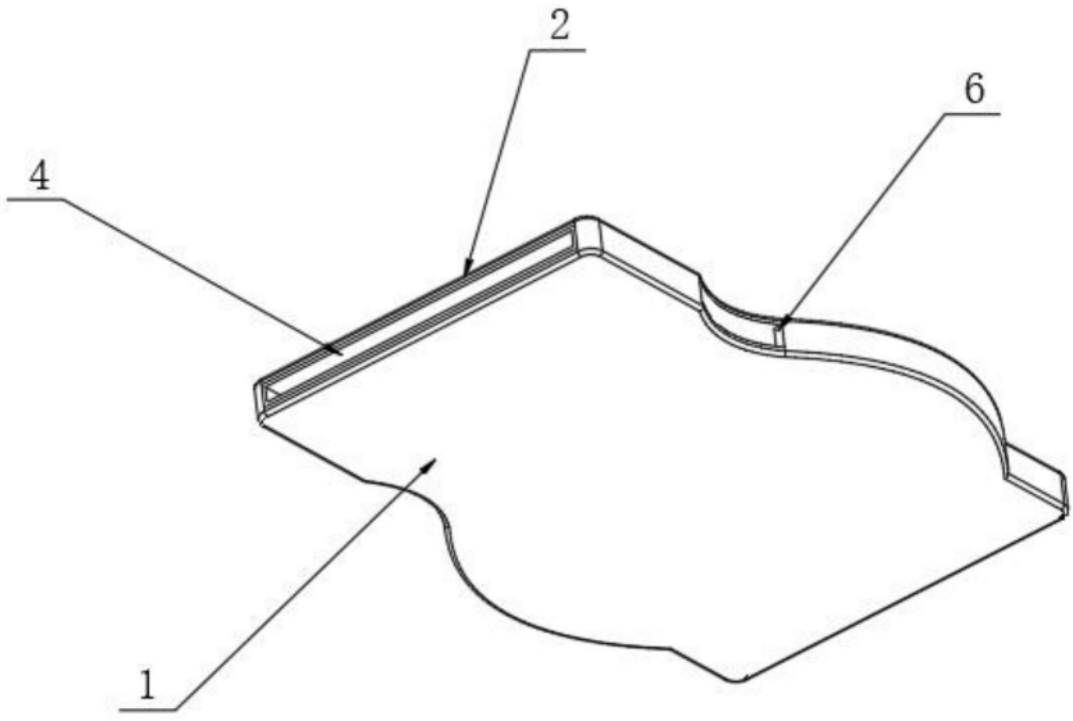

图2

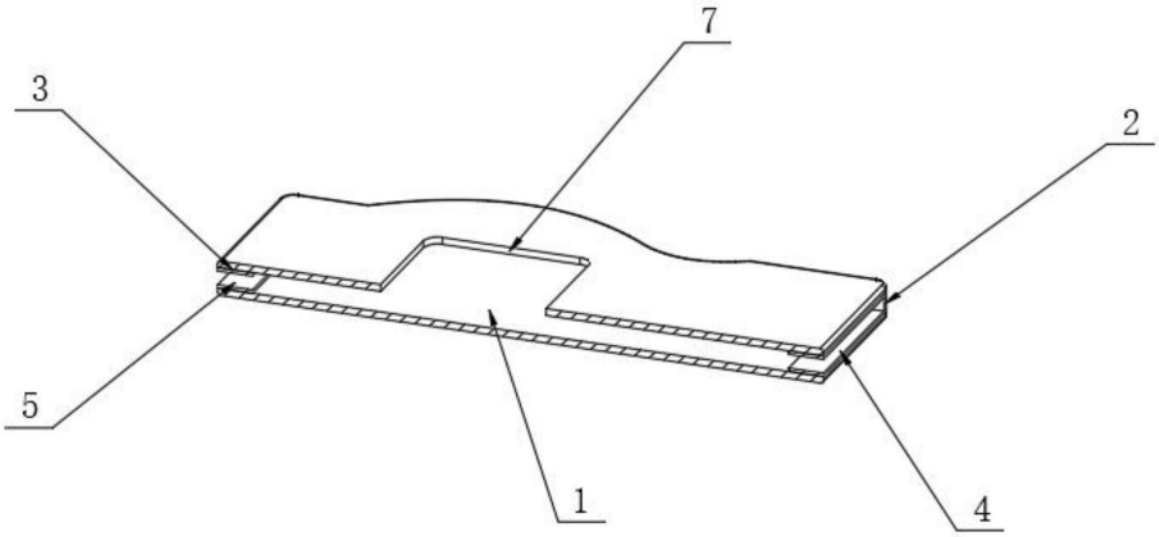

图3