(19)中华人民共和国国家知识产权局

(12)实用新型专利

(10)授权公告号 CN 201856254 U
(45)授权公告日 2011.06.08

(21)申请号 201020606719.7

(22)申请日 2010.11.15

(73)专利权人 王珊珊
地址 250400 山东省济南市平阴县文笔山路6号平阴一中东校高丽霞转

(72)发明人 王珊珊

(74)专利代理机构 济南诚智商标专利事务所有限公司 37105
代理人 马祥明

(51)Int.Cl.
B26B 3/04(2006.01)

权利要求书 1 页 说明书 1 页 附图 1 页

(54)实用新型名称

一种简易黄瓜切片用具

(57)摘要

本实用新型公开了一种简易黄瓜切片用具，属于日常生活用品，特别是用于切片的刀具。该简易黄瓜切片用具，其特征是：包括刀片架、刀片，相互平行的刀片均匀的镶嵌于刀片架上，刀片架上设置有按手。本实用新型的有益效果是将洗净的黄瓜放在刀片架下，用力按下刀片架上设置的按手，黄瓜就被相互平行的刀片均匀的切成薄片。本实用新型结构简单，使用方便。

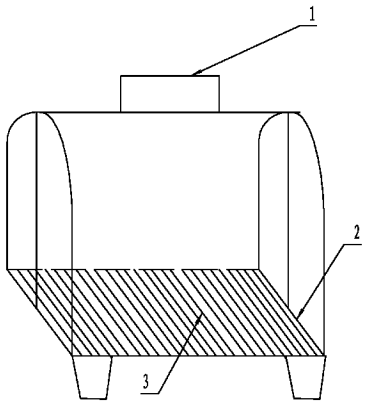

CN 201856254 U

1. 一种简易黄瓜切片用具，其特征是：包括刀片架、刀片，相互平行的刀片均匀的镶嵌于刀片架上，刀片架上设置有按手。

一种简易黄瓜切片用具

技术领域

[0001] 本实用新型属于日常生活用品，特别是适用于女士美容的用品。

背景技术

[0002] 爱美的女士喜欢把黄瓜片贴在脸上补水，黄瓜片必须切的特别薄，所以特别难切，小女生有的还不会熟练地用刀，切的黄瓜片厚薄不均，很是浪费时间和黄瓜，达不到美容的目的。

实用新型内容

[0003] 为了克服用刀切黄瓜片厚薄不均且浪费时间的不足，本实用新型的目的是提供一种简易黄瓜切片用具，该简易黄瓜切片用具能方便的切出厚薄均匀的黄瓜片。

[0004] 本实用新型解决其技术问题所采用的技术方案是：一种简易黄瓜切片用具，其特征是：包括刀片架、刀片，相互平行的刀片均匀的镶嵌于刀片架上，刀片架上设置有按手。

[0005] 本实用新型的有益效果是将洗净的黄瓜放在刀片架下，用力按下刀片架上设置的按手，黄瓜就被相互平行的刀片均匀的切成薄片。本实用新型结构简单，使用方便。

附图说明

[0006] 图 1 为本实用新型的结构示意图，

[0007] 图中，1. 按手，2. 刀片架，3. 刀片。

具体实施方式

[0008] 本实用新型的具体实施方式是，如图所示：

[0009] 实施例 1，一种简易黄瓜切片用具，其特征是：包括刀片架 2、刀片 3，相互平行的刀片均匀的镶嵌于刀片架上，刀片架上设置有按手 1。使用时将洗净的黄瓜放在刀片架下，用力按下刀片架上设置的按手，黄瓜就被相互平行的刀片均匀的切成薄片。

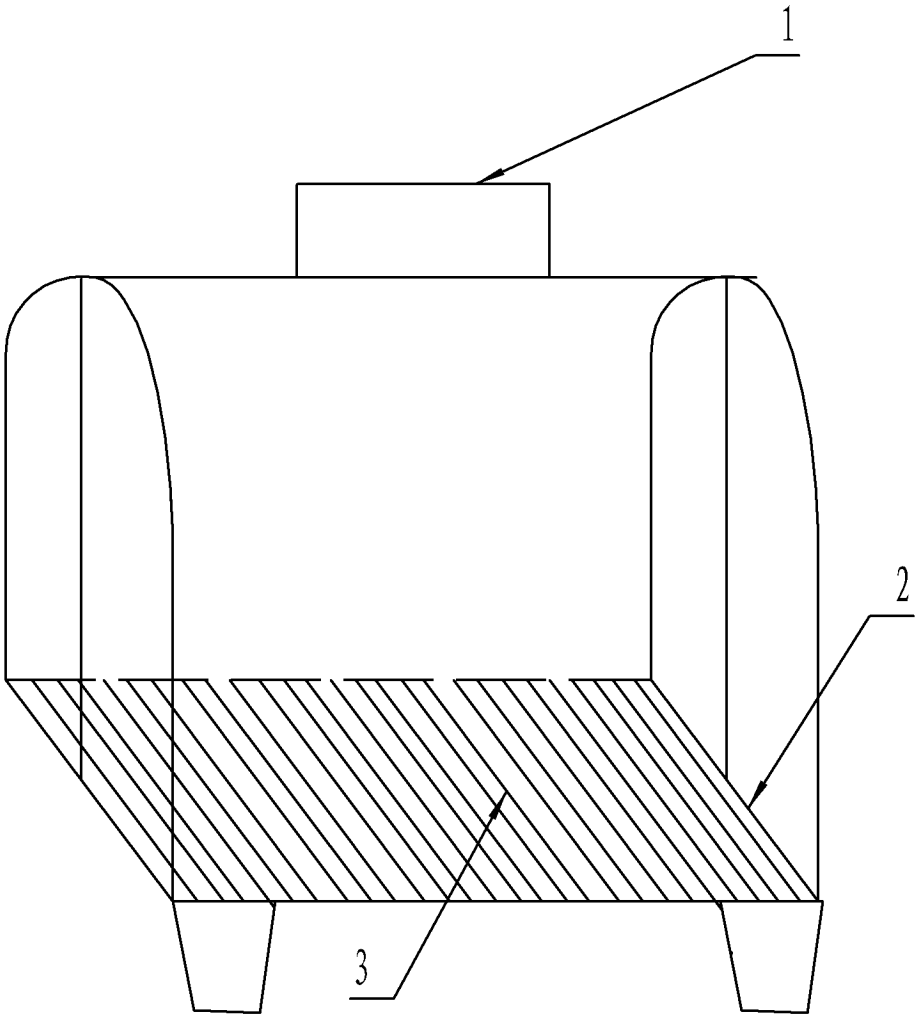

图 1