(19)中华人民共和国国家知识产权局

(12)实用新型专利

(10)授权公告号 CN 204863861 U
(45)授权公告日 2015.12.16

(21)申请号 201520480017.1

(22)申请日 2015.06.29

(73)专利权人 张燕燕
地址 264200 山东省威海市光明路51号儿保科

(72)发明人 张燕燕

(51)Int.Cl.
A61G 15/00(2006.01)
A61M 5/14(2006.01)
A61M 5/52(2006.01)

权利要求书1页 说明书2页 附图1页

(54)实用新型名称

便携儿童输液椅

(57)摘要

本实用新型公开了一种便携儿童输液椅，属于医疗器械技术领域，用以解决现有技术中医院在流感等多发期医疗设备紧张的问题。本实用新型包括椅座、可折叠支腿和椅背，所述椅座和椅背铰接，铰接处设有限位装置，所述椅座两侧设有凸起的扶手，扶手底部与椅座一侧边铰接，一侧扶手上设有固定手套，扶手的自由端部设有支撑台，所述支撑台呈“山”字型结构。本实用新型所述的输液椅，便于折叠，存放更加方便，占地面积小，在就医儿童较多的时候能够给予比较舒适的输液环境；输液椅上的固定手套可拆洗，方便更换，减少交叉感染可能性。

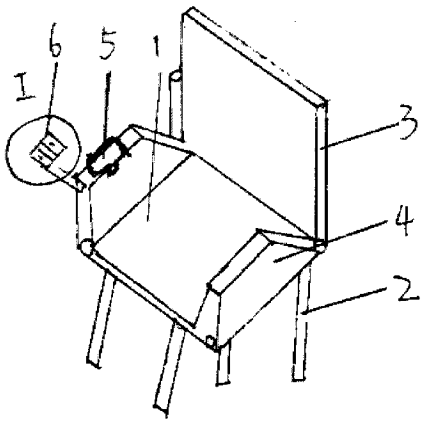

CN 204863861 U

1. 一种便携儿童输液椅，包括椅座 (1)、可折叠支腿 (2) 和椅背 (3)，所述椅座 (1) 和椅背 (3) 铰接，铰接处设有限位装置，其特征在于，所述椅座 (1) 两侧设有凸起的扶手 (4)，扶手 (4) 底部与椅座 (1) 一侧边铰接，一侧扶手 (4) 上设有固定手套 (5)，扶手 (4) 的自由端部设有支撑台 (6)，所述支撑台 (6) 呈“山”字型结构。

2. 根据权利要求 1 所述的便携儿童输液椅，其特征在于，所述支撑台 (6) 表面为弹性材料。

3. 根据权利要求 1 所述的便携儿童输液椅，其特征在于，所述支撑台 (6) 和扶手 (4) 铰接固定。

4. 根据权利要求 3 所述的便携儿童输液椅，其特征在于，所述扶手 (4) 通过合页连接椅座 (1)，铰接位置处设有限位装置。

5. 根据权利要求 1-4 任一权利要求所述的便携儿童输液椅，其特征在于，所述固定手套 (5) 与扶手 (4) 通过魔术贴固定。

6. 根据权利要求 5 所述的便携儿童输液椅，其特征在于，所述固定手套 (5) 包括上片和下片，所述上片为透明结构，所述下片上设有松紧带，所述上片和下片的边远位置处设有魔术贴。

便携儿童输液椅

技术领域

[0001] 本实用新型属于医疗器械技术领域，具体地说，涉及一种儿童专用的便携式输液座椅。

背景技术

[0002] 在儿童感冒多发季节，医院的护理设备有限，虽然电视剧中儿童家长手举输液架给孩子输液比较夸张，但是一旦输液人员增多，确实存在着医疗资源供不应求的问题，就医人员较多的时候，出现坐着输液确是家常便饭。对于年龄大的人来说，坚持一两个小时就可以，然而对于孩子来说，长时间坐着一个姿势输液确实是非常煎熬，加上儿童天生好动的性质，很容易造成鼓针。

实用新型内容

[0003] 为解决上述问题，本实用新型提供一种可折叠的、便携的儿童输液椅，其可以作为椅子使用，可以作为床使用，而且设有放置手机等电子产品的结构，能够将儿童的注意力从输液转移到别的地方。

[0004] 为解决上述问题，本实用新型包括椅座、可折叠支腿和椅背，所述椅座和椅背铰接，铰接处设有限位装置，所述椅座两侧设有凸起的扶手，扶手底部与椅座一侧边铰接，一侧扶手上设有固定手套，扶手的自由端部设有支撑台，所述支撑台呈“山”字型结构。

[0005] 本实用新型所述的便携儿童输液椅，使用时，将支撑腿撑开，将椅背和椅座分别撑开，儿童输液的手臂放到固定手套中，扶手给予手臂一支撑，同时，可将手机、pad 等电子设备固定在支撑台上，支撑台呈“山”字形结构，中间凸出的结构和一侧凸出的结构能够将电子设备夹住。使用完毕，将支撑腿复位，将椅座椅背靠在一起，将扶手靠椅座折叠。存放起来即可，折叠后占地面积小，便于存放。

[0006] 优选的，为增加支撑台表面的摩擦力，为更好地固定电子产品，所述支撑台表面为弹性材料。

[0007] 优选的，支撑台与扶手铰接，这样在不使用时可将支撑台折叠，所述支撑台和扶手上均设有销孔，销孔内设有限位装置，支撑台和扶手通过销孔和销轴连接在一起。

[0008] 优选的，所述固定手套与扶手通过魔术贴固定，固定手套需要清洗时可以拆下清洗、消毒，防止造成交叉感染。

[0009] 优选的，所述固定手套包括上片和下片，所述上片为透明结构，所述下片上设有松紧带，所述上片和下片的边远位置处设有魔术贴。

[0010] 与现有技术相比，本实用新型的有益效果是：本实用新型所述的输液椅，便于折叠，存放更加方便，占地面积小，在就医儿童较多的时候能够给予比较舒适的输液环境；输液椅上的固定手套可拆洗，方便更换，减少交叉感染可能性。

附图说明

[0011] 图 1 为本实用新型的结构示意图；

[0012] 图 2 为图 1 中 I 处结构放大图；

[0013] 其中，1- 椅座；2- 支腿；3- 椅背；4- 扶手；5- 固定手套；6- 支撑台。

具体实施方式

[0014] 下面结合附图对本实用新型做进一步解释。

[0015] 一种便携儿童输液椅，包括椅座 1、可折叠支腿 2 和椅背 3，椅背 3 一侧设有套管，用于盛放输液杆，所述椅座 1 和椅背 3 铰接，铰接处设有限位装置，所述椅座 1 两侧设有扶手 4，扶手 4 通过合页与椅座边缘铰接，铰接位置处设有限位装置，扶手 4 上设有固定手套 5，扶手 4 端部设有支撑台 6，所述支撑台 6 呈“山”字型结构，其表面为橡胶等弹性材料。

[0016] 支撑台 6 与扶手 4 铰接，这样在不使用时可将支撑台 6 折叠，所述支撑台 6 和扶手 4 上均设有销孔，销孔内设有限位装置，支撑台 6 和扶手 4 通过销孔和销轴连接在一起。所述固定手套 5 与扶手 4 通过魔术贴固定，固定手套 5 需要清洗时可以拆下清洗、消毒，防止造成交叉感染，所述固定手套 5 包括上片和下片，所述上片为透明结构，所述下片上设有松紧带，所述上片和下片的边缘位置处设有魔术贴。

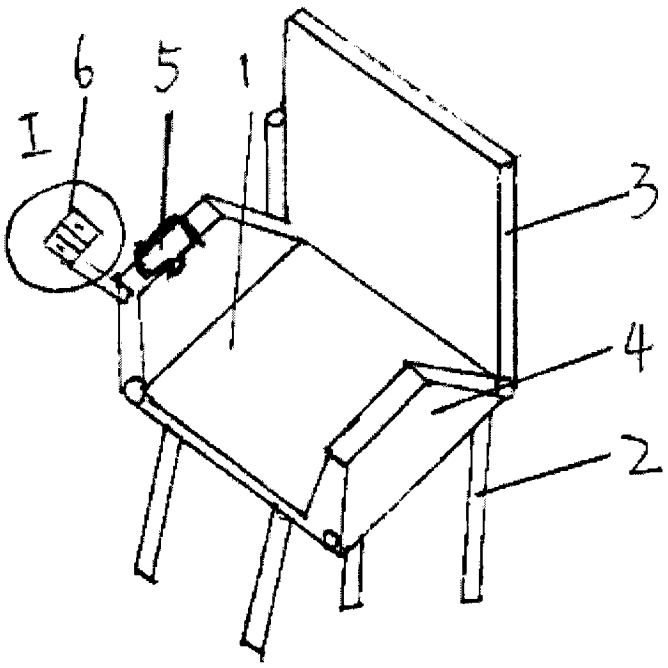

图 1

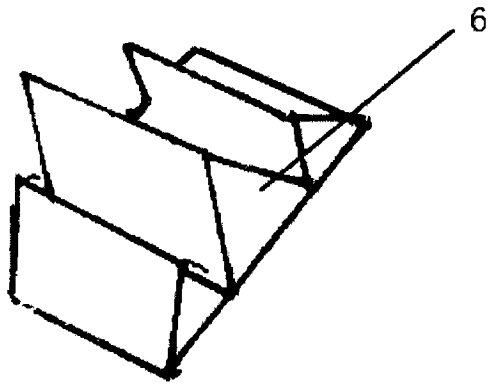

图 2