(19)中华人民共和国国家知识产权局

(12)实用新型专利

(10)授权公告号 CN 205298302 U
(45)授权公告日 2016.06.08

(21)申请号 201521030774.5

(22)申请日 2015.12.11

(73)专利权人 南京宝泰特种材料股份有限公司
地址 211100 江苏省南京市江宁区高湖路29号

(72)发明人 钱奕专

(74)专利代理机构 南京瑞弘专利商标事务所（普通合伙） 32249
代理人 陈琛

(51)Int.Cl.
F16D 1/033(2006.01)

权利要求书1页 说明书2页 附图1页

(54)实用新型名称

一种锆搅拌轴联轴节

(57)摘要

本实用新型提供一种锆搅拌轴联轴节，所述联轴节为法兰接头，所述法兰接头是由法兰、纯锆封板及螺栓三者相互连接而成的可拆密封结构；所述法兰为两个相贴合的圆形平板，两个平板贴合后周边相对处开设有锥形孔，所述螺栓由与锥形孔相对应的螺纹锥销和螺母连接而成；所述纯锆封板有两片，均为圆形，外径与平板相对面凹槽直径相同，分别贴合于法兰的两个平板相对面上。通过法兰连接结构改进，由原包锆联轴节改为纯锆法兰联轴节，减少焊接接头，从而减少腐蚀泄漏点。并利用锥销螺栓避免积物料。来提高搅拌轴的使用寿命。

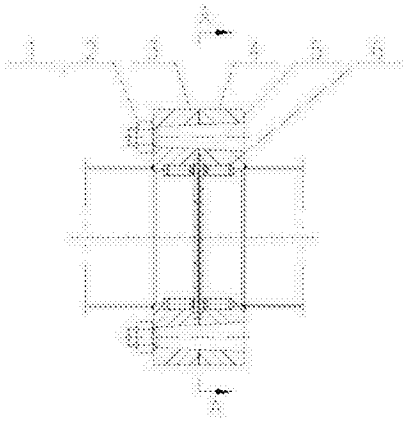

CN 205298302 U

1.一种锆搅拌轴联轴节，其特征在于，所述联轴节为法兰接头，所述法兰接头是由法兰、纯锆封板(5)及螺栓三者相互连接而成的可拆结构；所述法兰为两个相贴合的圆形平板(3、4)，两个平板贴合后周边相对处开设有锥形孔，所述螺栓由与锥形孔相对应的螺纹锥销(1)和螺母(2)连接而成；所述纯锆封板(5)有两片，均为圆形，外径与平板相对面凹槽直径相同，分别贴合于法兰的两个平板相对面上。

2.根据权利要求1所述的一种锆搅拌轴联轴节，其特征在于，所述两片纯锆封板(5)均通过紧固螺钉(6)分别固定于法兰的两个平板相对面上。

3.根据权利要求1所述的一种锆搅拌轴联轴节，其特征在于，所述法兰为纯锆材料。

一种锆搅拌轴联轴节

技术领域

[0001] 本实用新型涉及容器制作技术领域，具体涉及一种锆搅拌轴联轴节。

背景技术

[0002] 锆材料价格昂贵，制作实心锆搅拌轴成本较高，为了节约材料成本，对于锆搅拌轴通常采用碳钢材料外部包一层锆层，搅拌轴较长时，为了保证直线度通常需设计联轴节法兰过渡，选用锆搅拌轴通常适用于物料对材料腐蚀比较苛刻的工况。

发明内容

[0003] 针对现有技术存在的问题，本实用新型提供一种锆搅拌轴联轴节，通过法兰连接结构改进，由原包锆联轴节改为纯锆法兰联轴节，减少焊接接头，从而减少腐蚀泄漏点。并利用锥销螺栓避免积物料。来提高搅拌轴的使用寿命。

[0004] 本实用新型的技术方案是：一种锆搅拌轴联轴节，所述联轴节为法兰接头，所述法兰接头是由法兰、纯锆封板及螺栓三者相互连接而成的可拆结构；所述法兰为两个相贴合的圆形平板，两个平板贴合后周边相对处开设有锥形孔，所述螺栓由与锥形孔相对应的螺纹锥销和螺母连接而成；所述纯锆封板有两片，均为圆形，外径与平板相对面凹槽直径相同，分别贴合于法兰的两个平板相对面上。

[0005] 进一步的，所述两片纯锆封板均通过紧固螺钉分别固定于法兰的两个平板相对面上。固定连接可靠。

[0006] 进一步的，所述法兰为纯锆材料。

[0007] 本实用新型的有益效果是：通过法兰连接结构改进，由原包锆联轴节改为纯锆法兰联轴节，减少焊接接头，从而减少腐蚀泄漏点。并利用锥销螺栓避免积物料。来提高搅拌轴的使用寿命。

附图说明

[0008] 图1为原碳钢包锆结构的联轴节结构示意图；

[0009] 图2为现纯锆法兰联轴节结构示意图；

[0010] 图3为图2中A-A方向的截面图。

[0011] 图中：1为螺纹锥销，2为螺母，3为圆形平板，4为圆形平板，5为纯锆垫片，6为紧固螺钉。

具体实施方式

[0012] 下面结合附图对本实用新型作进一步的说明。

[0013] 如图2所示，一种锆搅拌轴联轴节，所述联轴节为法兰接头，所述法兰接头是由纯锆法兰、纯锆封板5及螺栓三者相互连接而成的可拆密封结构；所述法兰为两个相贴合的圆形平板3、4，两个平板贴合后周边相对处开设有锥形孔，所述螺栓由与锥形孔相对应的螺纹

锥销1和螺母2连接而成;所述纯锆封板5有两片,均为圆形,外径与平板相对面凹槽直径相同,均通过紧固螺钉6分别贴合于法兰的两个平板相对面上。

[0014] 通过法兰连接结构改进,由原包锆联轴节(如图1所示)改为纯锆法兰联轴节,减少焊接接头,从而减少腐蚀泄漏点。并利用锥销螺栓避免积物料。来提高搅拌轴的使用寿命。

[0015] 虽然本实用新型已以较佳实施例揭露如上,然其并非用以限定本实用新型。本实用新型所属技术领域中具有通常知识者,在不脱离本实用新型的精神和范围内,当可作各种的更动与润饰。因此,本实用新型的保护范围当视权利要求书所界定者为准。

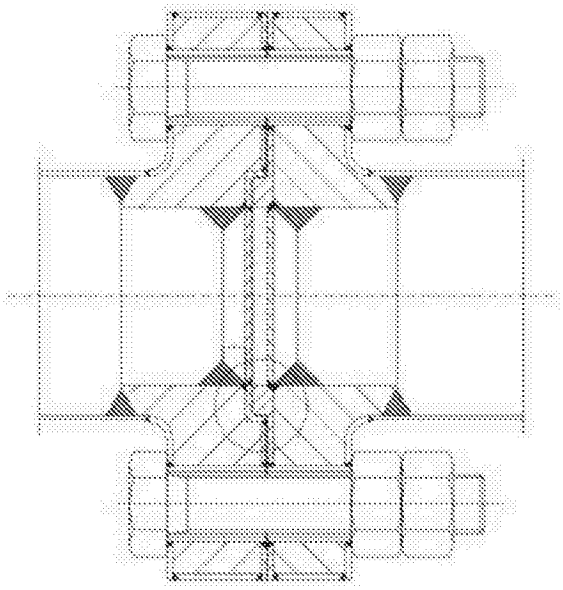

图1

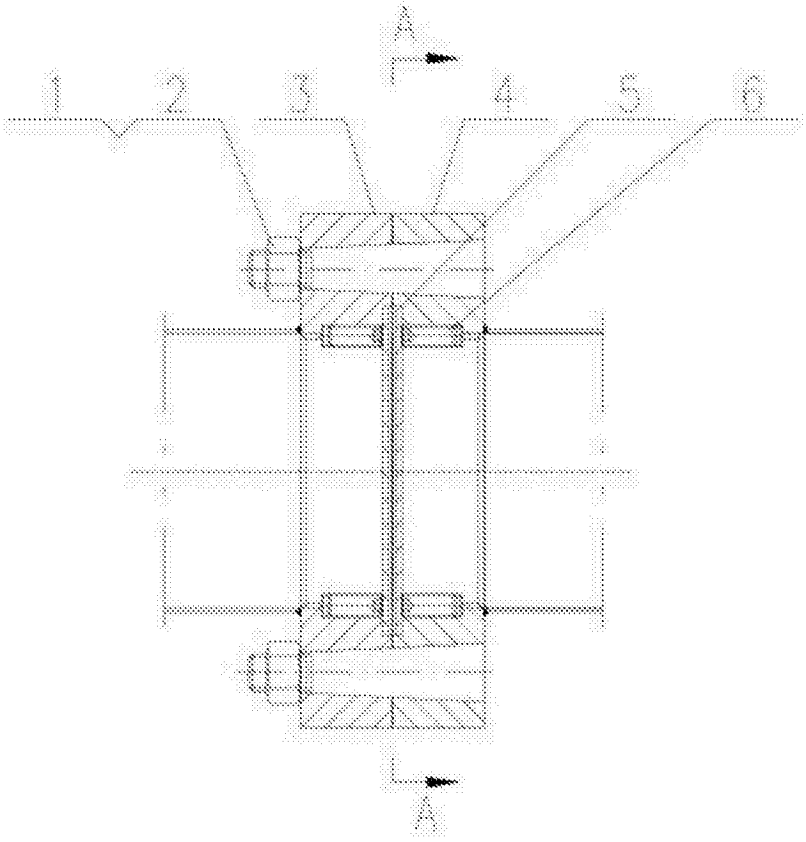

图2

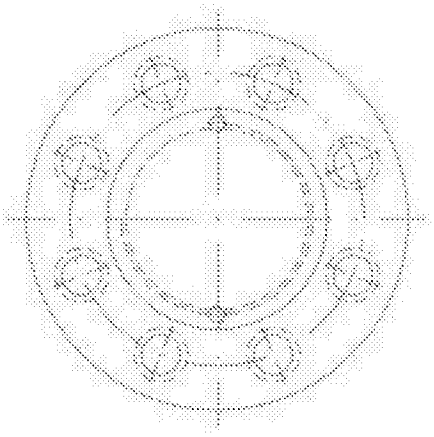

图3