(19)中华人民共和国国家知识产权局

(12)实用新型专利

(10)授权公告号 CN 201972043 U
(45)授权公告日 2011.09.14

(21)申请号 201120062182.7

(22)申请日 2011.03.06

(73)专利权人 应瑛
地址 315194 浙江省宁波市鄞州区首南街道李花桥村 8 号

(72)发明人 应瑛

(51)Int.Cl.
D06F 81/02(2006.01)

权利要求书 1 页 说明书 1 页 附图 1 页

(54)实用新型名称

熨衣板

(57)摘要

本实用新型公开了一种熨衣板，包括熨衣板体(1)以及用来支撑熨衣板体(1)的支撑脚架(2)，支撑脚架(2)与熨衣板体(1)之间为可转动连接，熨衣板体(1)的其中一面上设置有熨衣垫(3)，其中，熨衣板体(1)的另一面上安装有一面镜子(4)。本实用新型的优点在于：在不需要熨烫衣服的时候，熨衣板还可以作为一面镜子使用。

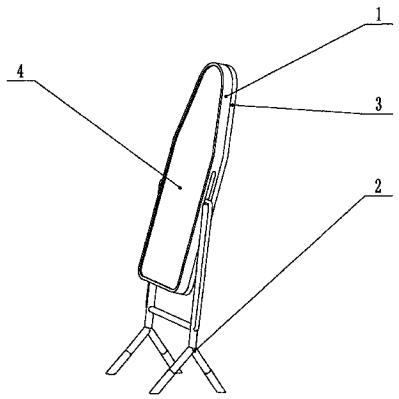

CN 201972043 U

1. 一种熨衣板，包括熨衣板体 (1) 以及用来支撑熨衣板体 (1) 的支撑脚架 (2)，所述支撑脚架 (2) 与熨衣板体 (1) 之间为可转动连接，所述熨衣板体 (1) 的其中一面上设置有熨衣垫 (3)，其特征在于：所述熨衣板体 (1) 的另一面上安装有一面镜子 (4)。

熨衣板

技术领域：

[0001] 本实用新型涉及一种生活日用品，具体讲是一种可以用来熨烫衣服的熨衣板。

背景技术：

[0002] 常规的熨衣板通常包括熨衣板体以及用来支撑熨衣板体的支撑脚架，支撑脚架与熨衣板体之间是可转动连接，熨衣板体的其中一面上设置有熨衣垫。上述结构的熨衣板功能比较单一，通常只用来熨烫衣服。

实用新型内容：

[0003] 本实用新型要解决的技术问题是，提供一种既可熨烫衣服，又可作为一面镜子的熨衣板。

[0004] 本实用新型的技术解决方案是，提供一种具有以下结构的熨衣板：包括熨衣板体以及用来支撑熨衣板体的支撑脚架，支撑脚架与熨衣板体之间为可转动连接，熨衣板体的其中一面上设置有熨衣垫，其中，熨衣板体的另一面上安装有一面镜子。

[0005] 采用以上结构后，与现有技术相比，本实用新型熨衣板具有以下优点：由于本实用新型熨衣板还同时设置了一面镜子，因此本实用新型熨衣板在不需要熨烫衣服的时候还可以作为一面镜子使用。

附图说明：

[0006] 图 1 是本实用新型熨衣板用来熨烫衣服时的使用状态图。

[0007] 图 2 是本实用新型熨衣板作为一面镜子使用时的使用状态图。

具体实施方式：

[0008] 下面结合附图和具体实施方式对本实用新型杯子作进一步说明：

[0009] 如图 1 和图 2 所示，在本具体实施方式中，本实用新型熨衣板包括熨衣板体 1 以及用来支撑熨衣板体 1 的支撑脚架 2，支撑脚架 2 与熨衣板体 1 之间为可转动连接，熨衣板体 1 的其中一面上设置有熨衣垫 3，熨衣板体 1 的另一面上安装有一面镜子 4。如图 2 所示，本实用新型熨衣板在不需要熨烫衣服的时候还可以作为一面镜子使用。

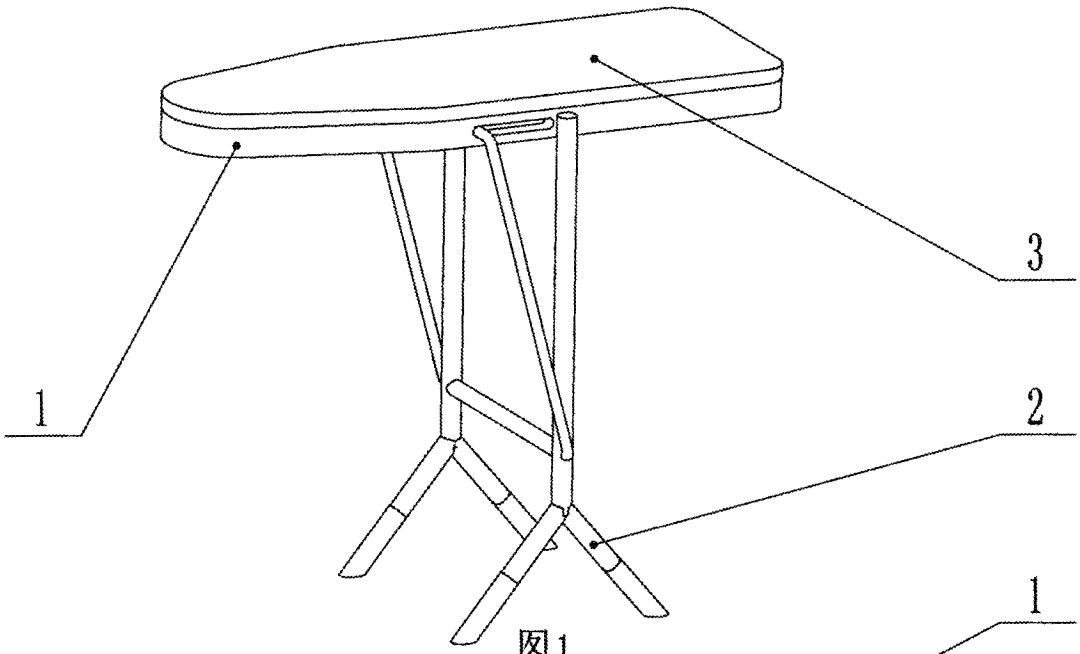

图1

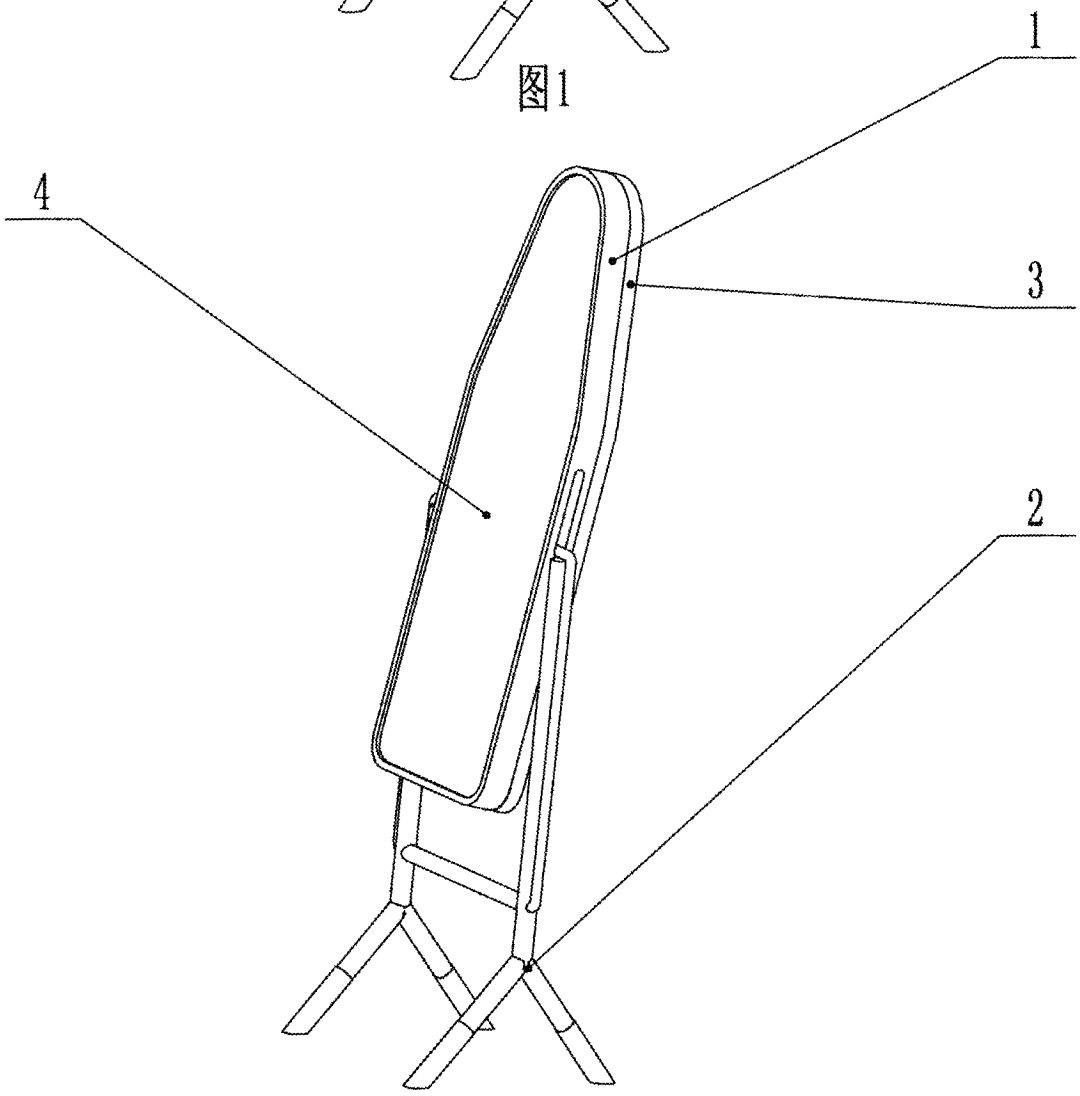

图2