(19)中华人民共和国国家知识产权局

(12)发明专利申请

(10)申请公布号 CN 109106072 A
(43)申请公布日 2019.01.01

(21)申请号 201811190017.2

(22)申请日 2018.10.12

(71)申请人 德清冠虹纺织品有限公司
地址 313200 浙江省湖州市德清县雷甸镇塘北村

(72)发明人 方剑

(74)专利代理机构 杭州赛科专利代理事务所（普通合伙）33230
代理人 陈俊波

(51)Int.Cl.
A47B 27/02(2006.01)
A47B 27/18(2006.01)

权利要求书1页 说明书3页 附图3页

(54)发明名称

一种服装加工用设计桌

(57)摘要

本发明公开了一种服装加工用设计桌，包括布料辊、服装展示支撑杆、设计桌面、气压伸缩杆、绘图板，所述设计桌面顶端设置有所述服装展示支撑杆，所述服装展示支撑杆上设置有服装展示下支撑板，所述服装展示支撑杆顶端设置有服装展示上支撑板，所述服装展示上支撑板一侧设置有布料支撑架，所述布料支撑架上设置有所述布料辊。有益效果在于：设置的气泵与脚踏调节开关配合实现了气压伸缩杆的高度调节，设置的卷尺在布料辊上方便了剪裁一定长度的布料，设置的绘图板高度调节螺母能够有效调节绘图板的高度，设置的服装展示上支撑板和服装展示下支撑板方便展示设计好的衣服。

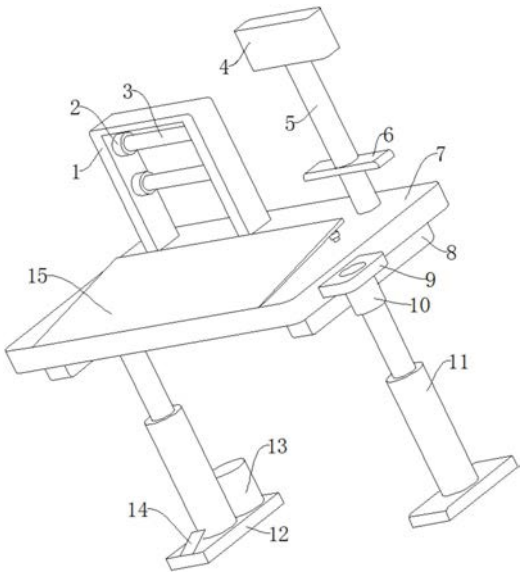

CN 109106072 A

1.一种服装加工用设计桌,其特征在于:包括布料辊(3)、服装展示支撑杆(5)、设计桌面(7)、气压伸缩杆(11)、绘图板(15),所述设计桌面(7)顶端设置有所述服装展示支撑杆(5),所述服装展示支撑杆(5)上设置有服装展示下支撑板(6),所述服装展示支撑杆(5)顶端设置有服装展示上支撑板(4),所述服装展示上支撑板(4)一侧设置有布料支撑架(1),所述布料支撑架(1)上设置有所述布料辊(3),所述布料辊(3)一侧设置有卷尺(2),所述布料支撑架(1)前侧设置有所述绘图板(15),所述绘图板(15)底端设置有绘图板高度调节螺母(16),所述设计桌面(7)底端设置有桌面支撑板(8),所述桌面支撑板(8)一侧设置有旋转电机(17),所述桌面支撑板(8)底部设置有所述气压伸缩杆(11),所述气压伸缩杆(11)底部设置有防滑支撑底板(12),所述防滑支撑底板(12)上设置有脚踏调节开关(14),所述脚踏调节开关(14)后侧设置有气泵(13),所述设计桌面(7)一侧设置有笔盒支撑板(9),所述笔盒支撑板(9)底端设置有笔盒(10)。

2.根据权利要求1所述的一种服装加工用设计桌,其特征在于:所述设计桌面(7)与所述服装展示支撑杆(5)通过轴承连接,所述服装展示支撑杆(5)与所述服装展示下支撑板(6)焊接。

3.根据权利要求1所述的一种服装加工用设计桌,其特征在于:所述服装展示上支撑板(4)与所述服装展示支撑杆(5)焊接,所述布料支撑架(1)与所述设计桌面(7)焊接。

4.根据权利要求1所述的一种服装加工用设计桌,其特征在于:所述布料支撑架(1)与所述布料辊(3)通过轴承连接,所述布料辊(3)与所述卷尺(2)套接。

5.根据权利要求1所述的一种服装加工用设计桌,其特征在于:所述绘图板(15)与所述设计桌面(7)通过合页连接,所述笔盒支撑板(9)与所述设计桌面(7)焊接。

6.根据权利要求1所述的一种服装加工用设计桌,其特征在于:所述设计桌面(7)与所述桌面支撑板(8)焊接,所述气压伸缩杆(11)与所述桌面支撑板(8)焊接。

7.根据权利要求1所述的一种服装加工用设计桌,其特征在于:所述气压伸缩杆(11)与所述气泵(13)通过软管连接,所述气泵(13)与所述脚踏调节开关(14)电性连接,所述旋转电机(17)与所述服装展示支撑杆(5)通过联轴器连接。

一种服装加工用设计桌

技术领域

[0001] 本发明涉及设计桌技术领域，特别是涉及一种服装加工用设计桌。

背景技术

[0002] 服装设计顾名思义是设计服装款式的一种行业，服装设计过程即根据设计对象的要求进行构思，并绘制出效果图、平面图，再根据图纸进行制作，达到完成设计的全过程。设计同时具有“事实要素”和“价值要素”。前者说明事态的状况，后者则用理论和审美的命题来进行表述，即是“好坏和美丑”。对比申请号201620830627.4的中国专利，公开了一种服装设计的绘图桌，包括支撑板，支撑板的底部设有底座，支撑板之间设有对接板，支撑板的端部之间设有绘图桌面，绘图桌面的一侧上设有磁吸片，支撑板的端部设有支撑座，绘图桌面设置在支撑座上，悬挂片的下端设有连接片，连接片的上部设有套环，连接片的下部设有限位盘，套环设置在限位盘的上方。通过连接片可以使套环与限位盘牢固对接，连接片通过悬挂片与支撑座连接，套环与限位盘可以放置绘图笔，从而方便使用者服装设计绘图用。上述专利绘图桌不能调节高度，且不方便展示设计好的衣服，除此桌子高度不便于调节。

发明内容

[0003] 本发明的目的就在于为了解决上述问题而提供一种服装加工用设计桌。

[0004] 本发明通过以下技术方案来实现上述目的：

[0005] 一种服装加工用设计桌，包括布料辊、服装展示支撑杆、设计桌面、气压伸缩杆、绘图板，所述设计桌面顶端设置有所述服装展示支撑杆，所述服装展示支撑杆上设置有服装展示下支撑板，所述服装展示支撑杆顶端设置有服装展示上支撑板，所述服装展示上支撑板一侧设置有布料支撑架，所述布料支撑架上设置有所述布料辊，所述布料辊一侧设置有卷尺，所述布料支撑架前侧设置有所述绘图板，所述绘图板底端设置有绘图板高度调节螺母，所述设计桌面底端设置有桌面支撑板，所述桌面支撑板一侧设置有旋转电机，所述桌面支撑板底部设置有所述气压伸缩杆，所述气压伸缩杆底部设置有防滑支撑底板，所述防滑支撑底板上设置有脚踏调节开关，所述脚踏调节开关后侧设置有气泵，所述设计桌面一侧设置有笔盒支撑板，所述笔盒支撑板底端设置有笔盒。

[0006] 上述结构中，脚轻踏所述脚踏调节开关启动所述气泵，再踏所述脚踏调节开关调节所述气压伸缩杆的伸缩长度，通过调节所述绘图板高度调节螺母调节所述绘图板的高度，将布料放置在所述布料辊上，转动所述所述布料辊观察所述卷尺取下一定长度布料，将设计缝纫好的衣服放置在所述服装展示上支撑板上，所述旋转电机启动带动所述服装展示支撑杆旋转观察设计的衣服。

[0007] 为了进一步实现绘图桌高度的调节，方便展示设计好的衣服，所述设计桌面与所述服装展示支撑杆通过轴承连接，所述服装展示支撑杆与所述服装展示下支撑板焊接。

[0008] 为了进一步实现绘图桌高度的调节，方便展示设计好的衣服，所述服装展示上支撑板与所述服装展示支撑杆焊接，所述布料支撑架与所述设计桌面焊接。

[0009] 为了进一步实现绘图桌高度的调节，方便展示设计好的衣服，所述布料支撑架与所述布料辊通过轴承连接，所述布料辊与所述卷尺套接。

[0010] 为了进一步实现绘图桌高度的调节，方便展示设计好的衣服，所述绘图板与所述设计桌面通过合页连接，所述笔盒支撑板与所述设计桌面焊接。

[0011] 为了进一步实现绘图桌高度的调节，方便展示设计好的衣服，所述设计桌面与所述桌面支撑板焊接，所述气压伸缩杆与所述桌面支撑板焊接。

[0012] 为了进一步实现绘图桌高度的调节，方便展示设计好的衣服，所述气压伸缩杆与所述气泵通过软管连接，所述气泵与所述脚踏调节开关电性连接，所述旋转电机与所述服装展示支撑杆通过联轴器连接。

[0013] 有益效果在于：设置的气泵与脚踏调节开关配合实现了气压伸缩杆的高度调节，设置的卷尺在布料辊上方便了剪裁一定长度的布料，设置的绘图板高度调节螺母能够有效调节绘图板的高度，设置的服装展示上支撑板和服装展示下支撑板方便展示设计好的衣服。

附图说明

[0014] 为了更清楚地说明本发明实施例或现有技术中的技术方案，下面将对实施例或现有技术描述中所需要使用的附图作简单地介绍，显而易见地，下面描述中的附图仅是本发明的一些实施例，对于本领域普通技术人员来讲，在不付出创造性劳动性的前提下，还可以根据这些附图获得其他的附图。

[0015] 图1是本发明所述一种服装加工用设计桌的结构示意图；

[0016] 图2是本发明所述一种服装加工用设计桌的主视图；

[0017] 图3是本发明所述一种服装加工用设计桌的左视图。

[0018] 附图标记说明如下：

[0019] 1、布料支撑架；2、卷尺；3、布料辊；4、服装展示上支撑板；5、服装展示支撑杆；6、服装展示下支撑板；7、设计桌面；8、桌面支撑板；9、笔盒支撑板；10、笔盒；11、气压伸缩杆；12、防滑支撑底板；13、气泵；14、脚踏调节开关；15、绘图板；16、绘图板高度调节螺母；17、旋转电机。

具体实施方式

[0020] 下面结合附图对本发明作进一步说明：

[0021] 如图1-图3所示，一种服装加工用设计桌，包括布料辊3、服装展示支撑杆5、设计桌面7、气压伸缩杆11、绘图板15，设计桌面7顶端设置有服装展示支撑杆5，设计桌面7用于设置其他零部件，服装展示支撑杆5用于带动服装展示上支撑板4和服装展示下支撑板6旋转，服装展示支撑杆5上设置有服装展示下支撑板6，服装展示下支撑板6用于展示设计好的衣服，服装展示支撑杆5顶端设置有服装展示上支撑板4，服装展示上支撑板4用于展示设计好的衣服，服装展示上支撑板4一侧设置有布料支撑架1，布料支撑架1用于设置布料辊3，布料支撑架1上设置有布料辊3，布料辊3用于放置布料，布料辊3一侧设置有卷尺2，卷尺2用于丈量布料长度，布料支撑架1前侧设置有绘图板15，绘图板15用于绘图，绘图板15底端设置有绘图板高度调节螺母16，绘图板高度调节螺母16用于调节绘图板15的高度，设计桌面7底端

设置有桌面支撑板8，桌面支撑板8用于支撑设计桌面7，桌面支撑板8一侧设置有旋转电机17，旋转电机17用于给服装展示支撑杆5的旋转提供动力，桌面支撑板8底部设置有气压伸缩杆11，气压伸缩杆11用于调节设计桌面7高度，气压伸缩杆11底部设置有防滑支撑底板12，防滑支撑底板12用于防滑和支撑气压伸缩杆11，防滑支撑底板12上设置有脚踏调节开关14，脚踏调节开关14用于控制气泵13的工作，脚踏调节开关14后侧设置有气泵13，气泵13用于给气压伸缩杆11的工作提供动力，设计桌面7一侧设置有笔盒支撑板9，笔盒支撑板9用于支撑笔盒10，笔盒支撑板9底端设置有笔盒10，笔盒10用于放置笔。

[0022] 上述结构中，脚轻踏脚踏调节开关14启动气泵13，再踏脚踏调节开关14调节气压伸缩杆11的伸缩长度，通过调节绘图板高度调节螺母16调节绘图板15的高度，将布料放置在布料辊3上，转动布料辊3观察卷尺2取下一定长度布料，将设计缝纫好的衣服放置在服装展示上支撑板4上，旋转电机17启动带动服装展示支撑杆5旋转观察设计的衣服。

[0023] 为了进一步实现绘图桌高度的调节，方便展示设计好的衣服，设计桌面7与服装展示支撑杆5通过轴承连接，服装展示支撑杆5与服装展示下支撑板6焊接，服装展示上支撑板4与服装展示支撑杆5焊接，布料支撑架1与设计桌面7焊接，布料支撑架1与布料辊3通过轴承连接，布料辊3与卷尺2套接，绘图板15与设计桌面7通过合页连接，笔盒支撑板9与设计桌面7焊接，设计桌面7与桌面支撑板8焊接，气压伸缩杆11与桌面支撑板8焊接，气压伸缩杆11与气泵13通过软管连接，气泵13与脚踏调节开关14电性连接，旋转电机17与服装展示支撑杆5通过联轴器连接。

[0024] 以上显示和描述了本发明的基本原理、主要特征和优点。本行业的技术人员应该了解，本发明不受上述实施例的限制，上述实施例和说明书中描述的只是说明本发明的原理，在不脱离本发明精神和范围的前提下，本发明还会有各种变化和改进，这些变化和改进都落入要求保护的本发明范围内。

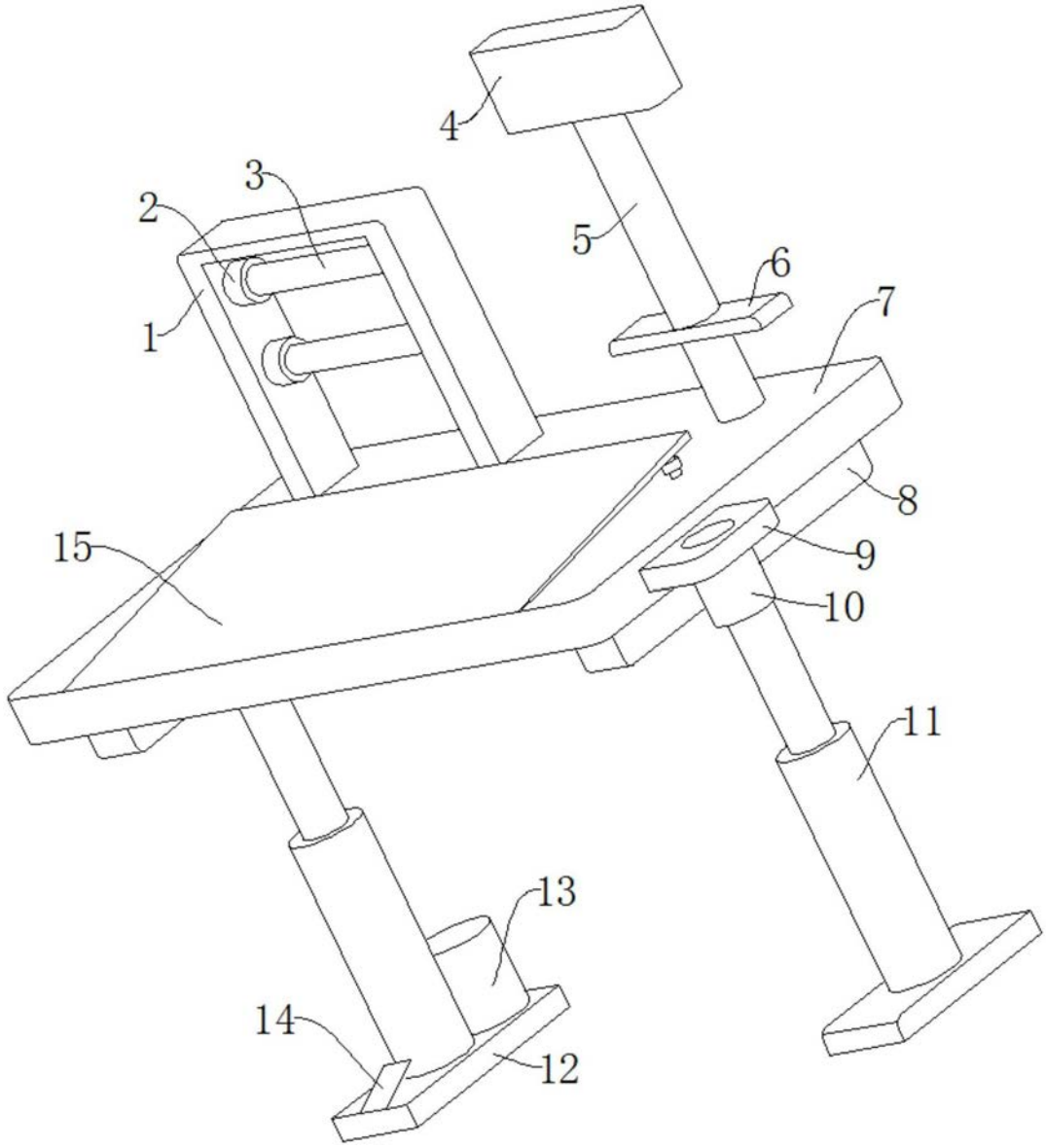

图1

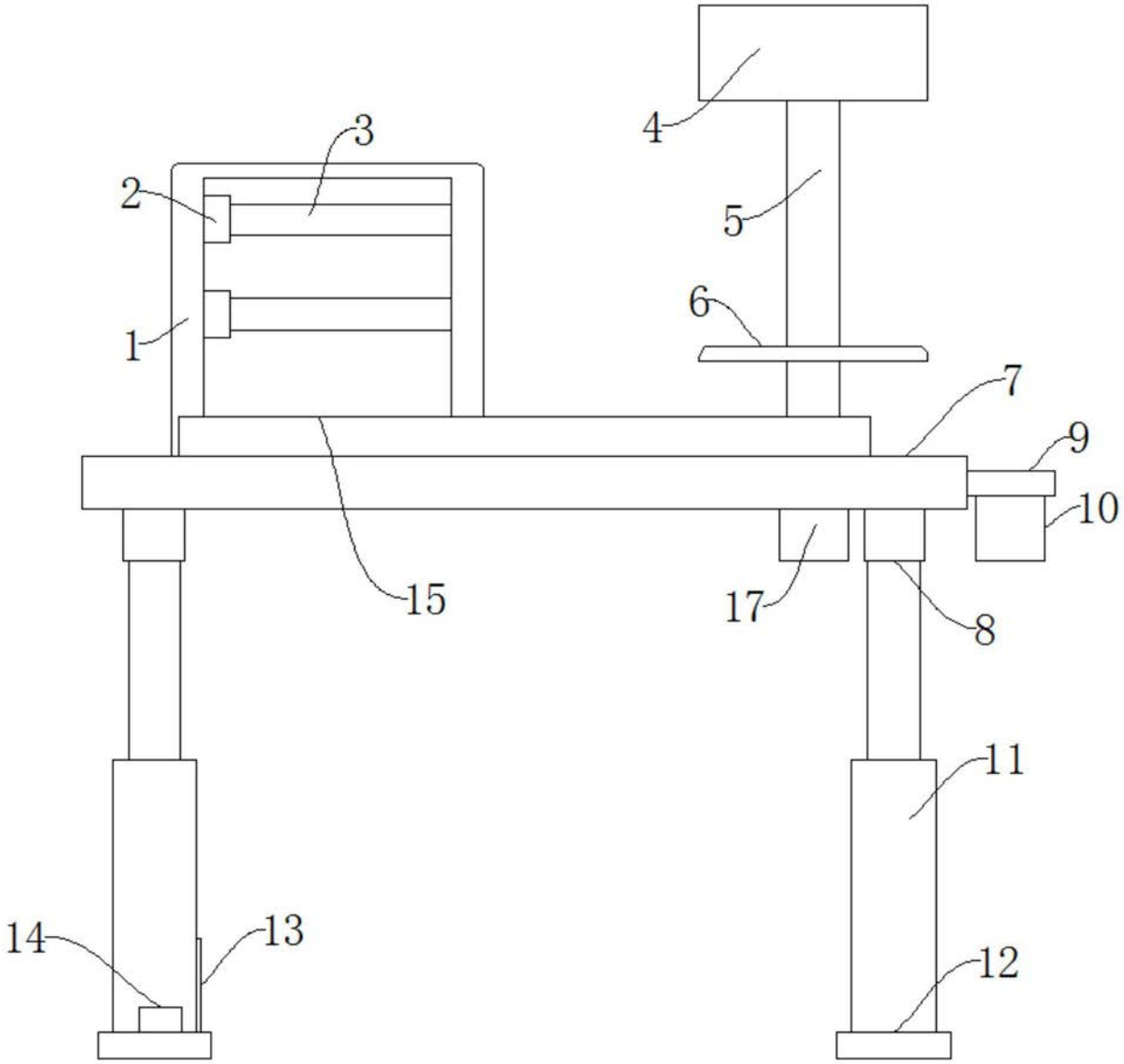

图2

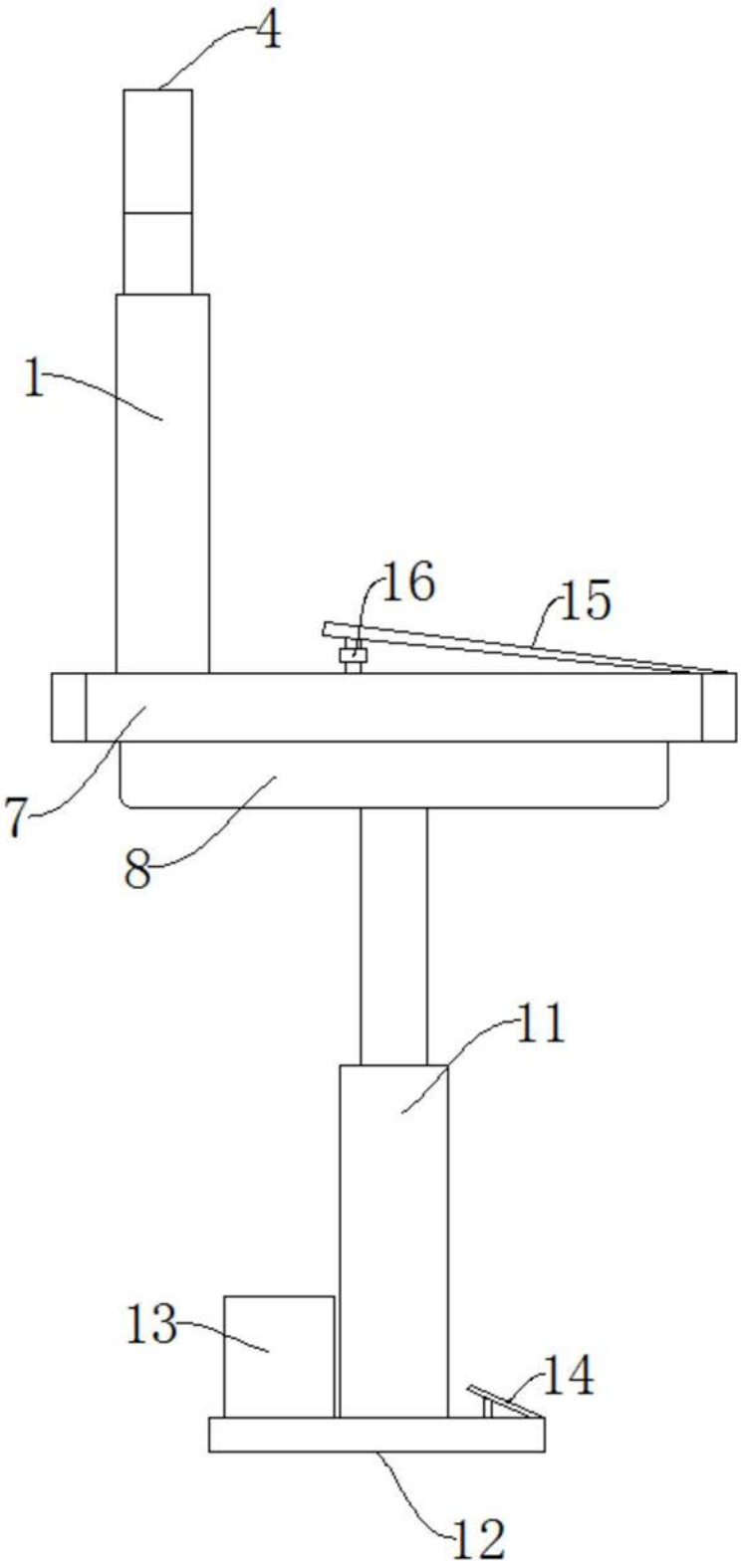

图3