(19)中华人民共和国国家知识产权局

(12)实用新型专利

(10)授权公告号 CN 208909544 U
(45)授权公告日 2019.05.31

(21)申请号 201820961290.X

(22)申请日 2018.06.21

(73)专利权人 曲靖师范学院
地址 655000 云南省曲靖市珠源西路

(72)发明人 杜国川

(74)专利代理机构 北京共腾智慧专利代理事务所(普通合伙) 11608
代理人 白海佳

(51)Int.Cl.
A47F 7/00(2006.01)
A47F 5/025(2006.01)
F21V 33/00(2006.01)
F21W 131/405(2006.01)

权利要求书1页 说明书3页 附图2页

(54)实用新型名称

一种可旋转的旅游商品展放架

(57)摘要

本实用新型公开了一种可旋转的旅游商品展放架，包括箱体，所述箱体的顶部固定连接有透明罩盖，所述箱体底部的四角均开设有通孔，所述箱体内腔两侧的前端和后端均固定连接有电动伸缩杆，所述电动伸缩杆的底部固定连接有横板，所述横板底部的前端和后端均固定连接有支腿，所述支腿的底部延伸至通孔的内腔并通过转轴活动连接有滚轮，所述箱体内腔的底部活动连接有竖管。本实用新型可以将旅游商品分别放置在第一放置板和第二放置板上进行展示，能够使第一放置板自转，使第二放置板以第一放置板为中心做公转运动，便于游客不同角度的观看放置板上的商品，提高了展示效果，能够吸引游客的目光，便于人们的使用。

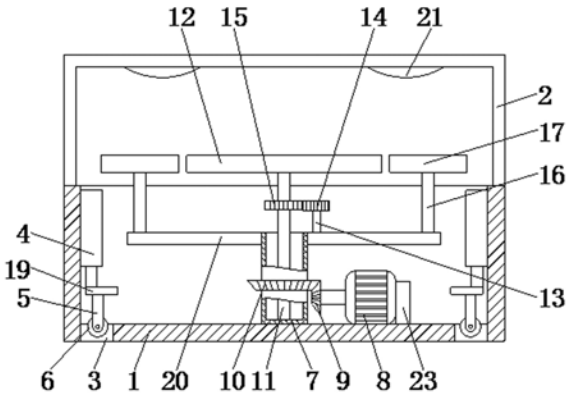

CN 208909544 U

1.一种可旋转的旅游商品展放架，包括箱体(1)，其特征在于：所述箱体(1)的顶部固定连接有透明罩盖(2)，所述箱体(1)底部的四角均开设有通孔(3)，所述箱体(1)内腔两侧的前端和后端均固定连接有电动伸缩杆(4)，所述电动伸缩杆(4)的底部固定连接有横板(19)，所述横板(19)底部的前端和后端均固定连接有支腿(5)，所述支腿(5)的底部延伸至通孔(3)的内腔并通过转轴活动连接有滚轮(6)，所述箱体(1)内腔的底部活动连接有竖管(7)，所述竖管(7)的表面套设有转盘(20)，所述箱体(1)内腔底部的右侧固定连接有电机(8)，所述电机(8)的转轴固定连接有第一锥齿轮(9)，所述竖管(7)的表面套设有第二锥齿轮(10)，所述第一锥齿轮(9)与第二锥齿轮(10)啮合，所述竖管(7)内腔的底部活动连接转杆(11)，所述转杆(11)的顶部延伸至透明罩盖(2)的内腔并固定连接有第一放置板(12)，所述转盘(20)的顶部固定连接有短杆(13)，所述短杆(13)的顶部固定连接有第一直齿轮(14)，所述转杆(11)的表面套设有第二直齿轮(15)，所述第一直齿轮(14)与第二直齿轮(15)啮合，所述转盘(20)的顶部活动连接有竖杆(16)，所述竖杆(16)的顶部固定连接有第二放置板(17)，所述透明罩盖(2)的正面活动连接有玻璃门(18)。

2.根据权利要求1所述的一种可旋转的旅游商品展放架，其特征在于：所述电机(8)的右侧固定连接有固定块(23)，所述固定块(23)的底部与箱体(1)内腔的底部固定连接。

3.根据权利要求1所述的一种可旋转的旅游商品展放架，其特征在于：所述透明罩盖(2)内腔的顶部固定连接有照明灯(21)，所述照明灯(21)的数量为两个。

4.根据权利要求1所述的一种可旋转的旅游商品展放架，其特征在于：所述玻璃门(18)的正面固定连接有把手(22)，所述把手(22)的表面设置有防滑纹。

一种可旋转的旅游商品展放架

技术领域

[0001] 本实用新型涉及展放架技术领域，具体为一种可旋转的旅游商品展放架。

背景技术

[0002] 旅游商品是旅游业经营的供游客在旅行期间购买的各种商品，旅游商品品种繁多，有旅游食品，轻工业品，纺织工业品，手工业品，工艺美术品，文物，土特产，旅游纪念品等，其中许多商品驰名中外，如烹调技术高超，风格独特的各种食品菜肴，技艺精湛的工艺美术品，独具一格的金石字画，文房四宝，以及丝绸刺绣，文物古玩，名贵的中药材，反映传统特色的日用小商品和纪念品等，人们将旅游商品放置于展放架上进行展放，现有的旅游商品展放架结构简单，不具有旋转的功能，使得游客不便于从不同角度观看商品，降低了展放架的展示效果，不便于人们的使用。

实用新型内容

[0003] 本实用新型的目的在于提供一种可旋转的旅游商品展放架，具备可旋转，展示效果好的优点，解决了现有的旅游商品展放架结构简单，不具有旋转的功能，使得游客不便于从不同角度观看商品，降低了展放架展示效果的问题。

[0004] 为实现上述目的，本实用新型提供如下技术方案：一种可旋转的旅游商品展放架，包括箱体，所述箱体的顶部固定连接有透明罩盖，所述箱体底部的四角均开设有通孔，所述箱体内腔两侧的前端和后端均固定连接有电动伸缩杆，所述电动伸缩杆的底部固定连接有横板，所述横板底部的前端和后端均固定连接有支腿，所述支腿的底部延伸至通孔的内腔并通过转轴活动连接有滚轮，所述箱体内腔的底部活动连接有竖管，所述竖管的表面套设有转盘，所述箱体内腔底部的右侧固定连接有电机，所述电机的转轴固定连接有第一锥齿轮，所述竖管的表面套设有第二锥齿轮，所述第一锥齿轮与第二锥齿轮啮合，所述竖管内腔的底部活动连接转杆，所述转杆的顶部延伸至透明罩盖的内腔并固定连接有第一放置板，所述转盘的顶部固定连接有短杆，所述短杆的顶部固定连接有第一直齿轮，所述转杆的表面套设有第二直齿轮，所述第一直齿轮与第二直齿轮啮合，所述转盘的顶部活动连接有竖杆，所述竖杆的顶部固定连接有第二放置板，所述透明罩盖的正面活动连接有玻璃门。

[0005] 优选的，所述电机的右侧固定连接有固定块，所述固定块的底部与箱体内腔的底部固定连接。

[0006] 优选的，所述透明罩盖内腔的顶部固定连接有照明灯，所述照明灯的数量为两个。

[0007] 优选的，所述玻璃门的正面固定连接有把手，所述把手的表面设置有防滑纹。

[0008] 与现有技术相比，本实用新型的有益效果如下：

[0009] 1、本实用新型通过箱体，透明罩盖，通孔，电动伸缩杆，横板，支腿，滚轮，竖管，转盘，电机，第一锥齿轮，第二锥齿轮，转杆，第一放置板，短杆，第一直齿轮，第二直齿轮，竖杆，第二放置板和玻璃门进行配合，可以将旅游商品分别放置在第一放置板和第二放置板上进行展示，能够使第一放置板自转，使第二放置板以第一放置板为中心做公转运动，便于

游客不同角度的观看放置板上的商品，提高了展示效果，能够吸引游客的目光，便于人们的使用。

[0010] 2、本实用新型通过设置固定块，能够对电机进行加固，提高了电机的稳固性，通过设置照明灯，能够对展放架内部进行照明，通过设置把手，便于玻璃门的开合，通过设置透明罩盖，便于游客从外部观看展放架内部商品，同时能够对商品进行密封保护，避免游客触碰商品造成商品的损坏，通过电动伸缩杆伸长带动横板向下移动，横板带动支腿和滚轮向下移动，使滚轮穿过通孔与地面接触，便于展放架的移动。

附图说明

[0011] 图1为本实用新型结构示意图；

[0012] 图2为本实用新型结构正视示意图；

[0013] 图3为本实用新型第一放置板和第二放置板的结构俯视示意图。

[0014] 图中：1箱体、2透明罩盖、3通孔、4电动伸缩杆、5支腿、6滚轮、7竖管、8电机、9第一锥齿轮、10第二锥齿轮、11转杆、12第一放置板、13短杆、14第一直齿轮、15第二直齿轮、16竖杆、17第二放置板、18玻璃门、19横板、20转盘、21照明灯、22把手、23固定块。

具体实施方式

[0015] 下面将结合本实用新型实施例中的附图，对本实用新型实施例中的技术方案进行清楚，完整地描述，显然，所描述的实施例仅仅是本实用新型一部分实施例，而不是全部的实施例。基于本实用新型中的实施例，本领域普通技术人员在没有做出创造性劳动前提下所获得的所有其他实施例，都属于本实用新型保护的范围。

[0016] 请参阅图1-3，一种可旋转的旅游商品展放架，包括箱体1，箱体1的顶部固定连接有透明罩盖2，透明罩盖2内腔的顶部固定连接有照明灯21，照明灯21的数量为两个，通过设置照明灯21，能够对展放架内部进行照明，通过设置透明罩盖2，便于游客从外部观看展放架内部商品，同时能够对商品进行密封保护，避免游客触碰商品造成商品的损坏，箱体1底部的四角均开设有通孔3，箱体1内腔两侧的前端和后端均固定连接有电动伸缩杆4，电动伸缩杆4的底部固定连接有横板19，横板19底部的前端和后端均固定连接有支腿5，支腿5的底部延伸至通孔3的内腔并通过转轴活动连接有滚轮6，通过电动伸缩杆4伸长带动横板19向下移动，横板19带动支腿5和滚轮6向下移动，使滚轮6穿过通孔3与地面接触，便于展放架的移动，箱体1内腔的底部活动连接有竖管7，竖管7的表面套设有转盘20，箱体1内腔底部的右侧固定连接有电机8，电机8的右侧固定连接有固定块23，固定块23的底部与箱体1内腔的底部固定连接，通过设置固定块23，能够对电机8进行加固，提高了电机8的稳固性，电机8的转轴固定连接有第一锥齿轮9，竖管7的表面套设有第二锥齿轮10，第一锥齿轮9与第二锥齿轮10啮合，竖管7内腔的底部活动连接转杆11，转杆11的顶部延伸至透明罩盖2的内腔并固定连接有第一放置板12，转盘20的顶部固定连接有短杆13，短杆13的顶部固定连接有第一直齿轮14，转杆11的表面套设有第二直齿轮15，第一直齿轮14与第二直齿轮15啮合，转盘20的顶部活动连接有竖杆16，竖杆16的顶部固定连接有第二放置板17，透明罩盖2的正面活动连接有玻璃门18，玻璃门18的正面固定连接有把手22，把手22的表面设置有防滑纹，通过设置把手22，便于玻璃门18的开合，通过箱体1、透明罩盖2、通孔3、电动伸缩杆4、横板19、支腿5、

滚轮6、竖管7、转盘20、电机8、第一锥齿轮9、第二锥齿轮10、转杆11、第一放置板12、短杆13、第一直齿轮14、第二直齿轮15、竖杆16、第二放置板17和玻璃门18进行配合，可以将旅游商品分别放置在第一放置板12和第二放置板17上进行展示，能够使第一放置板12自转，使第二放置板17以第一放置板12为中心做公转运动，便于游客不同角度的观看放置板上的商品，提高了展示效果，能够吸引游客的目光，便于人们的使用。

[0017] 使用时，打开玻璃门18，人们将旅游商品放置在第一放置板12和第二放置板17上，通过电机8的转轴带动第一锥齿轮9旋转，第一锥齿轮9带动第二锥齿轮10旋转，第二锥齿轮10带动竖管7旋转，竖管7带动转盘20旋转，转盘20分别带动短杆13、竖杆16和第二放置板17旋转，第二放置板17以第一放置板12为中心做公转运动，短杆13带动第一直齿轮14旋转，第一直齿轮14带动第二直齿轮15旋转，第二直齿轮15带动转杆11旋转，转杆11带动第一放置板12旋转，使展放架具备旋转的功能。

[0018] 综上所述：该可旋转的旅游商品展放架，通过箱体1、透明罩盖2、通孔3、电动伸缩杆4、横板19、支腿5、滚轮6、竖管7、转盘20、电机8、第一锥齿轮9、第二锥齿轮10、转杆11、第一放置板12、短杆13、第一直齿轮14、第二直齿轮15、竖杆16、第二放置板17和玻璃门18的配合，解决了现有的旅游商品展放架结构简单，不具有旋转的功能，使得游客不便于从不同角度观看商品，降低了展放架展示效果的问题。

[0019] 尽管已经示出和描述了本实用新型的实施例，对于本领域的普通技术人员而言，可以理解在不脱离本实用新型的原理和精神的情况下可以对这些实施例进行多种变化，修改，替换和变型，本实用新型的范围由所附权利要求及其等同物限定。

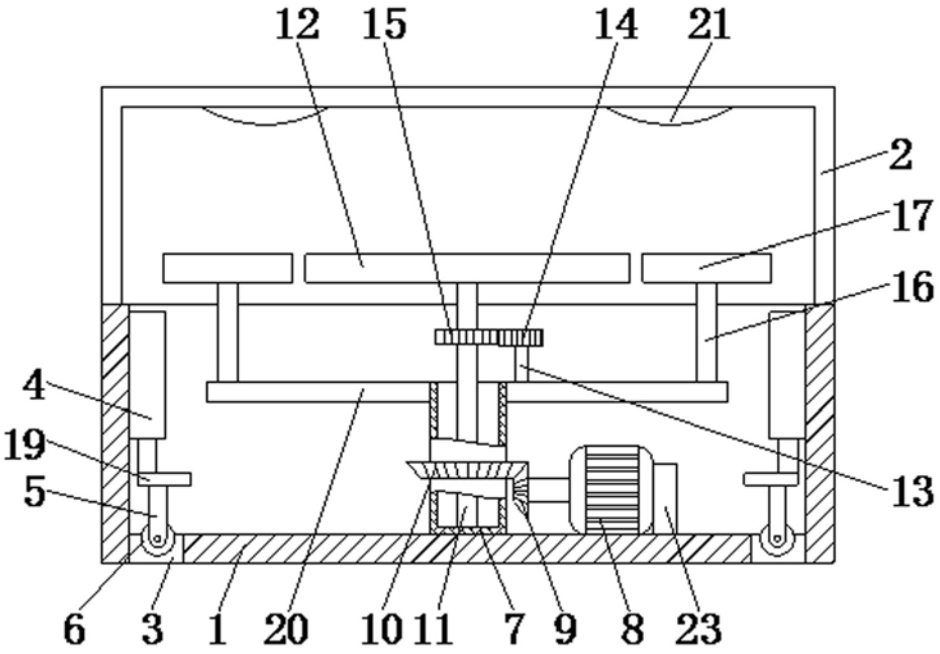

图1

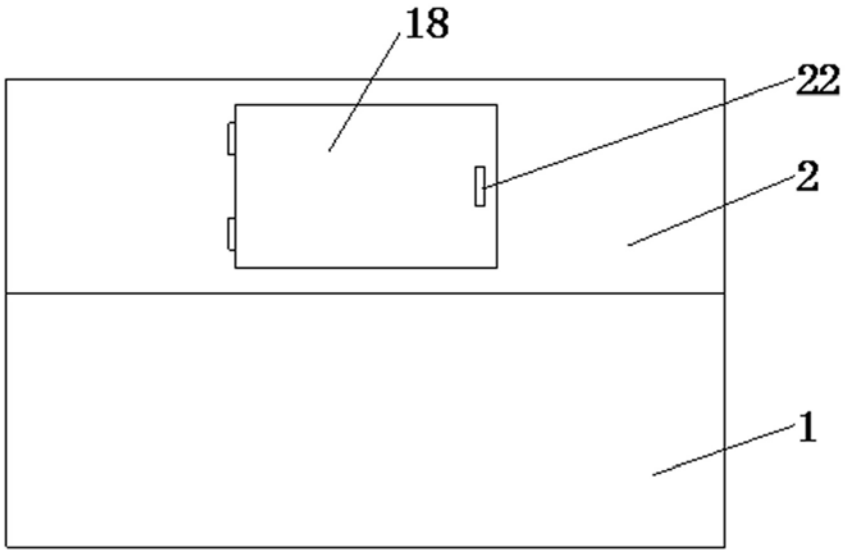

图2

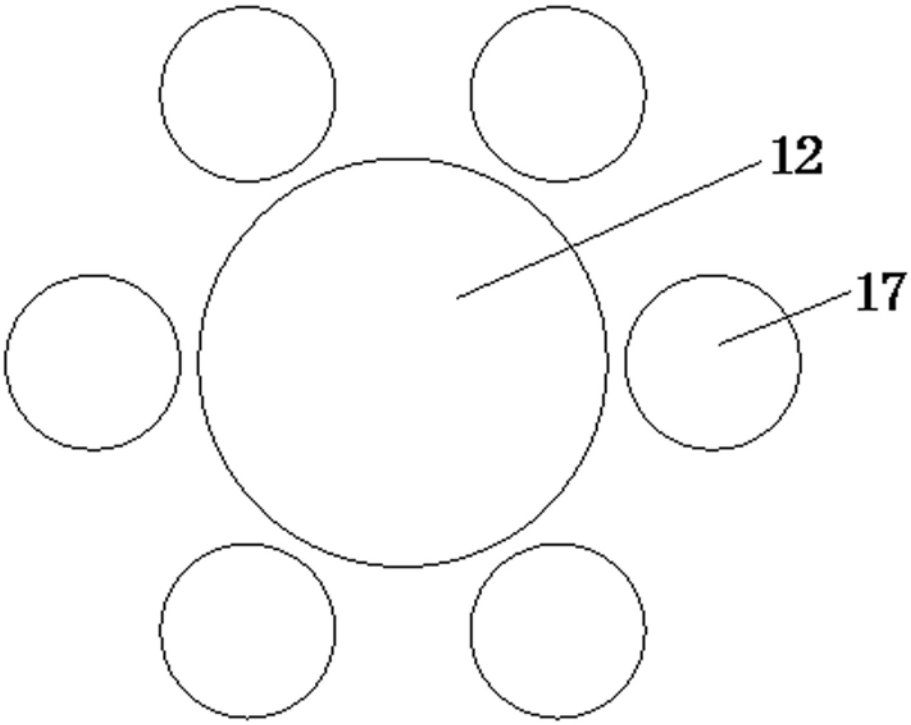

图3