(19)中华人民共和国国家知识产权局

(12)发明专利

(10)授权公告号 CN 110917031 B
(45)授权公告日 2022.02.11

(21)申请号 201911247558.9
(22)申请日 2019.12.09
(65)同一申请的已公布的文献号
申请公布号 CN 110917031 A
(43)申请公布日 2020.03.27
(73)专利权人 怀化五零三侗医药科技开发有限公司
地址 418000 湖南省怀化市高新区创业创新大楼19楼
(72)发明人 汪冶 郑钦方
(74)专利代理机构 长沙智勤知识产权代理事务所(普通合伙) 43254
代理人 彭凤琴
(51)Int.Cl.
A61J 3/00(2006.01)

(56)对比文件
CN 208448148 U,2019.02.01
CN 103271825 A,2013.09.04
CN 110420121 A,2019.11.08
CN 206700407 U,2017.12.05
CN 206572007 U,2017.10.20
CN 106359688 A,2017.02.01
US 4583681 A,1986.04.22

审查员 王东妮

权利要求书1页 说明书4页 附图6页

(54)发明名称

一种中药汤剂熬制装置

(57)摘要

本发明公开了一种中药汤剂熬制装置，包括盒体，所述盒体顶部设置有盒盖，所述盒体内部设置有加温内胆，所述加温内胆内部设置有药材搅拌机构；所述药材搅拌机构包括过滤盒。本发明通过设置有药材搅拌机构，在熬制过程中，可以转动搅拌盘，从而带动搅拌轴转动，而搅拌轴转动，可以带动处于过滤盒内部的搅拌杆转动，通过搅拌杆可以对过滤盒内部的药材进行搅拌翻转，从而提高与加温内胆内部清水的混合效率，当汤剂熬制完成后，可以取出盒盖，过滤盒随之被取出，药渣也被过滤盒带出，便于清理，对比现有技术，既可以对药材进行收纳，又不会使之堆积在一起，影响到熬制汤剂的质量。

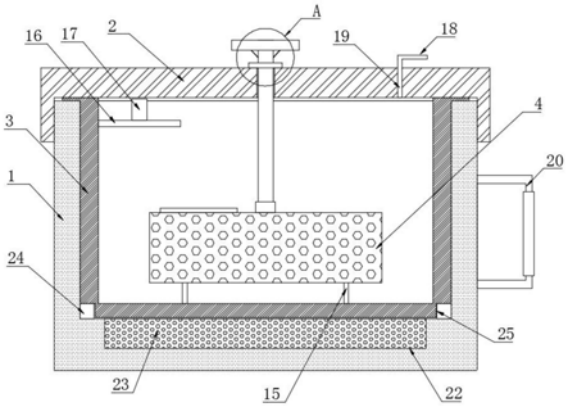

CN 110917031 B

1.一种中药汤剂熬制装置，包括盒体(1)，其特征在于：所述盒体(1)顶部设置有盒盖(2)，所述盒体(1)内部设置有加温内胆(3)，所述加温内胆(3)内部设置有药材搅拌机构；

所述药材搅拌机构包括过滤盒(4)，所述过滤盒(4)表面均匀贯穿设置有多个过滤孔(5)，所述过滤盒(4)顶部贯穿设置有搅拌孔(6)，所述搅拌孔(6)内部固定设置有固定管(7)，所述固定管(7)内部设置有搅拌轴(8)，所述搅拌轴(8)通过轴承与固定管(7)活动连接，所述搅拌轴(8)底部延伸至过滤盒(4)内部，所述搅拌轴(8)底部均匀设置有多个搅拌杆(9)，所述盒盖(2)面向搅拌轴(8)的一侧设置有穿孔(10)，所述搅拌轴(8)顶端贯穿穿孔(10)并延伸至盒盖(2)外侧，所述搅拌轴(8)顶部固定设置有搅拌盘(11)，所述过滤盒(4)顶部一侧开设有开口(12)，所述开口(12)顶部设置有盖板(13)，所述盖板(13)一侧与过滤盒(4)铰接，所述盖板(13)另一侧与过滤盒(4)之间设置有卡扣(14)，所述过滤盒(4)底部设置有定位杆(15)，所述定位杆(15)与过滤孔(5)相匹配，所述定位杆(15)底部与加温内胆(3)固定连接；所述加温内胆(3)内壁一侧设置有防泄板(16)，所述防泄板(16)顶部设置有伸缩管(17)，所述伸缩管(17)与防泄板(16)相通。

2.根据权利要求1所述的一种中药汤剂熬制装置，其特征在于：所述防泄板(16)截面形状设置为弧形。

3.根据权利要求1所述的一种中药汤剂熬制装置，其特征在于：所述盒盖(2)顶部一侧设置有出气管(18)，所述出气管(18)截面形状设置为L形，所述盒盖(2)与出气管(18)相接触的一侧贯穿设置有出气孔(19)，所述出气孔(19)与出气管(18)相通。

4.根据权利要求1所述的一种中药汤剂熬制装置，其特征在于：所述盒体(1)一侧设置有把手(20)，所述把手(20)上设置有隔热套(21)，所述隔热套(21)由石棉材料制成。

5.根据权利要求1所述的一种中药汤剂熬制装置，其特征在于：所述盒体(1)内腔底部设置有放置槽(22)，所述放置槽(22)内部设置有加热器(23)。

6.根据权利要求1所述的一种中药汤剂熬制装置，其特征在于：所述盒体(1)底部设置有固定圈(24)，所述加温内胆(3)底部设置有固定槽(25)，所述固定圈(24)与固定槽(25)相匹配。

7.根据权利要求1所述的一种中药汤剂熬制装置，其特征在于：所述盒盖(2)与搅拌轴(8)的连接处设置有限位圈(26)，所述搅拌轴(8)通过轴承与限位圈(26)活动连接。

一种中药汤剂熬制装置

技术领域

[0001] 本发明实施例涉及中药汤剂熬制技术领域，具体涉及一种中药汤剂熬制装置。

背景技术

[0002] 中药汤剂系指将药材饮片或粗颗粒加水煎煮或沸水浸泡后，去渣取汁而得到的液体制剂，中药汤剂是中药最为古老的剂型之一，在中医临床应用中也最为广泛。汤剂能够充分适应中医辨证施治的需要，并具有疗效快，易吸收，作用强等几大特点。正确服用中药汤剂可以加速病情的好转，而错误的服用方法会使病情恶化，如果直接用热水煎煮，中药材表层的淀粉、蛋白质等成分会突然受热而糊化或凝固，妨碍淀粉、蛋白质本身的浸出，也阻碍中药材内部其他有效成分的浸出。正确的做法是先把药物用凉开水浸泡一段时间后(30分钟左右)再煎，这样有利于中药材所含有效成分的浸润、溶解、浸出，现在城镇居民的生活用水，多是自来水，它既不是天水类(雨雾雪水)，也不同于地水类(江湖河水)，而是经过化学处理的水。为了保证对水的消毒，自来水中必定残留一定量的余氯，而水质较差的地区，余氯含量更大。

[0003] 现有技术存在以下不足：现有中药汤剂通常是通过将药锅放置到气灶等上进行熬制，而在熬制过程中，药锅内部的药材会堆积在一起，药效成分不能更好的与水进行融合，且在倒药液时，药材会随之流出，使用及其不方便。

发明内容

[0004] 为此，本发明实施例提供一种中药汤剂熬制装置，通过设置有药材搅拌机构，在熬制过程中，可以转动搅拌盘，从而带动搅拌轴转动，而搅拌轴转动，可以带动处于过滤盒内部的搅拌杆转动，通过搅拌杆可以对过滤盒内部的药材进行搅拌翻转，从而提高与加温内胆内部清水的混合效率，当汤剂熬制完成后，可以取出盒盖，过滤盒随之被取出，药渣也被过滤盒带出，便于清理，对比现有技术，既可以对药材进行收纳，又不会使之堆积在一起，影响到熬制汤剂的质量，以解决现有技术中由于药锅内部的药材会堆积在一起，导致汤剂质量较低的问题。

[0005] 为了实现上述目的，本发明实施例提供如下技术方案：一种中药汤剂熬制装置，包括盒体，所述盒体顶部设置有盒盖，所述盒体内部设置有加温内胆，所述加温内胆内部设置有药材搅拌机构；

[0006] 所述药材搅拌机构包括过滤盒，所述过滤盒表面均匀贯穿设置有多个过滤孔，所述过滤盒顶部贯穿设置有搅拌孔，所述搅拌孔内部固定设置有固定管，所述固定管内部设置有搅拌轴，所述搅拌轴通过轴承与固定管活动连接，所述搅拌轴底部延伸至过滤盒内部，所述搅拌轴底部均匀设置有多个搅拌杆，所述盒盖面向搅拌轴的一侧设置有穿孔，所述搅拌轴顶端贯穿穿孔并延伸至盒盖外侧，所述搅拌轴顶部固定设置有搅拌盘，所述过滤盒顶部一侧开设有开口，所述开口顶部设置有盖板，所述盖板一侧与过滤盒铰接，所述盖板另一侧与过滤盒之间设置有卡扣，所述过滤盒底部设置有定位杆，所述定位杆与过滤孔相匹配，

所述定位杆底部与加温内胆固定连接。

[0007] 进一步地，所述加温内胆内壁一侧设置有防泄板，所述防泄板顶部设置有伸缩管，所述伸缩管与防泄板相通。

[0008] 进一步地，所述防泄板截面形状设置为弧形。

[0009] 进一步地，所述盒盖顶部一侧设置有出气管，所述出气管截面形状设置为L形，所述盒盖与出气管相接触的一侧贯穿设置有出气孔，所述出气孔与出气管相通。

[0010] 进一步地，所述盒体一侧设置有把手，所述把手上设置有隔热套，所述隔热套由石棉材料制成。

[0011] 进一步地，所述盒体内腔底部设置有放置槽，所述放置槽内部设置有加热器。

[0012] 进一步地，所述盒体底部设置有固定圈，所述加温内胆底部设置有固定槽，所述固定圈与固定槽相匹配。

[0013] 进一步地，所述盒盖与搅拌轴的连接处设置有限位圈，所述搅拌轴通过轴承与限位圈活动连接。

[0014] 本发明实施例具有如下优点：

[0015] 1、通过设置有药材搅拌机构，在熬制过程中，可以转动搅拌盘，从而带动搅拌轴转动，而搅拌轴转动，可以带动处于过滤盒内部的搅拌杆转动，通过搅拌杆可以对过滤盒内部的药材进行搅拌翻转，从而提高与加温内胆内部清水的混合效率，当汤剂熬制完成后，可以取出盒盖，过滤盒随之被取出，药渣也被过滤盒带出，便于清理，对比现有技术，既可以对药材进行收纳，又不会使之堆积在一起，影响到熬制汤剂的质量；

[0016] 2、通过设置有防泄板和伸缩管，当需要倒出汤剂时，将盒盖取下后，将伸缩管拉长，再抓住把手，倾斜盒体，药液会通过伸缩管流出，极大的方便了使用者倾倒药液。

附图说明

[0017] 为了更清楚地说明本发明的实施方式或现有技术中的技术方案，下面将对实施方式或现有技术描述中所需要使用的附图作简单地介绍。显而易见地，下面描述中的附图仅仅是示例性的，对于本领域普通技术人员来讲，在不付出创造性劳动的前提下，还可以根据提供的附图引伸获得其它的实施附图。

[0018] 本说明书所绘示的结构、比例、大小等，均仅用以配合说明书所揭示的内容，以供熟悉此技术的人士了解与阅读，并非用以限定本发明可实施的限定条件，故不具技术上的实质意义，任何结构的修饰、比例关系的改变或大小的调整，在不影响本发明所能产生的功效及所能达成的目的下，均应仍落在本发明所揭示的技术内容得能涵盖的范围内。

[0019] 图1为本发明提供的整体结构剖视图；

[0020] 图2为本发明提供的图1中A处局部结构示意图；

[0021] 图3为本发明提供的过滤盒结构剖视图；

[0022] 图4为本发明提供的加温内胆结构俯视图；

[0023] 图5为本发明提供的盒体在倾倒药液时结构剖视图；

[0024] 图6为本发明提供的固定管结构示意图；

[0025] 图7为本发明提供的装置整体结构示意图；

[0026] 图中：1盒体、2盒盖、3加温内胆、4过滤盒、5过滤孔、6搅拌孔、7固定管、8搅拌轴、9

搅拌杆、10穿孔、11搅拌盘、12开口、13盖板、14卡扣、15定位杆、16防泄板、17伸缩管、18出气管、19出气孔、20把手、21隔热套、22放置槽、23加热器、24固定圈、25固定槽、26限位圈。

具体实施方式

[0027] 以下由特定的具体实施例说明本发明的实施方式，熟悉此技术的人士可由本说明书所揭露的内容轻易地了解本发明的其他优点及功效，显然，所描述的实施例是本发明一部分实施例，而不是全部的实施例。基于本发明中的实施例，本领域普通技术人员在没有做出创造性劳动前提下所获得的所有其他实施例，都属于本发明保护的范围。

[0028] 参照说明书附图1-7，该实施例的一种中药汤剂熬制装置，包括盒体1，所述盒体1顶部设置有盒盖2，所述盒体1内部设置有加温内胆3，所述加温内胆3内部设置有药材搅拌机构；

[0029] 所述药材搅拌机构包括过滤盒4，所述过滤盒4表面均匀贯穿设置有多个过滤孔5，所述过滤盒4顶部贯穿设置有搅拌孔6，所述搅拌孔6内部固定设置有固定管7，所述固定管7内部设置有搅拌轴8，所述搅拌轴8通过轴承与固定管7活动连接，所述搅拌轴8底部延伸至过滤盒4内部，所述搅拌轴8底部均匀设置有多个搅拌杆9，所述盒盖2面向搅拌轴8的一侧设置有穿孔10，所述搅拌轴8顶端贯穿穿孔10并延伸至盒盖2外侧，所述搅拌轴8顶部固定设置有搅拌盘11，所述过滤盒4顶部一侧开设有开口12，所述开口12顶部设置有盖板13，所述盖板13一侧与过滤盒4铰接，所述盖板13另一侧与过滤盒4之间设置有卡扣14，所述过滤盒4底部设置有定位杆15，所述定位杆15与过滤孔5相匹配，所述定位杆15底部与加温内胆3固定连接。

[0030] 实施场景具体为：本发明在使用时，当需要熬制中药汤剂时，打开盖板13，将中药药材倒入过滤盒4内，盖上盖板13，并通过卡扣14进行固定，在往加温内胆3内倒入清水，盖上盒盖2，过滤盒4会随之停留在加温内胆3内部，过滤盒4上的过滤孔5可以使清水与药材相接触，而加温内胆3内部的定位杆15会插入到过滤盒4上的过滤孔5内，对过滤盒4进行固定，通过加热器23对加温内胆3进行加热，从而熬制汤剂，在熬制过程中，可以转动搅拌盘11，从而带动搅拌轴8转动，加固管7的设置，可以提高搅拌轴8与过滤盒4之间的牢固性，而搅拌轴8转动，可以带动处于过滤盒4内部的搅拌杆9转动，通过搅拌杆9可以对过滤盒4内部的药材进行搅拌翻转，从而提高与加温内胆3内部清水的混合效率，当汤剂熬制完成后，可以取出盒盖2，过滤盒4随之被取出，药渣也被过滤盒4带出，便于清理，该实施方式具体解决了现有技术中存在的在熬制中药汤剂时，药材堆积在一起，既不方便处理，熬制效果也不好的问题。

[0031] 参照说明书附图4-7，该实施例的一种中药汤剂熬制装置，所述加温内胆3内壁一侧设置有防泄板16，所述防泄板16顶部设置有伸缩管17，所述伸缩管17与防泄板16相通，防泄板16可以防止药液直接从加温内胆3侧边流出，方便了使用者倾倒药液。

[0032] 进一步地，所述防泄板16截面形状设置为弧形。

[0033] 进一步地，所述盒盖2顶部一侧设置有出气管18，所述出气管18截面形状设置为L形，所述盒盖2与出气管18相接触的一侧贯穿设置有出气孔19，所述出气孔19与出气管18相通。

[0034] 进一步地，所述盒体1一侧设置有把手20，所述把手20上设置有隔热套21，所述隔

热套21由石棉材料制成，隔热套21的设置，可以防止使用者在倒药液时，触碰到盒体1而被烫伤，有效提高了装置的实用性。

[0035] 进一步地，所述盒体1内腔底部设置有放置槽22，所述放置槽22内部设置有加热器23。

[0036] 进一步地，所述盒体1底部设置有固定圈24，所述加温内胆3底部设置有固定槽25，所述固定圈24与固定槽25相匹配，通过固定圈24与固定槽25的相配合，可以提高加温内胆3在盒体1内部的稳定性。

[0037] 进一步地，所述盒盖2与搅拌轴8的连接处设置有限位圈26，所述搅拌轴8通过轴承与限位圈26活动连接。

[0038] 实施场景具体为：本发明在使用时，当盒体1内部的液体沸腾时，会产生蒸汽，而蒸汽会通过出气管18流出，而出气管18截面形状设置为L形，可以改变蒸汽流动的轨迹，防止蒸汽流出对使用者造成烫伤，而当需要倒出汤剂时，将盒盖2取下后，将伸缩管17拉长，再抓住把手20，倾斜盒体1，防泄板16可以防止药液直接从加温内胆3侧边流出，药液会通过伸缩管17流出，极大的方便了使用者倾倒药液，而把手20上隔热套21的设置，可以防止使用者在倒药液时，触碰到盒体1而被烫伤，有效提高了装置的实用性。

[0039] 工作原理：

[0040] 参照说明书附图1-7，本发明在使用时，当需要熬制中药汤剂时，打开盖板13，将中药药材倒入过滤盒4内，盖上盖板13，并通过卡扣14进行固定，在往加温内胆3内倒入清水，盖上盒盖2，过滤盒4会随之停留在加温内胆3内部，而加温内胆3内部的定位杆15会插入到过滤盒4上的过滤孔5内，对过滤盒4进行固定，通过加热器23对加温内胆3进行加热，从而熬制汤剂，在熬制过程中，可以转动搅拌盘11，从而带动搅拌轴8转动，而搅拌轴8转动，可以带动处于过滤盒4内部的搅拌杆9转动，通过搅拌杆9可以对过滤盒4内部的药材进行搅拌翻转，从而提高与加温内胆3内部清水的混合效率，当汤剂熬制完成后，可以取出盒盖2，过滤盒4随之被取出，药渣也被过滤盒4带出。

[0041] 参照说明书附图4-7，本发明在使用时，当盒体1内部的液体沸腾时，会产生蒸汽，而蒸汽会通过出气管18流出，而出气管18截面形状设置为L形，可以改变蒸汽流动的轨迹，防止蒸汽流出对使用者造成烫伤，而当需要倒出汤剂时，将盒盖2取下后，将伸缩管17拉长，再抓住把手20，倾斜盒体1，药液会通过伸缩管17流出。

[0042] 虽然，上文中已经用一般性说明及具体实施例对本发明作了详尽的描述，但在本发明基础上，可以对之作一些修改或改进，这对本领域技术人员而言是显而易见的。因此，在不偏离本发明精神的基础上所做的这些修改或改进，均属于本发明要求保护的范围。

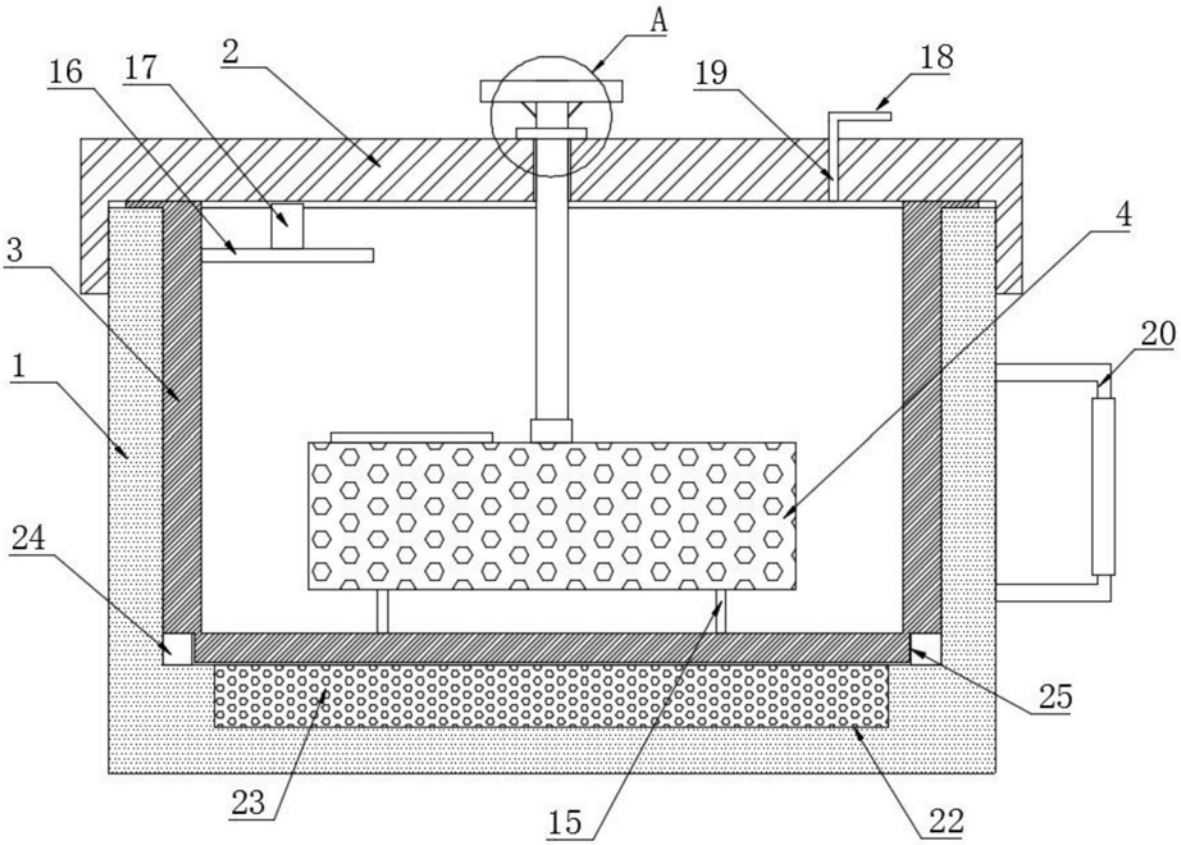

图1

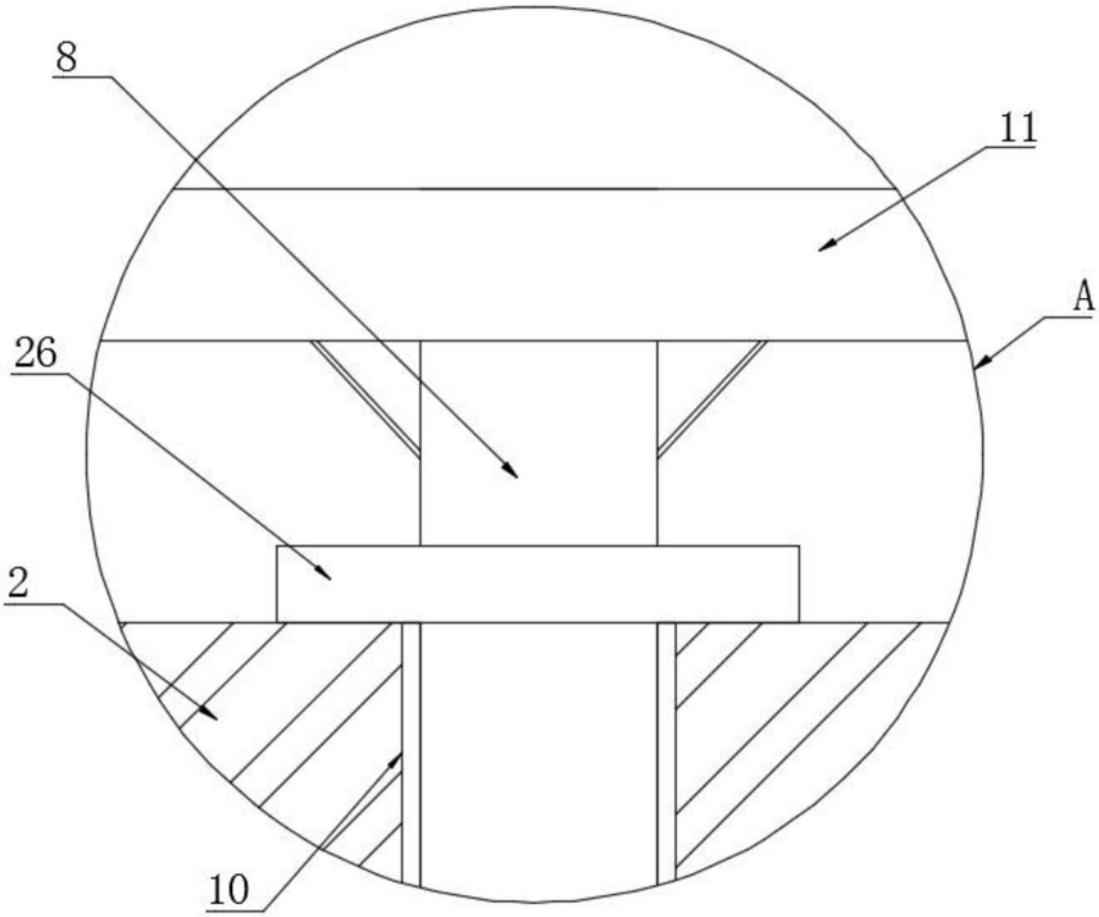

图2

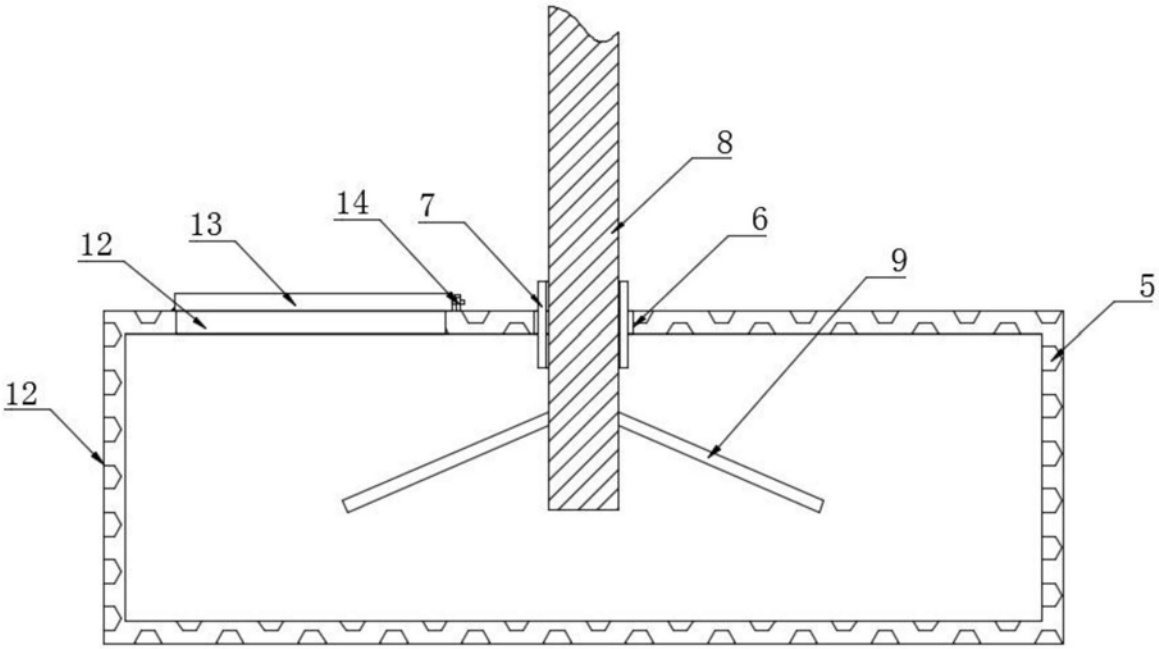

图3

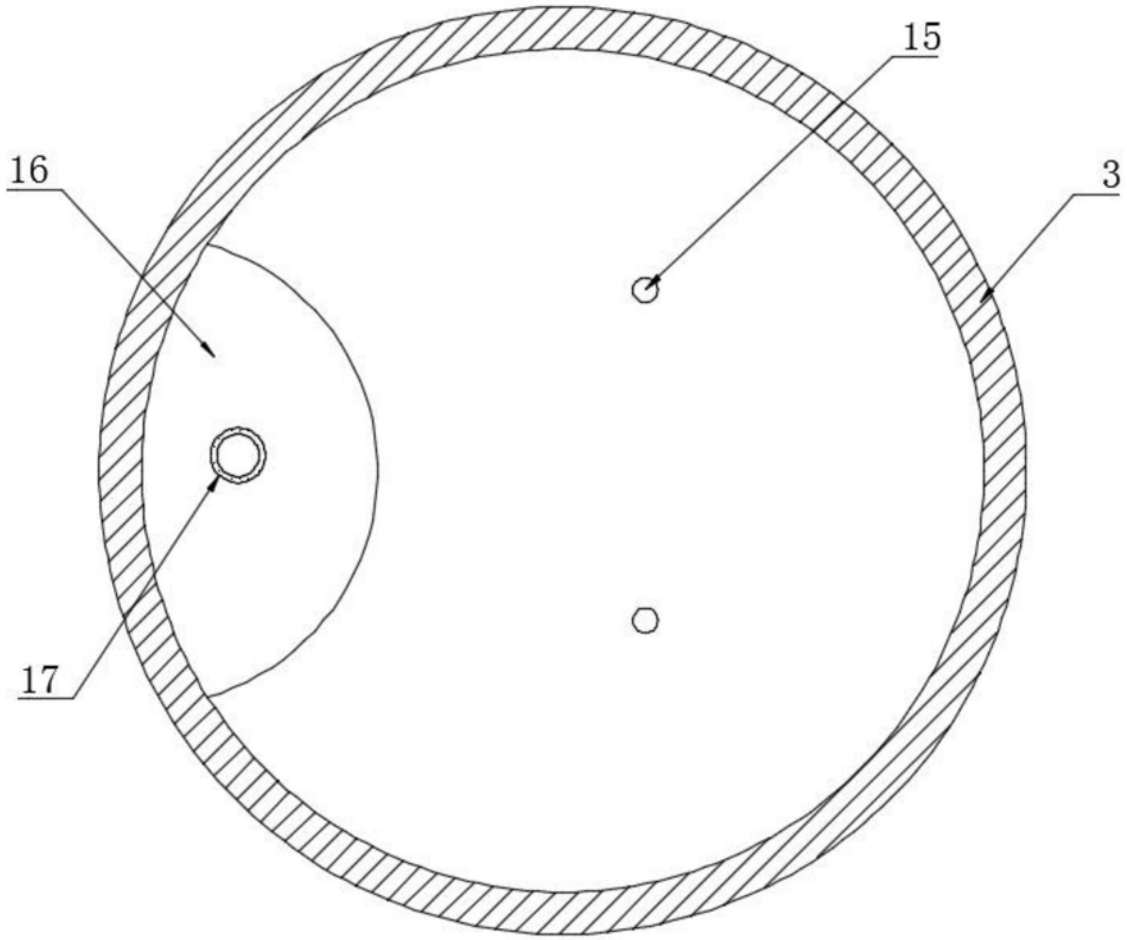

图4

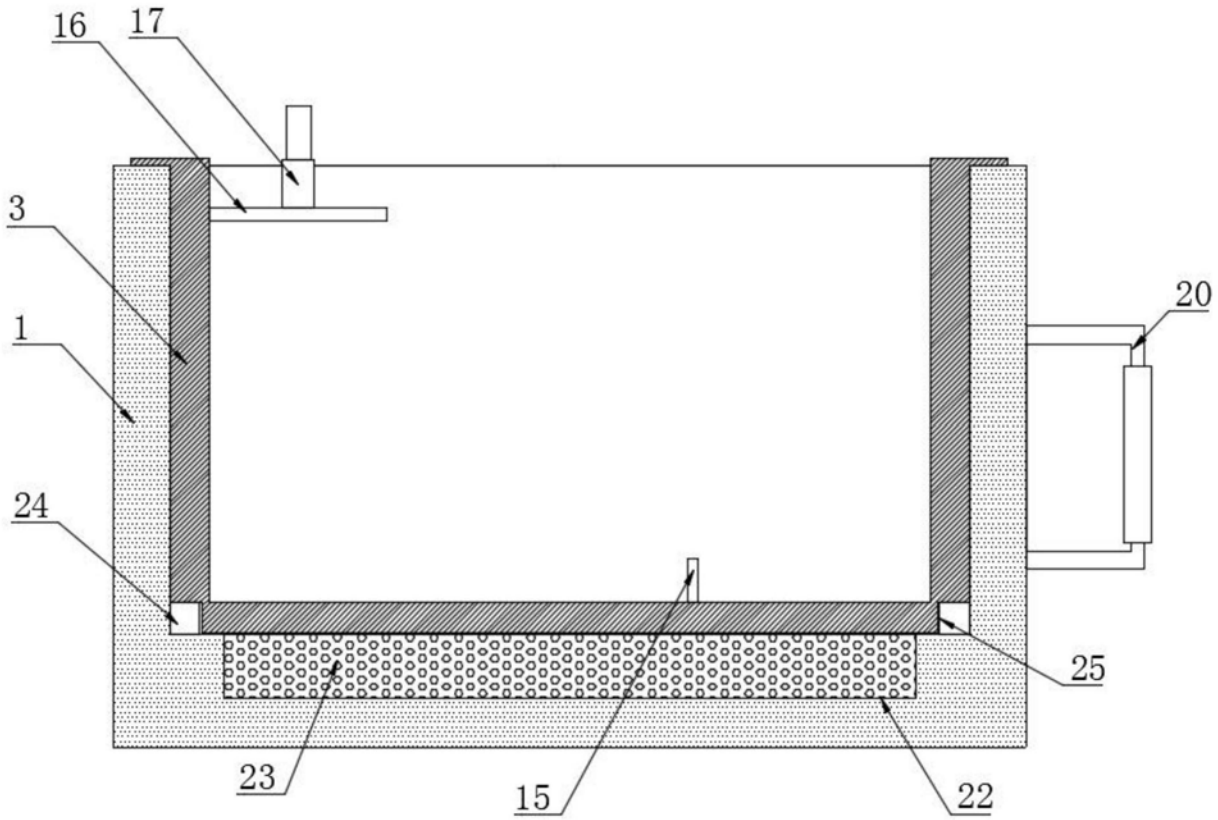

图5

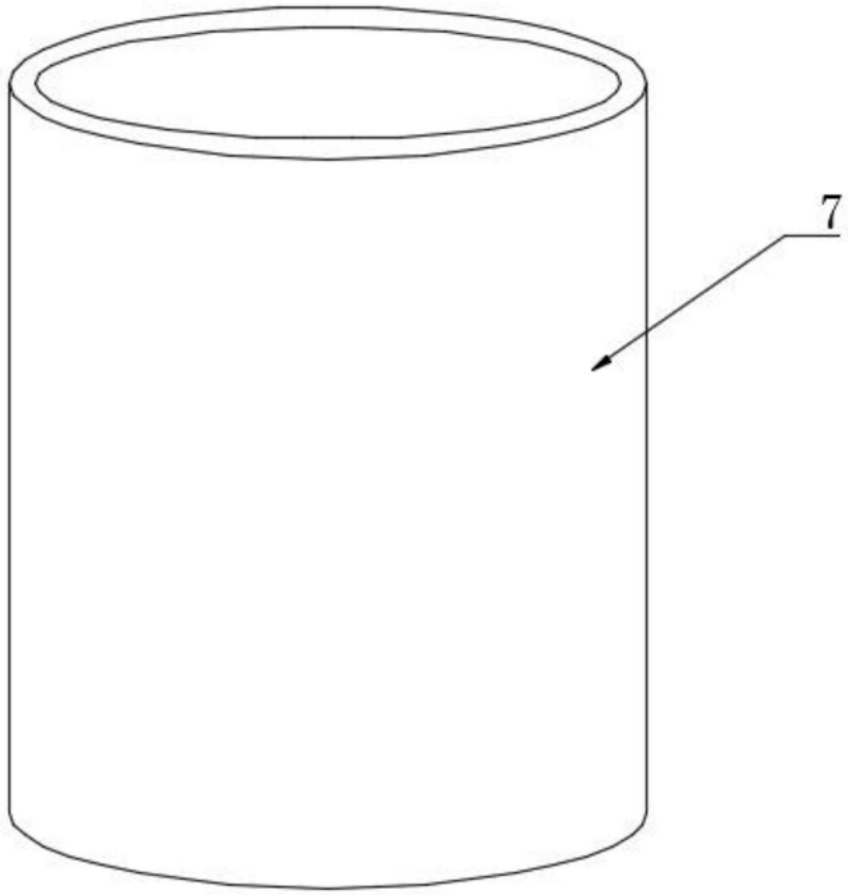

图6

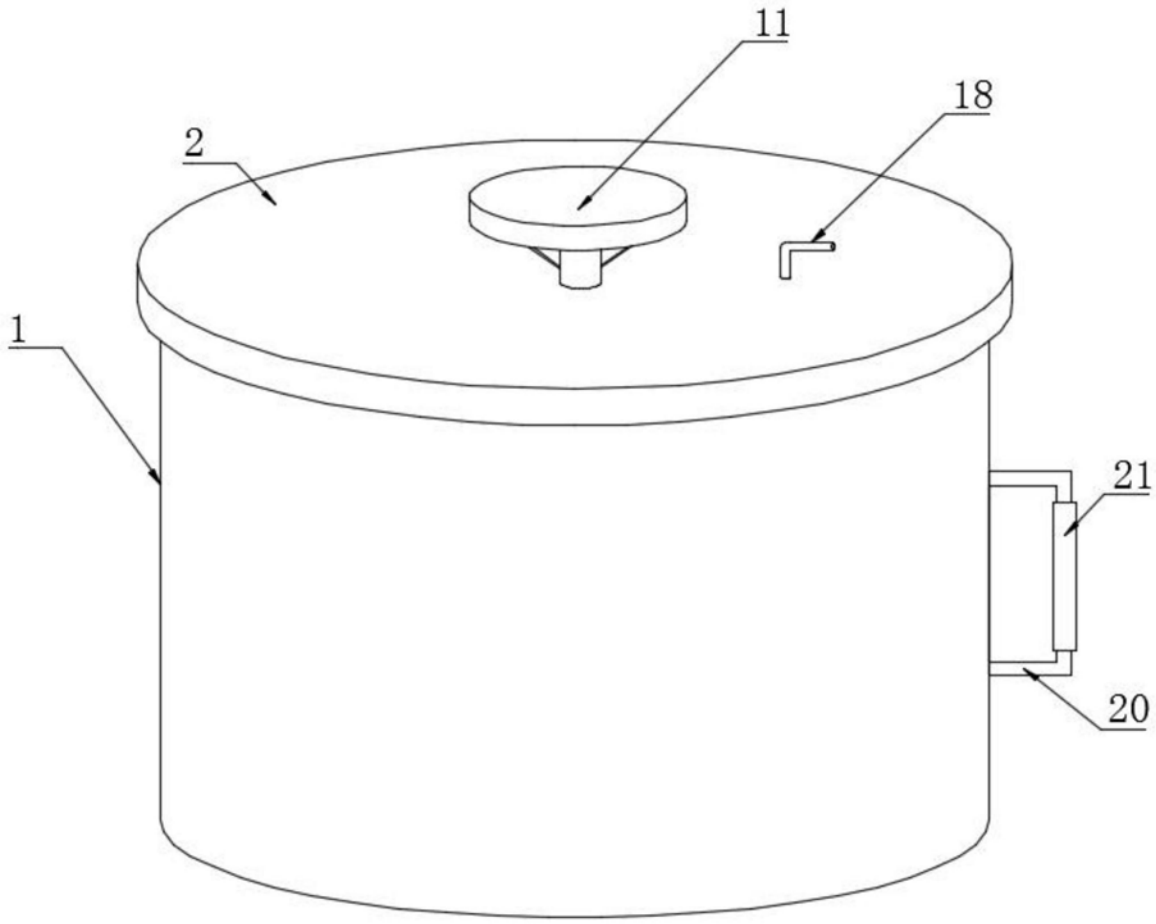

图7