(19)中华人民共和国国家知识产权局

(12)实用新型专利

(10)授权公告号 CN 208284058 U
(45)授权公告日 2018.12.25

(21)申请号 201820820968.2

(22)申请日 2018.05.30

(73)专利权人 嘉兴市科讯电子有限公司
地址 314031 浙江省嘉兴市秀洲区新农路478号

(72)发明人 顾丽芳

(74)专利代理机构 嘉兴永航专利代理事务所（普通合伙）33265
代理人 江程鹏

(51)Int.Cl.
G08B 7/06(2006.01)

权利要求书1页 说明书3页 附图3页

(54)实用新型名称

一种海上核平台报警装置

(57)摘要

本实用新型公开了一种海上核平台报警装置，包括报警装置主体，所述报警装置主体的前端外表面固定安装有保护外壳，所述保护外壳的后端固定安装有安装底座，所述安装底座的前端外表面固定安装有警报喇叭，所述报警装置主体的外表面固定安装有固定块，所述报警装置主体的一侧固定安装有固定按钮，所述固定按钮的下端外表面固定安装有复位弹簧，所述警报喇叭的上端固定安装有一号报警灯。本实用新型所述的一种海上核平台报警装置，设有复位弹簧、转换机构与隔离板，能够节省外壳拆装的时间，并能保证报警的损坏的情况下装置还能正常工作，还可以有效防止装置内部进入雨水或灰尘，带来更好的使用前景。

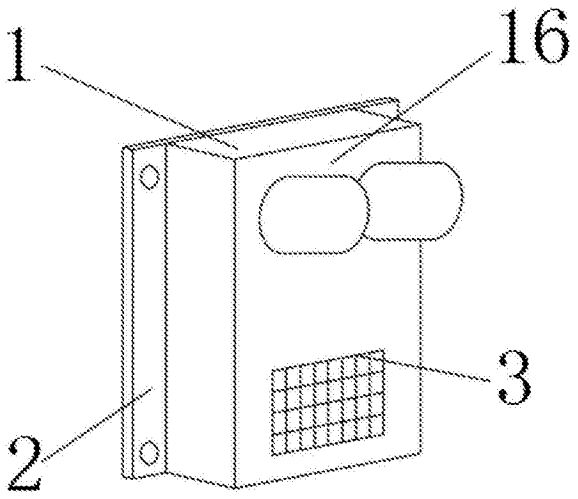

CN 208284058 U

1.一种海上核平台报警装置,包括报警装置主体(1),其特征在于:所述报警装置主体(1)的前端外表面固定安装有保护外壳(16),所述保护外壳(16)的后端固定安装有安装底座(2),所述安装底座(2)的前端外表面固定安装有警报喇叭(3),所述报警装置主体(1)的外表面固定安装有固定块(5),所述报警装置主体(1)的一侧固定安装有固定按钮(4),所述固定按钮(4)的下端外表面固定安装有复位弹簧(6),所述警报喇叭(3)的上端固定安装有一号报警灯(7),所述一号报警灯(7)的一侧固定安装有二号报警灯(8),所述一号报警灯(7)的下端固定安装有固定底座(9),所述固定底座(9)的上端外表面固定安装有接线口(12),所述固定底座(9)的内表面固定安装有转换机构(10),所述转换机构(10)的一端固定安装有回路检测机构(11),所述警报喇叭(3)的外表面固定安装有扬声口(14),所述警报喇叭(3)的后端固定安装有隔离板(13),所述隔离板(13)的一侧外表面固定安装有小型马达(15)。

2.根据权利要求1所述的一种海上核平台报警装置,其特征在于:所述固定按钮(4)的下端外表面通过复位弹簧(6)与固定块(5)的上端外表面固定连接,所述复位弹簧(6)的外表面固定安装有固定齿轮,固定齿轮的数量为若干组。

3.根据权利要求1所述的一种海上核平台报警装置,其特征在于:所述转换机构(10)的下端外表面通过回路检测机构(11)与固定底座(9)的下端内表面固定连接,所述一号报警灯(7)与固定底座(9)之间设置有稳定橡胶圈,所述一号报警灯(7)的下端外表面通过稳定橡胶圈与固定底座(9)的上端外表面固定连接。

4.根据权利要求1所述的一种海上核平台报警装置,其特征在于:所述隔离板(13)与小型马达(15)之间设置有一号固定螺丝,所述隔离板(13)的一侧外表面通过一号固定螺丝与小型马达(15)的一侧外表面固定连接,一号固定螺丝的数量为若干组。

5.根据权利要求1所述的一种海上核平台报警装置,其特征在于:所述接线口(12)与固定底座(9)之间设置有二号固定螺丝,所述接线口(12)的外表面通过二号固定螺丝与固定底座(9)的内表面固定连接,二号固定螺丝的数量为若干组。

6.根据权利要求1所述的一种海上核平台报警装置,其特征在于:所述一号报警灯(7)与二号报警灯(8)的外表面均固定安装有防撞网。

一种海上核平台报警装置

技术领域

[0001] 本实用新型涉及报警装置领域，特别涉及一种海上核平台报警装置。

背景技术

[0002] 报警装置是在特定的环境中，用以接收、显示和传递默写信号，并能发出反馈信号和提供一定的辅助功能的指示设备，在一些特殊的领域或环境中，对人们的某些工作起到了十分重要的作用；现有的海上核平台报警装置在使用时存在一定的弊端，首先，对于外壳的固定采用螺丝会比较浪费时间，具有一定的不便，其次，报警灯如果坏了没有很好地备用部件来弥补，不利于人们的使用，还有，对于一些孔洞没有很好的防护措施，给人们的使用过程带来了一定的不利影响，为此，我们提出一种海上核平台报警装置。

实用新型内容

[0003] 本实用新型的主要目的在于提供一种海上核平台报警装置，可以有效解决背景技术中的问题。

[0004] 为实现上述目的，本实用新型采取的技术方案为：

[0005] 一种海上核平台报警装置，包括报警装置主体，所述报警装置主体的前端外表面固定安装有保护外壳，所述保护外壳的后端固定安装有安装底座，所述安装底座的前端外表面固定安装有警报喇叭，所述报警装置主体的外表面固定安装有固定块，所述报警装置主体的一侧固定安装有固定按钮，所述固定按钮的下端外表面固定安装有复位弹簧，所述警报喇叭的上端固定安装有一号报警灯，所述一号报警灯的一侧固定安装有二号报警灯，所述一号报警灯的下端固定安装有固定底座，所述固定底座的上端外表面固定安装有接线口，所述固定底座的内表面固定安装有转换机构，所述转换机构的一端固定安装有回路检测机构，所述警报喇叭的外表面固定安装有扬声口，所述警报喇叭的后端固定安装有隔离板，所述隔离板的一侧外表面固定安装有小型马达。

[0006] 优选的，所述固定按钮的下端外表面通过复位弹簧与固定块的上端外表面固定连接，所述复位弹簧的外表面固定安装有固定齿轮，固定齿轮的数量为若干组。

[0007] 优选的，所述转换机构的下端外表面通过回路检测机构与固定底座的下端内表面固定连接，所述一号报警灯与固定底座之间设置有稳定橡胶圈，所述一号报警灯的下端外表面通过稳定橡胶圈与固定底座的上端外表面固定连接。

[0008] 优选的，所述隔离板与小型马达之间设置有一号固定螺丝，所述隔离板的一侧外表面通过一号固定螺丝与小型马达的一侧外表面固定连接，一号固定螺丝的数量为若干组。

[0009] 优选的，所述接线口与固定底座之间设置有二号固定螺丝，所述接线口的外表面通过二号固定螺丝与固定底座的内表面固定连接，二号固定螺丝的数量为若干组。

[0010] 优选的，所述一号报警灯与二号报警灯的外表面均固定安装有防撞网。

[0011] 与现有技术相比，本实用新型具有如下有益效果：该一种海上核平台报警装置，通

过设置的复位弹簧，能够在对设备进行检测维修时，对于外壳的拆装可以避免传统螺丝结构的繁琐步骤，可以有效降低相对的工作时间，具有一定的便利，通过设置的转换机构，能够在主报警灯无法工作的情况下，切换到备用的报警灯下，保证整个装置的正常工作，有利于人们的使用，隔离板的设置，能够在设备闲置时，将扬声器口很好的遮挡起来，防止灰尘或者雨水的进入，有效提高了装置的使用寿命，整个海上核平台报警装置结构简单，操作方便，使用的效果相对于传统方式更好。

附图说明

[0012] 图1为本实用新型一种海上核平台报警装置的整体结构示意图。

[0013] 图2为本实用新型一种海上核平台报警装置的局部视图。

[0014] 图3为本实用新型一种海上核平台报警装置的图2中A的放大图。

[0015] 图4为本实用新型一种海上核平台报警装置的图2中B的放大图。

[0016] 图5为本实用新型一种海上核平台报警装置的图2中C的放大图。

[0017] 图中：1、报警装置主体；2、安装底座；3、警报喇叭；4、固定按钮；5、固定块；6、复位弹簧；7、一号报警灯；8、二号报警灯；9、固定底座；10、转换机构；11、回路检测机构；12、接线口；13、隔离板；14、扬声口；15、小型马达；16、保护外壳。

具体实施方式

[0018] 为使本实用新型实现的技术手段、创作特征、达成目的与功效易于明白了解，下面结合具体实施方式，进一步阐述本实用新型。

[0019] 如图1-5所示，一种海上核平台报警装置，包括报警装置主体1，报警装置主体1的前端外表面固定安装有保护外壳16，保护外壳16的后端固定安装有安装底座2，安装底座2的前端外表面固定安装有警报喇叭3，报警装置主体1的外表面固定安装有固定块5，报警装置主体1的一侧固定安装有固定按钮4，固定按钮4的下端外表面固定安装有复位弹簧6，警报喇叭3的上端固定安装有一号报警灯7，一号报警灯7的一侧固定安装有二号报警灯8，一号报警灯7的下端固定安装有固定底座9，固定底座9的上端外表面固定安装有接线口12，固定底座9的内表面固定安装有转换机构10，转换机构10的一端固定安装有回路检测机构11，警报喇叭3的外表面固定安装有扬声口14，警报喇叭3的后端固定安装有隔离板13，隔离板13的一侧外表面固定安装有小型马达15。

[0020] 固定按钮4的下端外表面通过复位弹簧6与固定块5的上端外表面固定连接，复位弹簧6的外表面固定安装有固定齿轮，固定齿轮的数量为若干组；转换机构10的下端外表面通过回路检测机构11与固定底座9的下端内表面固定连接，一号报警灯7与固定底座9之间设置有稳定橡胶圈，一号报警灯7的下端外表面通过稳定橡胶圈与固定底座9的上端外表面固定连接；隔离板13与小型马达15之间设置有一号固定螺丝，隔离板13的一侧外表面通过一号固定螺丝与小型马达15的一侧外表面固定连接，一号固定螺丝的数量为若干组；接线口12与固定底座9之间设置有二号固定螺丝，接线口12的外表面通过二号固定螺丝与固定底座9的内表面固定连接，二号固定螺丝的数量为若干组，有利于装置的整体稳定；一号报警灯7与二号报警灯8的外表面均固定安装有防撞网，有利于保护一号报警灯7与二号报警灯8的长期使用。

[0021] 需要说明的是，本实用新型为一种海上核平台报警装置，在使用时，我们先将报警装置主体1对准与墙面或者平台上所需要的位置，然后将安装底座2固定在墙面，接着将保护外壳16对准相应的位置扣在安装底座2上，这时就可以通过固定块5上安装的复位弹簧6来固定保护外壳16，只需要将固定按钮4按下去这样就可以通过复位弹簧6来实现稳定的目的，避免了传统螺丝固定带来的繁琐操作，当使用者需要打开保护外壳16来对内部进行检测或者维修时，只需要再次按下固定按钮4，这样复位弹簧6就可以弹回，然后就可以将保护外壳16之间从安装底座2上拿起，缩短了相对应的工作时间，当海上平台遇到突发情况时，如果报警装置主体1无法正常工作，这时一号报警灯7与二号报警灯8可以在相互之间进行自由切换，首先呢回路检测机构11可以检测出整个警报结构是否在正常工作，如果不是完整的工作路径，这样就会由转换机构10在一号报警灯7与二号报警灯8之间进行转换，从而保证报警的正常进行，因为海上的天气环境多变，如果报警装置主体1安装在露天的位置时，警报喇叭3外部的孔洞会导致雨水的进入，而隔离板13可以在报警装置主体1闲置时将扬声口14挡住，需要时再有小型马达15打开，这样就可以有效防止雨水或者灰尘的进入，能够有效提升报警装置主体1的使用寿命，整个操作简单快捷，较为实用。

[0022] 以上显示和描述了本实用新型的基本原理和主要特征和本实用新型的优点。本行业的技术人员应该了解，本实用新型不受上述实施例的限制，上述实施例和说明书中描述的只是说明本实用新型的原理，在不脱离本实用新型精神和范围的前提下，本实用新型还会有各种变化和改进，这些变化和改进都落入要求保护的本实用新型范围内。本实用新型要求保护范围由所附的权利要求书及其等效物界定。

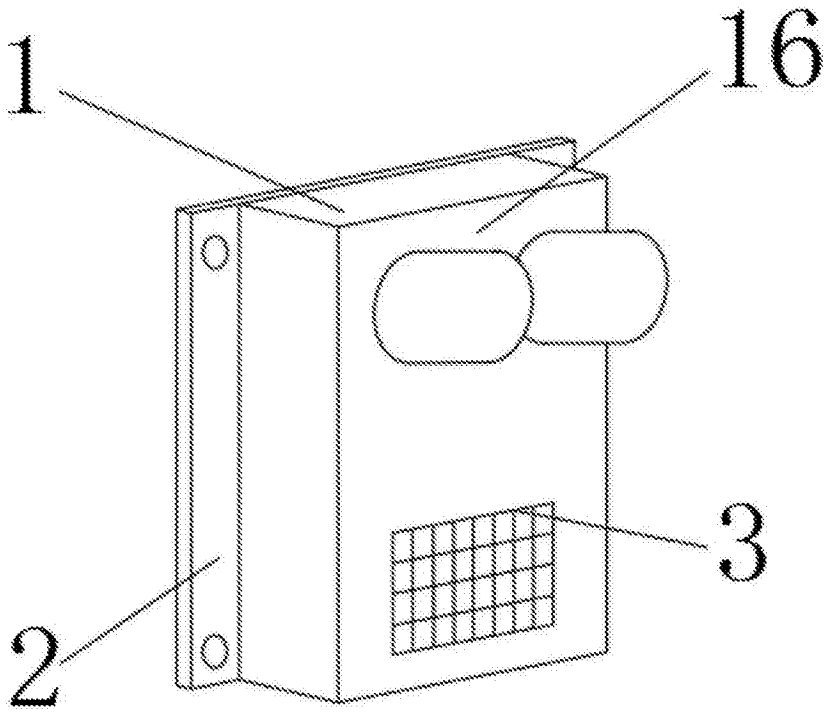

图1

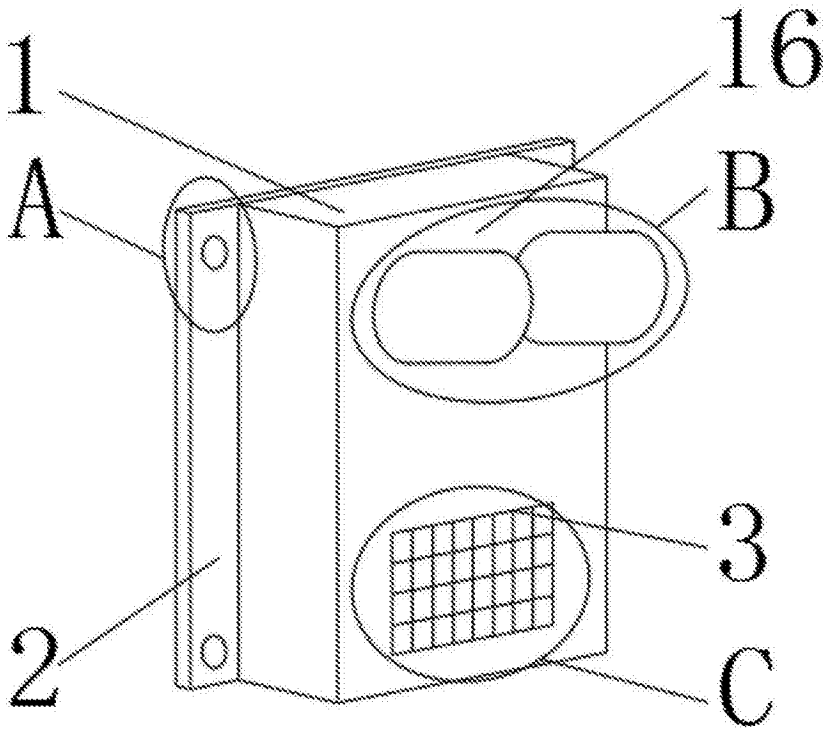

图2

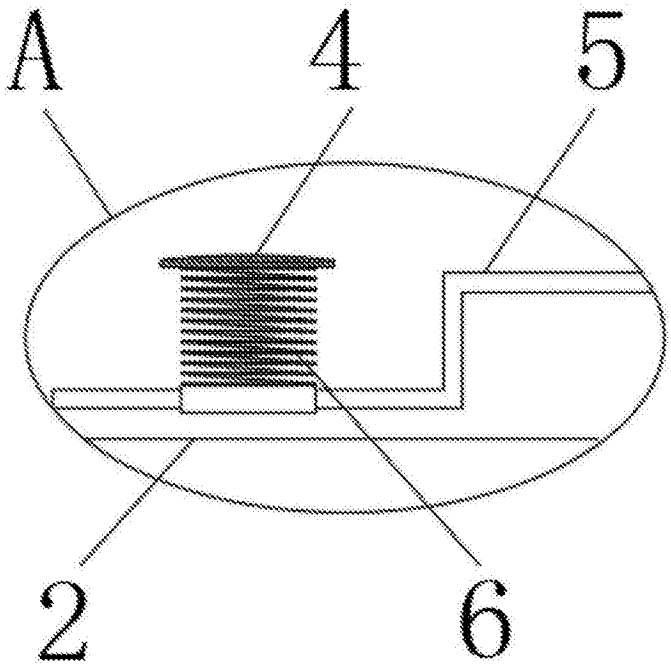

图3

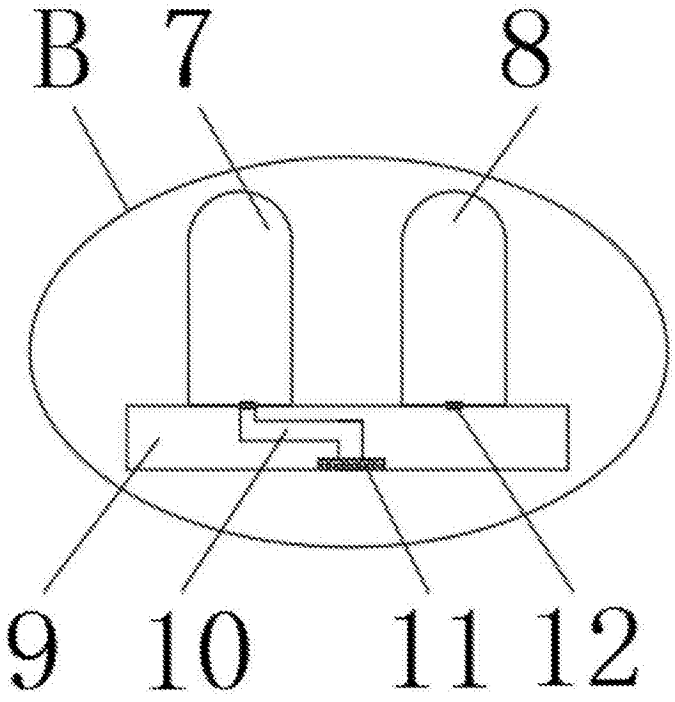

图4

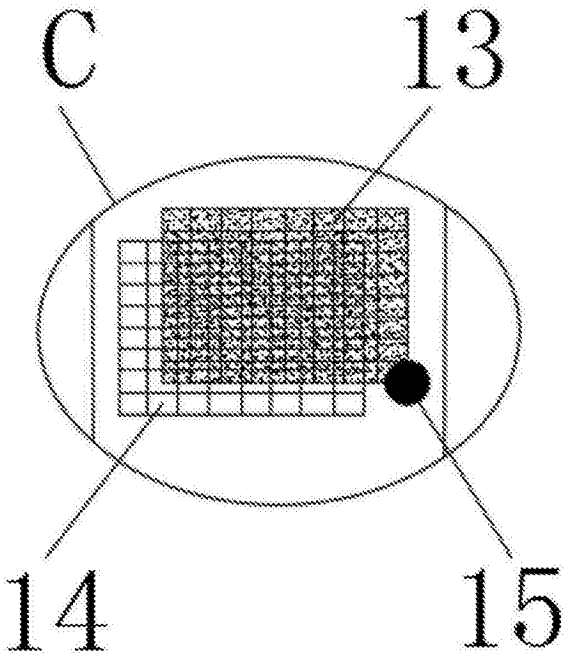

图5