(19)国家知识产权局

(12)实用新型专利

(10)授权公告号 CN 219500570 U
(45)授权公告日 2023.08.11

(21)申请号 202320545393.9

(22)申请日 2023.03.20

(73)专利权人 中山市美源化妆品有限公司
地址 528400 广东省中山市坦洲镇潭隆北路170号之一

(72)发明人 王静 邹军

(74)专利代理机构 珠海中知耕作知识产权代理事务所(普通合伙) 44841
专利代理师 李伟

(51)Int.Cl.
A45C 5/03(2006.01)
A45C 15/04(2006.01)
A45C 13/10(2006.01)
A45C 13/00(2006.01)

权利要求书1页 说明书3页 附图3页

(54)实用新型名称

双向抽屉式化妆品箱包

(57)摘要

本实用新型旨在提供一种从不同维度平面抽出收纳抽屉、有效避免不同抽屉之间产生干涉的双向抽屉式化妆品箱包。包括箱包本体(1),在所述箱包本体(1)内设置有第一抽屉(2)和第二抽屉(3),所述第一抽屉(2)和所述第二抽屉(3)分别设置于所述箱包本体(1)内的两个相交平面上,并均可沿各自设置平面的延展方向在所述箱包本体(1)内滑动、抽拉至所述箱包本体(1)外,在所述第一抽屉(2)和所述第二抽屉(3)内均设置有收纳吸塑层(4)。本实用新型可应用于化妆品收纳装备领域。

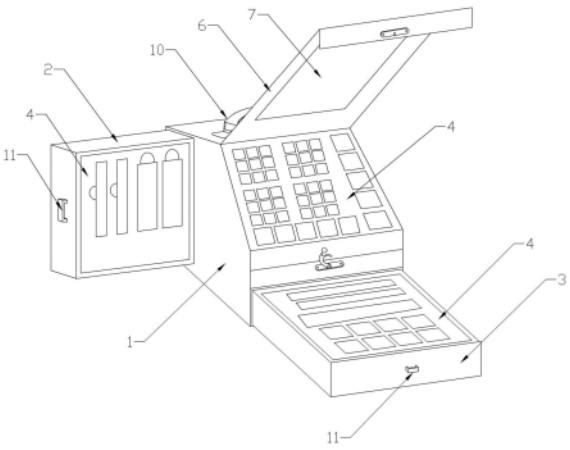

CN 219500570 U

1.双向抽屉式化妆品箱包,其特征在于:包括箱包本体(1),在所述箱包本体(1)内设置有第一抽屉(2)和第二抽屉(3),所述第一抽屉(2)和所述第二抽屉(3)分别设置于所述箱包本体(1)内的两个相交平面上,并均可沿各自设置平面的延展方向在所述箱包本体(1)内滑动、抽拉至所述箱包本体(1)外,在所述第一抽屉(2)和所述第二抽屉(3)内均设置有收纳吸塑层(4)。

2.根据权利要求1所述的双向抽屉式化妆品箱包,其特征在于:所述箱包本体(1)为梯形体设计,所述第一抽屉(2)设置在所述箱包本体(1)的后面板上,所述第二抽屉(3)设置在所述箱包本体(1)的底板上,所述第一抽屉(2)和所述第二抽屉(3)相互垂直,所述第二抽屉(3)可从所述箱包本体(1)内沿对应所述第一抽屉(2)的另一端面方向抽出。

3.根据权利要求2所述的双向抽屉式化妆品箱包,其特征在于:所述第一抽屉(2)可沿其设置平面从所述箱包本体(1)左右两侧任意一面中滑动、抽拉至所述箱包本体(1)外。

4.根据权利要求2所述的双向抽屉式化妆品箱包,其特征在于:所述第一抽屉(2)可沿其设置平面从所述箱包本体(1)的上端面中滑动、抽拉至所述箱包本体(1)外。

5.根据权利要求2-4任意一项所述的双向抽屉式化妆品箱包,其特征在于:在所述箱包本体(1)的斜面上还设置有收纳盒(5),在所述收纳盒(5)内设置有所述收纳吸塑层(4)。

6.根据根据权利要求5所述的双向抽屉式化妆品箱包,其特征在于:在所述箱包本体(1)斜面上铰接有盖板(6),在所述盖板(6)内侧面上设置有化妆镜(7),所述盖板(6)底部还设置有锁扣(8),在所述箱包本体(1)前端面上设置有与所述锁扣(8)相适配的锁定杆(9),所述锁定杆(9)与所述箱包本体(1)转动连接。

7.根据权利要求6所述的双向抽屉式化妆品箱包,其特征在于:在所述箱包本体(1)顶部端面上设置有提手(10)。

8.根据权利要求7所述的双向抽屉式化妆品箱包,其特征在于:在所述第一抽屉(2)和所述第二抽屉(3)上均设置有抽屉拱桥(11)。

双向抽屉式化妆品箱包

技术领域

[0001] 本实用新型涉及化妆品收纳装备领域，尤其涉及一种双向抽屉式化妆品箱包。

背景技术

[0002] 化妆品是指以涂抹、喷洒或者其他类似方法，散布于人体表面的任何部位，如皮肤、毛发、指趾甲、唇齿等，以达到清洁、保养、美容、修饰和改变外观，或者修正人体气味，保持良好状态为目的的化学工业品或精细化工产品，目前由于化妆品多种多样，其在收纳时通常会使用专用的箱包。

[0003] 目前常用的化妆品箱包很多采用抽屉结构，抽屉结构的内部装有化妆品，可以从箱包的一侧抽出抽屉并取出内部的化妆品进行使用。但市面上采用抽屉结构的化妆品箱包只能从箱包的同一侧面上抽出，为了增加内部的收纳空间，就需要将多层抽屉依次堆叠设置，这样会使得箱包的体积边大，占用过多的放置空间，而且在放置化妆工具或者本身体积较大的瓶装、罐装化妆品时，层与层之间容易产生干涉，从而损坏化妆品或导致收纳在内部的如粉底等发生震动而脱落，给使用者带来不便。

实用新型内容

[0004] 本实用新型所要解决的技术问题是克服现有技术的不足，提供了一种从不同维度平面抽出收纳抽屉、有效避免不同抽屉之间产生干涉的双向抽屉式化妆品箱包。

[0005] 本实用新型所采用的技术方案是：本实用新型包括箱包本体，在所述箱包本体内设置有第一抽屉和第二抽屉，所述第一抽屉和所述第二抽屉分别设置于所述箱包本体内的两个相交平面上，并均可沿各自设置平面的延展方向在所述箱包本体内滑动、抽拉至所述箱包本体外，在所述第一抽屉和所述第二抽屉内均设置有收纳吸塑层。

[0006] 进一步地，所述箱包本体为梯形体设计，所述第一抽屉设置在所述箱包本体的后面板上，所述第二抽屉设置在所述箱包本体的底板上，所述第一抽屉和所述第二抽屉相互垂直，所述第二抽屉可从所述箱包本体内沿对应所述第一抽屉的另一端面方向抽出。

[0007] 进一步地，所述第一抽屉可沿其设置平面从所述箱包本体左右两侧任意一面中滑动、抽拉至所述箱包本体外。

[0008] 进一步地，所述第一抽屉可沿其设置平面从所述箱包本体的上端面中滑动、抽拉至所述箱包本体外。

[0009] 进一步地，在所述箱包本体的斜面上还设置有收纳盒，在所述收纳盒内设置有所述收纳吸塑层。

[0010] 进一步地，在所述箱包本体斜面上铰接有盖板，在所述盖板内侧面上设置有化妆镜，所述盖板底部还设置有锁扣，在所述箱包本体前端面上设置有与所述锁扣相适配的锁定杆，所述锁定杆与所述箱包本体转动连接。

[0011] 进一步地，在所述箱包本体顶部端面上设置有提手。

[0012] 最后，在所述第一抽屉和所述第二抽屉上均设置有抽屉拱桥。

[0013] 与现有技术相比，本实用新型的有益效果是：本实用新型采用了与传统抽屉式化妆盒将收纳层堆叠设置不一样的结构，将所述第一抽屉和所述第二抽屉设置在所述箱包本体内相交的两个平面上，这样所述第一抽屉和所述第二抽屉的滑动抽拉过程互不干扰，使用者在使用本实用新型时，收纳在所述第一抽屉和所述第二抽屉内的化妆品、化妆品工具不会产生瓶装或相互干预，从而避免了用品的脱落。因此，本实用新型从不同维度平面抽出收纳抽屉、有效避免不同抽屉之间产生干涉。

附图说明

[0014] 图1是本实用新型整体的结构示意图；

[0015] 图2是实施例一的结构示意图；

[0016] 图3是实施例二的结构示意图；

[0017] 图4是本实用新型的内部结构示意图。

具体实施方式

[0018] 如图1和图4所示，本实用新型包括箱包本体1，在所述箱包本体1内设置有第一抽屉2和第二抽屉3，所述第一抽屉2和所述第二抽屉3分别设置于所述箱包本体1内的两个相交平面上，并均可沿各自设置平面的延展方向在所述箱包本体1内滑动、抽拉至所述箱包本体1外，在所述第一抽屉2和所述第二抽屉3内均设置有收纳吸塑层4。这种设计可以与传统将两层收纳盒堆叠设计的抽屉式箱包不同，所述第一抽屉2和所述第二抽屉3被设置在所述箱包本体1内两个相交平面上，这样所述第一抽屉2和所述第二抽屉3被抽拉出所述箱包本体1的过程中，两者之间就不会产生干预或碰撞，从而导致收纳在所述收纳吸塑层4中的化妆品或化妆用具脱落，影响使用体验。

[0019] 在本实用新型中，所述箱包本体1为梯形体设计，所述第一抽屉2设置在所述箱包本体1的后面板上，所述第二抽屉3设置在所述箱包本体1的底板上，所述第一抽屉2和所述第二抽屉3相互垂直，所述第二抽屉3可从所述箱包本体1内沿对应所述第一抽屉2的另一端面方向抽出。在所述箱包本体1的斜面上还设置有收纳盒5，在所述收纳盒5内设置有所述收纳吸塑层4，所述收纳盒5也可以设计为与所述箱包本体1相互滑动，并在所述箱包本体1的侧面抽拉至所述箱包本体1外。在所述箱包本体1斜面上铰接有盖板6，在所述盖板6内侧面上设置有化妆镜7，所述盖板6底部还设置有锁扣8，在所述箱包本体1前端面上设置有与所述锁扣8相适配的锁定杆9，所述锁定杆9与所述箱包本体1转动连接。在所述箱包本体1顶部端面上设置有提手10，利用所述提手10将本实用新型进行搬运。在所述第一抽屉2和所述第二抽屉3上均设置有抽屉拱桥11，使用者利用所述抽屉拱桥11将所述第一抽屉2和所述第二抽屉3从所述箱包本体1内抽出。不使用时，通过旋转所述锁定杆9并使其扣入至所述锁扣8上，将所述盖板6固定在所述箱包本体1上，使用时解开所述锁定杆9，将所述盖板6向上翻开，利用所述提手10作为支撑顶住所述盖板6使其稳定展开，并使用所述化妆镜7进行化妆。

[0020] 如图2所示，在实施例一中，所述第一抽屉2可沿其设置平面从所述箱包本体1左右两侧任意一面中滑动、抽拉至所述箱包本体1外，在本实用新型中，所述第一抽屉2从所述箱包本体1左侧抽拉出所述箱包本体1外，这样所述抽屉拱桥11就设计在所述第一抽屉2的左侧端面上。

[0021] 如图3所示，在实施例二中，所述第一抽屉2可沿其设置平面从所述箱包本体1的上端面中滑动、抽拉至所述箱包本体1外。这样所述抽屉拱桥11就设计在所述第一抽屉2的顶部端面上。

[0022] 最后需要强调的是，以上所述仅为本实用新型的优选实施例，并不用于限制本实用新型，对于本领域的技术人员来说，本实用新型可以有各种变化和更改，凡在本实用新型的精神和原则之内，所做的任何修改、等同替换、改进等，均应包含在本实用新型的保护范围之内。

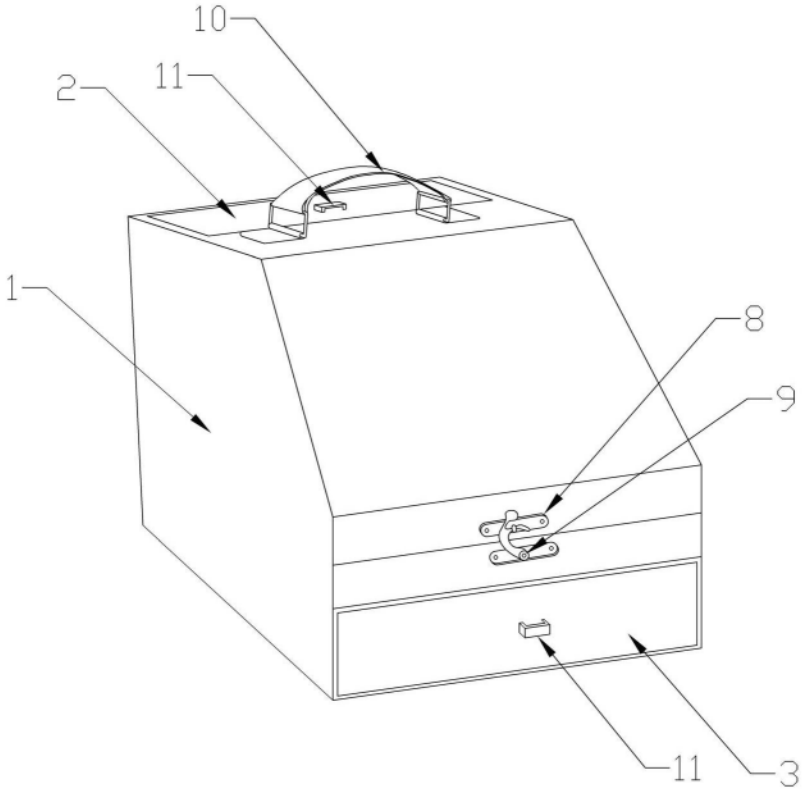

图1

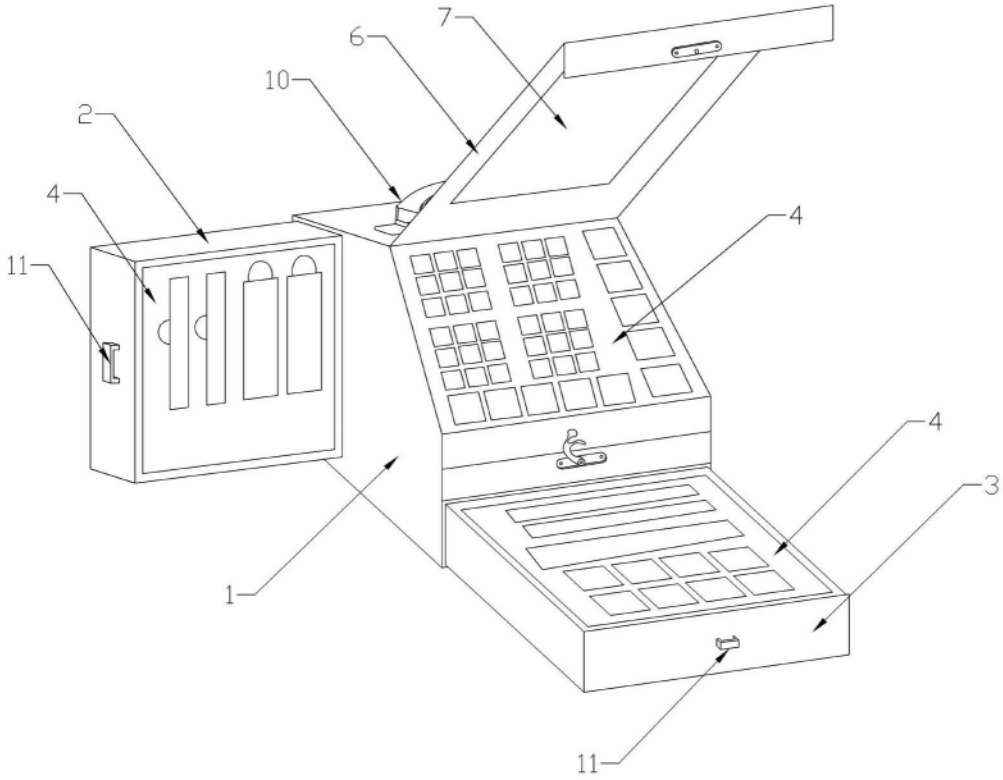

图2

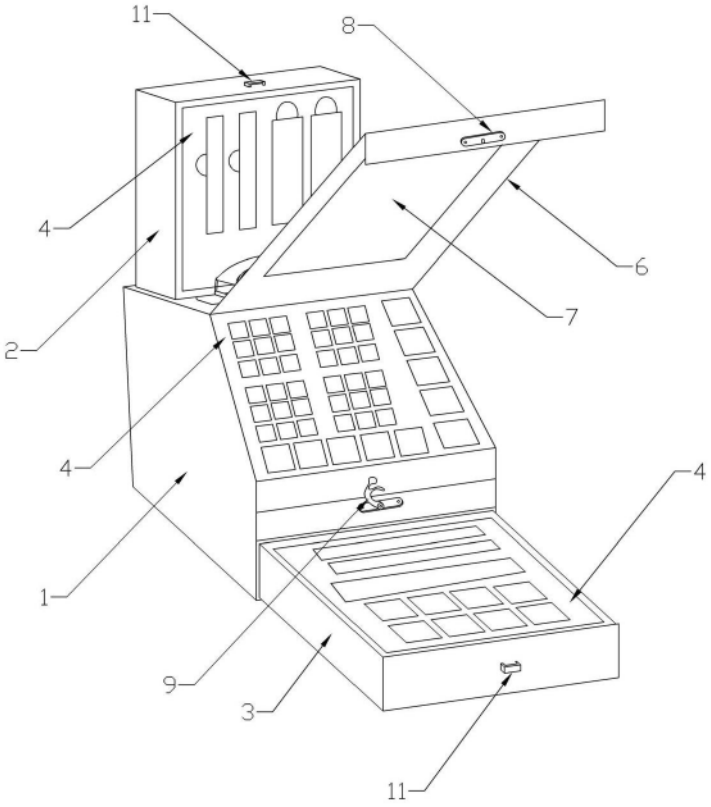

图3

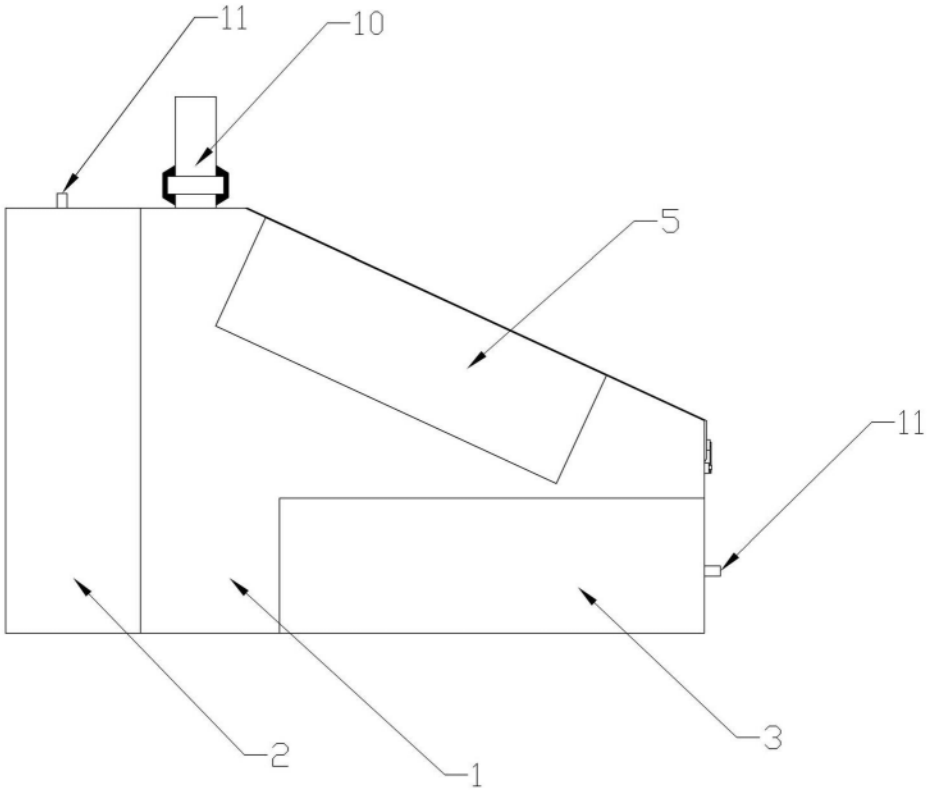

图4