(19)中华人民共和国国家知识产权局

(12)实用新型专利

(10)授权公告号 CN 204481426 U
(45)授权公告日 2015.07.15

(21)申请号 201520203269.X

(22)申请日 2015.04.07

(73)专利权人 许昌大森电气机电成套设备有限公司

地址 461500 河南省许昌市长葛市产业集聚区祥和路北侧

(72)发明人 殷林杰 赵晓东

(74)专利代理机构 北京远大卓悦知识产权代理事务所（普通合伙）11369

代理人 马仪成

(51)Int.Cl.

H02G 3/04(2006.01)

F16L 3/06(2006.01)

权利要求书1页 说明书1页 附图1页

(54)实用新型名称

新型轨道交通支架

(57)摘要

本实用新型公开了新型轨道交通支架，包括立柱和横撑，所述的立柱为C型槽钢，C型槽钢的开口处设有防滑齿，横撑底板通过防滑螺母与立柱C型槽钢的防滑齿锁紧。在本方案中，要调节某一横撑的高度时，只需松开防滑螺母，将其调节到需要的高度，再次锁紧防滑螺母即可。结构简单，施工方便。

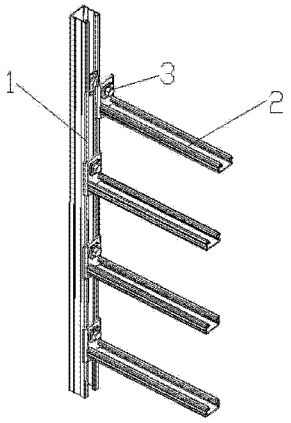

CN 204481426 U

1.一种型轨道交通支架，包括立柱和横撑，所述的立柱为C型槽钢，C型槽钢的开口处设有防滑齿，横撑底板通过防滑螺母与立柱C型槽钢的防滑齿锁紧。

新型轨道交通支架

技术领域

[0001] 本实用新型属于桥架领域，尤其是涉及一种新型轨道交通支架。

背景技术

[0002] 轨道交通支架是电缆桥架的一种结构形式，其特点是分布密集，承载力大，广泛应用于轻轨和地铁领域。

[0003] 传统的支架全部采用 5# 角钢焊接而成，电缆通过绑扎带固定到支架的长条孔上。缺点：笨重、呆板，横撑间距无法实现调节。

实用新型内容

[0004] 本实用新型的目的在于提供一种新型轨道交通支架，解决横撑间距无法调节的问题。

[0005] 为实现上述目的，本实用新型采用的技术方案为：新型轨道交通支架，包括立柱和横撑，所述的立柱为 C 型槽钢，C 型槽钢的开口处设有防滑齿，横撑底板通过防滑螺母与立柱 C 型槽钢的防滑齿锁紧。

[0006] 在本方案中，要调节某一横撑的高度时，只需松开防滑螺母，将其调节到需要的高度，再次锁紧防滑螺母即可。结构简单，施工方便。

附图说明

[0007] 图 1 为新型轨道交通支架结构示意图。

具体实施方式

[0008] 如图 1 所示，新型轨道交通支架，包括立柱 1 和横撑 2，所述的立柱 1 为 C 型槽钢，C 型槽钢的开口处设有防滑齿，横撑底板通过防滑螺母 3 与立柱 C 型槽钢的防滑齿锁紧。

[0009] 在实际使用中，C型槽钢采用冷弯成型工艺，型材的内弯边有防滑齿，横撑为“C”型槽钢焊接底板结构；横撑底板通过防滑螺母与立柱“C”型槽钢的防滑齿锁紧，形成可靠连接。当需要调节某一横撑的高度时，只需松开防滑螺母，将其调节到需要的高度，再次锁紧防滑螺母即可。优点：重量轻、外型美观、调节方便。

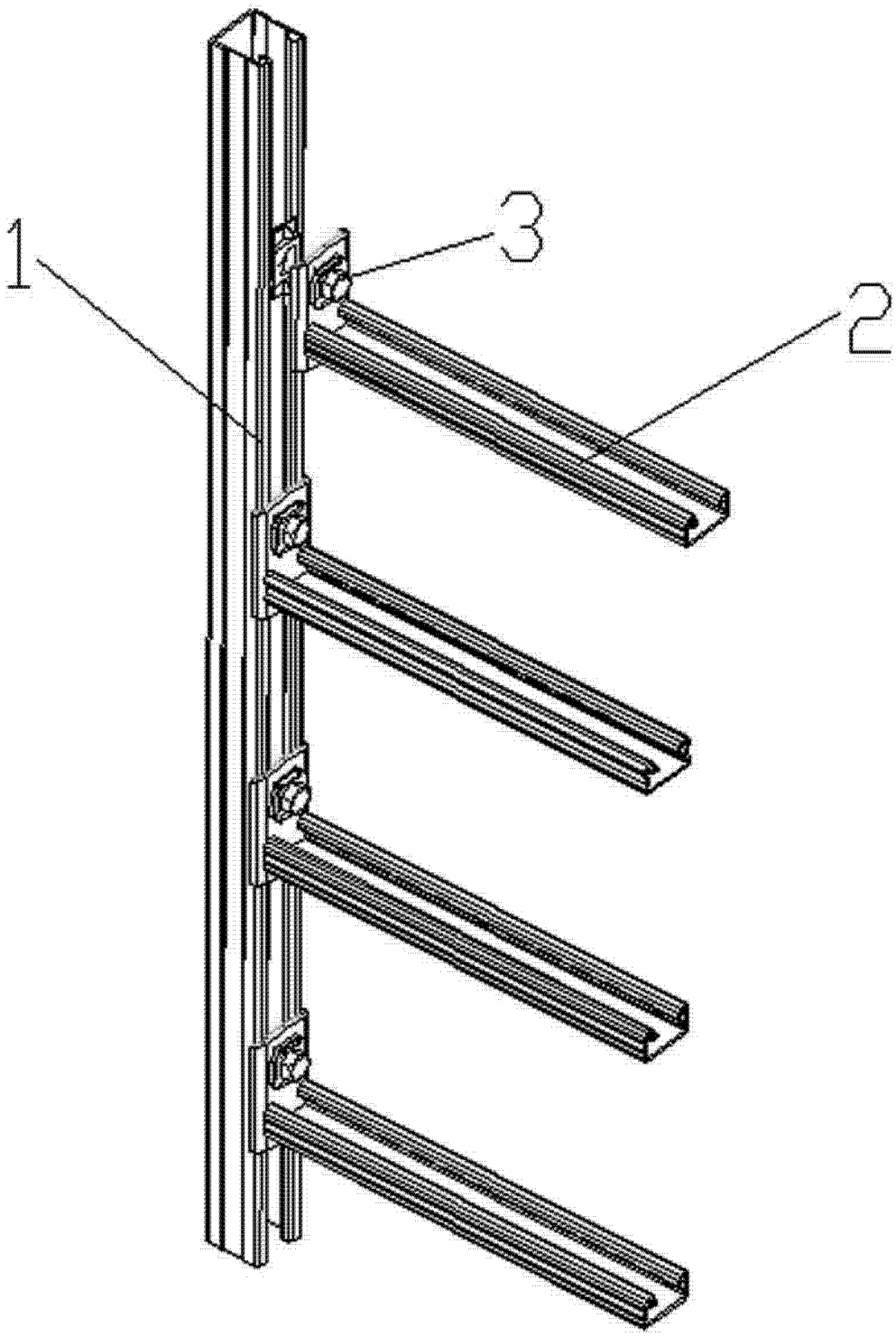

图 1