(19)中华人民共和国国家知识产权局

(12)实用新型专利

(10)授权公告号 CN 201861687 U
(45)授权公告日 2011.06.15

(21)申请号 201020621391.6

(22)申请日 2010.11.13

(73)专利权人 曲建强
地址 252201 山东省聊城市东阿县商业街136号东阿县疾病预防控制中心

(72)发明人 曲建强

(51)Int.Cl.
A61B 17/06(2006.01)

权利要求书 1 页 说明书 1 页 附图 1 页

(54)实用新型名称

防滑手术缝合针

(57)摘要

防滑手术缝合针，属于医疗用具技术领域。本实用新型的技术方案是：包括针鼻、针体和针尖，其特征是在针体上段设有弹力钳头套，弹力钳头套内设有横板。本实用新型结构简单，在给病人进行手术缝合时能够避免针体旋转，减轻了医务人员的工作难度。

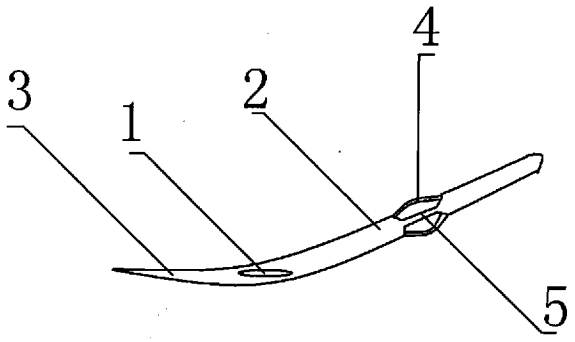

CN 201861687 U

1. 防滑手术缝合针，包括针鼻 (1)、针体 (2) 和针尖 (3)，其特征是：在针体 (2) 上段设有弹力钳头套 (4)，弹力钳头套 (4) 内设有横板 (5)。

防滑手术缝合针

[0001] 技术领域：本实用新型属于医疗用具技术领域，具体地讲是一种防滑手术缝合针。

[0002] 背景技术：手术缝合是外科手术的必备操作步骤，目前，临床上主要是用持针钳钳夹缝合针进行穿刺缝合，而现有的缝合针表面光滑，在钳夹过程中很容易旋转，给医务人员增加了极大的工作难度。

[0003] 发明内容：本实用新型的目的是提供一种在给病人进行手术缝合时能够避免针体旋转的防滑手术缝合针。

[0004] 本实用新型的技术方案是：包括针鼻、针体和针尖，其特征是在针体上段设有弹力钳头套，弹力钳头套内设有横板。

[0005] 本实用新型的有益效果是：本实用新型结构简单，在给病人进行手术缝合时能够避免针体旋转，减轻了医务人员的工作难度。

[0006] 附图说明：附图 1 为本实用新型的结构示意图。

[0007] 图中 1、针鼻，2、针体，3、针尖，4、弹力钳头套，5、横板。

[0008] 具体实施方式：包括针鼻 1、针体 2 和针尖 3，其特征是在针体 2 上段设有弹力钳头套 4，弹力钳头套 4 内设有横板 5。在给病人进行手术缝合时，将钳头插入弹力钳头套 4 钳夹横板 5 即可。

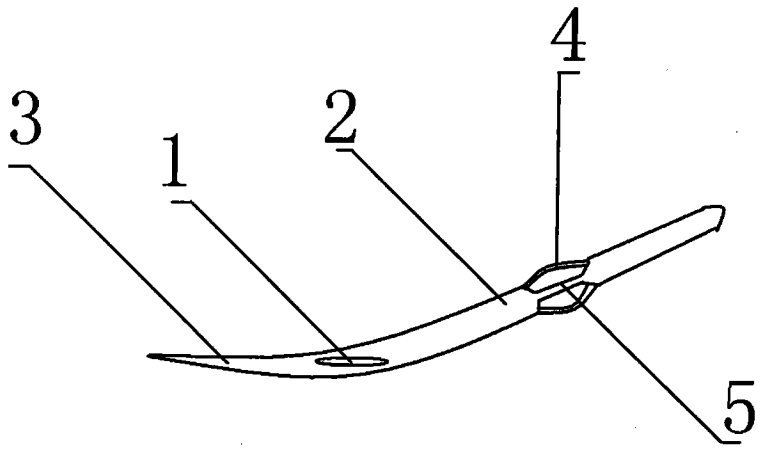

图 1