(19)中华人民共和国国家知识产权局

(12)实用新型专利

(10)授权公告号 CN 204914863 U
(45)授权公告日 2015.12.30

(21)申请号 201520518728.3

(22)申请日 2015.07.17

(73)专利权人 深圳市得可自动化设备有限公司
地址 518000 广东省深圳市宝安区沙井蚝三股份坡坑第一工业区 B 栋 A 区二楼

(72)发明人 高家进 甘伟生

(74)专利代理机构 北京鼎佳达知识产权代理事务所（普通合伙） 11348
代理人 侯蔚寰

(51)Int.Cl.
B41F 17/00(2006.01)
B41F 33/00(2006.01)

权利要求书1页 说明书2页 附图1页

(54)实用新型名称

一种 CCD 对位双跑台双头印刷机

(57)摘要

本实用新型提供了一种 CCD 对位双跑台双头印刷机，包括机架体、触摸屏、印刷平台、中转平台、自动对位平台装置，所述机架体右侧上方设有触摸屏，所述机架体上方设有印刷平台，所述机架体中间设有中转平台，所述中转平台上方设有自动对位平台装置，本实用新型的有益效果在于：能快速准确无误的对产品进行准确对位；能保证两个印刷平台在跑道上能够精确平稳顺畅自如的运行；能保证机体的平稳性和准确性，当第一印刷平台在跑道上滑行进行 CCD 对位时，要保证第二印刷平台正在印刷区域进行印刷的精度，倘若机体有任何摇晃或摆动都会导致印刷精度下降。

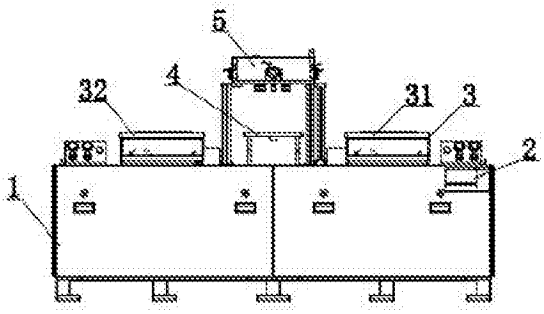

CN 204914863 U

1. 一种 CCD 对位双跑台双头印刷机，其特征在于：包括机架体、触摸屏、印刷平台、中转平台、自动对位平台装置，所述机架体右侧上方设有触摸屏，所述机架体上方设有印刷平台，所述机架体中间设有中转平台，所述中转平台上方设有自动对位平台装置。

2. 根据权利要求 1 所述的 CCD 对位双跑台双头印刷机，其特征在于：所述印刷平台包括第一印刷平台、第二印刷平台，所述第一印刷平台位于所述机架体右侧，所述第二印刷平台位于所述机架体左侧。

3. 根据权利要求 1 所述的 CCD 对位双跑台双头印刷机，其特征在于：所述机架体为双跑台机架体，所述双跑台机架体上设有双跑台。

4. 根据权利要求 1 所述的 CCD 对位双跑台双头印刷机，其特征在于：所述自动对位平台装置为 CCD 自动对位平台装置。

5. 根据权利要求 3 所述的 CCD 对位双跑台双头印刷机，其特征在于：所述双跑台是由四条直线导轨交错组成的两个跑道，所述两个跑道分别又有两个传动驱动，当一个印刷平台在跑道滑行时并不影响另外一个印刷平台的印刷精度。

一种 CCD 对位双跑台双头印刷机

技术领域

[0001] 本实用新型涉及一种印刷机，尤其涉及一种 CCD 对位双跑台双头印刷机。

背景技术

[0002] 市面上的印刷机结构功能单一，稳定性差、精确性差、浪费空间、提高成本、不良率产品高。

实用新型内容

[0003] 本实用新型的目的在于解决市面上的印刷机结构功能单一，稳定性差、精确性差、浪费空间、提高成本、不良率产品高的不足而提供的一种新型的 CCD 对位双跑台双头印刷机。

[0004] 本实用新型是通过以下技术方案来实现的：一种 CCD 对位双跑台双头印刷机，包括机架体、触摸屏、印刷平台、中转平台、自动对位平台装置，所述机架体右侧上方设有触摸屏，所述机架体上方设有印刷平台，所述机架体中间设有中转平台，所述中转平台上方设有自动对位平台装置。

[0005] 进一步地，所述印刷平台包括第一印刷平台、第二印刷平台，所述第一印刷平台位于所述机架体右侧，所述第二印刷平台位于所述机架体左侧。

[0006] 进一步地，所述机架体为双跑台机架体，所述双跑台机架体上设有双跑台。

[0007] 进一步地，所述自动对位平台装置为 CCD 自动对位平台装置。

[0008] 进一步地，所述双跑台是由四条直线导轨交错组成的两个跑道，所述两个跑道分别又有两个传动驱动，当一个印刷平台在跑道滑行时并不影响另外一个印刷平台的印刷精度。

[0009] 本实用新型的有益效果在于：

[0010] （1）能快速准确无误的对产品进行准确对位；

[0011] （2）能保证两个印刷平台在跑道上能够精确平稳顺畅自如的运行；

[0012] （3）能保证机体的平稳性和准确性，当第一印刷平台在跑道上滑行进行 CCD 对位时，要保证第二印刷平台正在印刷区域进行印刷的精度，倘若机体有任何摇晃或摆动都会导致印刷精度下降。

附图说明

[0013] 图 1 为本实用新型 CCD 对位双跑台双头印刷机结构示意图；

[0014] 附图标记：1、机架体；2、触摸屏；3、印刷平台；31、第一印刷平台；32、第二印刷平台；4、中转平台；5、CCD 自动对位平台装置。

具体实施方式

[0015] 下面结合附图及具体实施方式对本实用新型做进一步描述：

[0016] 如图 1 所示，一种 CCD 对位双跑台双头印刷机，包括机架体 1、触摸屏 2、印刷平台 3、中转平台 4、自动对位平台装置 5，所述机架体 1 右侧上方设有触摸屏 2，所述机架体 1 上方设有印刷平台 3，所述机架体 1 中间设有中转平台 4，所述中转平台 4 上方设有自动对位平台装置 5。

[0017] 优选地，所述印刷平台 3 包括第一印刷平台 31、第二印刷平台 32，所述第一印刷平台 31 位于所述机架体 1 右侧，所述第二印刷平台 32 位于所述机架体 1 左侧。

[0018] 优选地，所述机架体 1 为双跑台机架体，所述双跑台机架体上设有双跑台。

[0019] 优选地，所述自动对位平台装置 5 为 CCD 自动对位平台装置。

[0020] 优选地，所述双跑台是由四条直线导轨交错组成的两个跑道，所述两个跑道分别又有两个传动驱动，当一个印刷平台在跑道滑行时并不影响另外一个印刷平台的印刷精度。

[0021] 根据上述说明书的揭示和教导，本实用新型所属领域的技术人员还可以对上述实施方式进行适当的变更和修改。因此，本实用新型并不局限于上面揭示和描述的具体实施方式，对本实用新型的一些修改和变更也应当落入本实用新型的权利要求的保护范围内。此外，尽管本说明书中使用了一些特定的术语，但这些术语只是为了方便说明，并不对本实用新型构成任何限制。

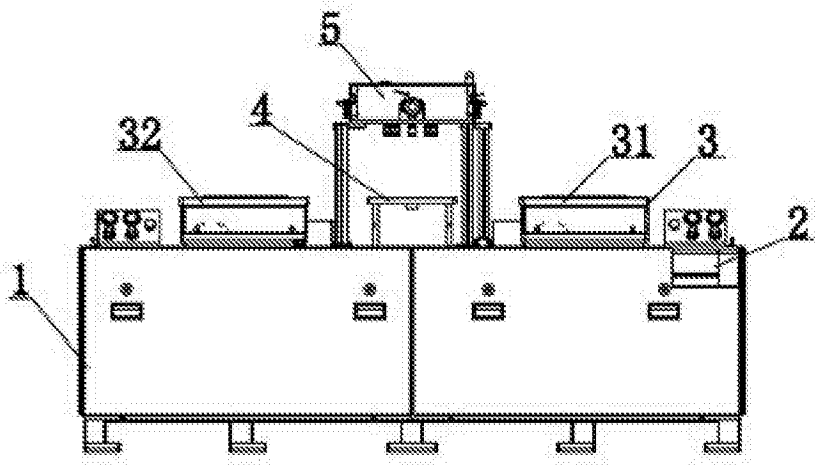

图 1