(19)中华人民共和国国家知识产权局

(12)实用新型专利

(10)授权公告号 CN 204377722 U
(45)授权公告日 2015.06.10

(21)申请号 201420666874.6

(22)申请日 2014.11.10

(73)专利权人 天津蕴华农业科技发展有限公司
地址 300000 天津市宝坻区大钟庄镇王山庄村5排3号

(72)发明人 于士国

(51)Int.Cl.
A01K 63/04(2006.01)

权利要求书1页 说明书2页 附图1页

(54)实用新型名称

一种水产养殖净化装置

(57)摘要

本实用新型公开了一种水产养殖净化装置，包括池体，池体上设有盖板，池体内设有增氧机和氧气检测装置，所述池体的侧壁上设有进水孔和出水孔，池体的侧面设有排污水池，所述排污水池的进水孔通过进水管路与池体的出水孔连通，排污水池的出水孔通过出水管路与池体的进水孔连通，所述进水管上设有水泵，出水管上设有水泵，排污水池内设有污水净化装置，所述氧气检测装置通过导线连接有显示屏，所述显示屏位于所述盖板，所述增氧机通过导线与所述显示屏连接。本实用新型节省了水资源，同时可以通过氧气检测装置和增氧机合理控制池体内的氧气。

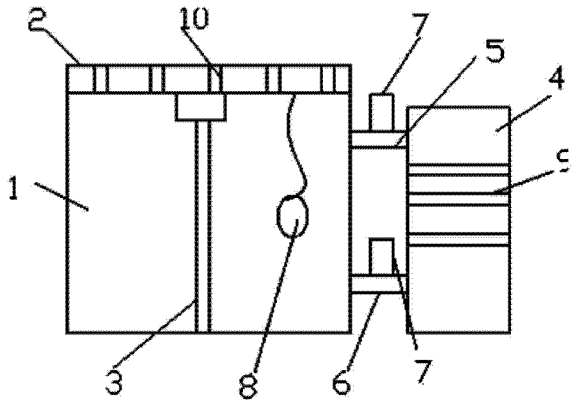

CN 204377722 U

1. 一种水产养殖净化装置，包括池体 (1)，池体 (1) 上设有盖板 (2)，池体 (1) 内设有增氧机 (3) 和氧气检测装置 (8)，其特征在于，所述池体 (1) 的侧壁上设有进水孔和出水孔，池体 (1) 的侧面设有排污水池 (4)，所述排污水池 (4) 的进水孔通过进水管路 (5) 与池体 (1) 的出水孔连通，排污水池 (4) 的出水孔通过出水管路 (6) 与池体 (1) 的进水孔连通，所述进水管 (5) 上设有水泵 (7)，出水管 (6) 上设有水泵 (7)，排污水池 (4) 内设有污水净化装置 (9)，所述氧气检测装置 (8) 通过导线连接有显示屏，所述显示屏位于所述盖板 (2)，所述增氧机 (3) 通过导线与所述显示屏连接。

2. 根据权利要求 1 所述的一种水产养殖净化装置，其特征在于，所述盖板 (2) 上设有若干通气孔 (10)。

3. 根据权利要求 1 所述的一种水产养殖净化装置，其特征在于，所述显示屏为触摸屏，所述显示屏外包裹有防水壳，所述防水壳上设有可打开的门。

一种水产养殖净化装置

技术领域

[0001] 本实用新型涉及水产设备领域，特别涉及一种水产养殖净化装置。

背景技术

[0002] 现有的一种水产养殖净化装置，包括池体、与池体后端相连接的顶盖、增氧机和排水口，所述顶盖的前端由顶柱支撑，所述增氧机悬挂于顶盖上并与池体底部的潜水泵连接，所述池体底部设有排水口，所述池体内侧壁铺设有玻璃钢，所述池体底部铺设有瓷砖，所述顶盖上设有至少一个通气孔，所述通气孔的上口高于顶盖的上表面，所述池体的各侧面上开有多个凸起的排水嘴。这种结构的水产养殖净化装置，在长期使用后，池体内会产生一些杂质，现有的做法是将水排掉，换上新的水源进行养殖，这样浪费了水资源。

实用新型内容

[0003] 本实用新型为了解决现有技术的问题，提供了一种水产养殖净化装置，节省了水资源，同时可以通过氧气检测装置和增氧机合理控制池体内的氧气。

[0004] 为实现上述目的，本实用新型采用的技术方案是：一种水产养殖净化装置，包括池体，池体上设有盖板，池体内设有增氧机和氧气检测装置，所述池体的侧壁上设有进水孔和出水孔，池体的侧面设有排污水池，所述排污水池的进水孔通过进水管路与池体的出水孔连通，排污水池的出水孔通过出水管路与池体的进水孔连通，所述进水管上设有水泵，出水管上设有水泵，排污水池内设有污水净化装置，所述氧气检测装置通过导线连接有显示屏，所述显示屏位于所述盖板，所述增氧机通过导线与所述显示屏连接。

[0005] 作为优选，所述盖板上设有若干通气孔。

[0006] 作为优选，所述显示屏为触摸屏，所述显示屏外包裹有防水壳，所述防水壳上设有可打开的门。

[0007] 本实用新型结构简单，设计巧妙，这样当池体内的水污浊时，只需要打开进水泵，将池体内的水拍到排污水池内，然后经过净化，将干净的水经过出水泵输送到池体内，这样操作方便，节省了水资源，同时可以通过氧气检测装置和增氧机合理控制池体内的氧气。

附图说明

[0008] 图 1 是本实用新型的结构示意图；

具体实施方式

[0009] 下面将结合附图以及具体实施例来详细说明本实用新型，其中的示意性实施例以及说明仅用来解释本实用新型，但并不作为对本实用新型的限定。

[0010] 如图 1 所示，本实用新型所述的一种水产养殖净化装置，包括池体 1，池体 1 上设有盖板 2，池体 1 内设有增氧机 3 和氧气检测装置 8，所述池体 1 的侧壁上设有进水孔和出水孔，池体 1 的侧面设有排污水池 4，所述排污水池 4 的进水孔通过进水管路 5 与池体 1 的出

水孔连通，排污水池 4 的出水孔通过出水管路 6 与池体 1 的进水孔连通，所述进水管 5 上设有水泵 7，出水管 6 上设有水泵 7，排污水池 4 内设有污水净化装置 9，所述氧气检测装置 8 通过导线连接有显示屏，所述显示屏位于所述盖板 2，所述增氧机 3 通过导线与所述显示屏连接。

[0011] 值得注意的是，所述盖板 2 上设有若干通气孔 10。

[0012] 值得注意的是，所述显示屏为触摸屏，可以通过触摸屏控制氧气检测装置 8 和增氧机 3，所述显示屏外包裹有防水壳，所述防水壳上设有可打开的门。

[0013] 同时，所述显示屏内设有网卡，可以通过无线网络将信息传递到移动终端，实现氧气的实时监控。

[0014] 其中，本具体实施触摸屏控制氧气检测装置 8 和增氧机 3 的控制方式均采用现有技术中常规的控制方式，本具体实施中用触摸屏代替了原有的单独的控 制开关，实用性强，其中所涉及的电路连接也均为现有技术中常规的连接方式，在此不再详述。

[0015] 本实用新型结构简单，设计巧妙，这样当池体内的水污浊时，只需要打开进水泵，将池体内的水拍到排污水池内，然后经过净化，将干净的水经过出水泵输送到池体内，这样操作方便，节省了水资源，同时可以通过氧气检测装置和增氧机合理控制池体内的氧气。

[0016] 以上显示和描述了本实用新型的基本原理和主要特征和本实用新型的优点。本行业的技术人员应该了解，本实用新型不受上述实施例的限制，上述实施例和说明书中描述的只是说明本实用新型的原理，在不脱离本实用新型精神和范围的前提下，本实用新型还会有各种变化和改进，这些变化和改进都落入要求保护的本实用新型范围内。本实用新型要求保护范围由所附的权利要求书及其等效物界定。

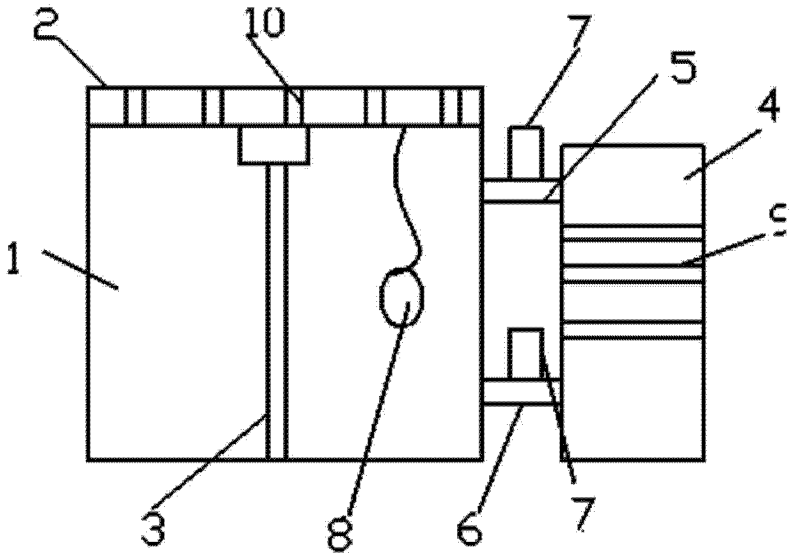

图 1