(19)国家知识产权局

(12)发明专利

(10)授权公告号 CN 111685601 B
(45)授权公告日 2022.07.12

(21)申请号 202010547123.2

(22)申请日 2020.06.16

(65)同一申请的已公布的文献号
申请公布号 CN 111685601 A

(43)申请公布日 2020.09.22

(73)专利权人 响水格思琪科技有限公司
地址 224600 江苏省盐城市响水县双园中路4号响水中行房产二楼

(72)发明人 不公告发明人

(74)专利代理机构 盐城高创知识产权代理事务所(普通合伙) 32429
专利代理师 陈民

(51)Int.Cl.
*A47J 31/46*(2006.01)

(56)对比文件
CN 208640419 U,2019.03.26
CN 201022633 Y,2008.02.20
CN 108207688 A,2018.06.29
CN 208551293 U,2019.03.01

审查员 武晓林

权利要求书2页 说明书5页 附图5页

(54)发明名称

# 一种便于控制水流速度的饮水机阀门

(57)摘要

本发明涉及阀门领域，具体的说是一种便于控制水流速度的饮水机阀门，包括饮水机本体、防护机构、输送机构、闭合机构、控制机构和伸缩机构；通过饮水机本体的安装方便用户进行方便饮用水存放和取用，十分方便，同时通过对伸缩机构拉动伸缩，从而方便对饮水机本体内部的饮用水进行方便提取，方便不同大小的杯子取水使用，同时在防护机构的作用下有利于对伸缩机构复位时进行防护，通过输送机构的安装有利于对饮用水进行输出，同时通过控制机构的驱动，使输送机构内部的饮用水流动进行控制，并在闭合机构的作用下有利于防止控制机构损坏后对输送机构进行闭合，防止饮用水流出造成浪费。

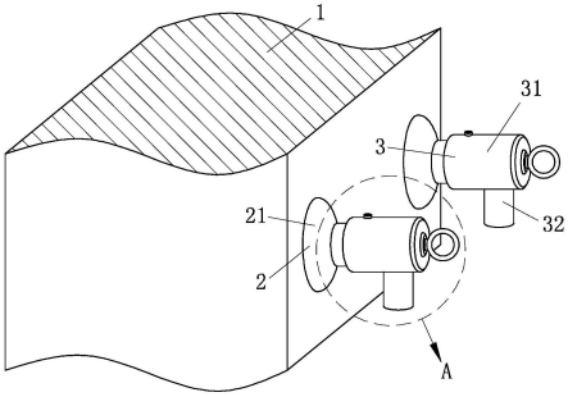


CN 111685601 B

1.一种便于控制水流速度的饮水机阀门，其特征在于：包括饮水机本体(1)、防护机构(2)、输送机构(3)、闭合机构(4)、控制机构(5)和伸缩机构(6)；用于方便饮用水盛装放置和提取的所述饮水机本体(1)一侧安装有两个水平分布的用于对饮用水提取输送的所述输送机构(3)；所述饮水机本体(1)的内部安装有两个水平分布的用于方便所述输送机构(3)调节的所述伸缩机构(6)；两个所述伸缩机构(6)的一端外侧分别安装有用于对所述伸缩机构(6)复位时进行防护的所述防护机构(2)；所述输送机构(3)的内部安装有用于方便对所述伸缩机构(6)拉出及方便对所述输送机构(3)通断控制的所述控制机构(5)；所述输送机构(3)的一端顶部内侧安装有用于对所述输送机构(3)进行紧急闭锁的所述闭合机构(4)；

所述伸缩机构(6)包括滑杆(61)、伸缩弹簧(62)、皮塞(63)、滑槽(64)和密封圈(65)，所述饮水机本体(1)的一端内部两侧分别设有两个所述滑槽(64)，且两个所述滑杆(61)的一端分别与两个所述滑槽(64)内部滑动连接；两个所述滑杆(61)为内部中空的圆柱形结构，且两个所述滑杆(61)的一端侧壁分别安装有环形结构的所述皮塞(63)，两个所述滑杆(61)的一端内部分别与所述饮水机本体(1)的内部连通；两个所述滑杆(61)的一端外侧壁分别安装有所述伸缩弹簧(62)，两个所述滑杆(61)通过所述伸缩弹簧(62)与所述滑槽(64)内部滑动连接；两个所述滑杆(61)的另一端分别延伸至所述饮水机本体(1)的一端侧壁外侧，且两个所述滑杆(61)的另一端侧壁分别安装有呈环状结构的所述密封圈(65)，通过两个滑杆(61)的作用下从而使饮水机内部的饮用水能够排出使用，通过拉动两个滑杆(61)，从而使两个滑杆(61)分别摆脱伸缩贴合的作用下在滑槽(64)内部滑动，使两个滑杆(61)能够滑出至饮水机本体(1)的一侧外部延长，有利于方便对饮用水方便接取，在两个滑杆(61)的两端分别安装有皮塞(63)和密封圈(65)起到了密封的作用，防止饮用水溢出外漏，当撤去滑杆(61)的外部拉力时，滑杆(61)在伸缩贴合的作用下复位收纳进饮水机本体(1)的内部；

所述防护机构(2)包括限位块(21)、橡胶块(22)、抵触弹簧(23)和收纳槽(24)，两个所述滑杆(61)的另一端外侧壁分别安装有圆台结构的所述限位块(21)，所述饮水机本体(1)的一端侧壁两侧分别设有所述收纳槽(24)，且所述收纳槽(24)的直径大于所述限位块(21)的直径，两个所述限位块(21)的一端设于所述收纳槽(24)的内部；所述饮水机本体(1)的一端侧壁内部安装有两个环形结构的所述橡胶块(22)，两个所述橡胶块(22)的一端延伸至所述收纳槽(24)内部且与所述限位块(21)抵触；两个所述橡胶块(22)的另一端分别安装有多个呈环形分布的所述抵触弹簧(23)，且两个所述橡胶块(22)通过多个所述抵触弹簧(23)与所述饮水机和所述收纳槽(24)内部滑动连接，滑杆(61)外部的限位块(21)会收纳进收纳槽(24)内部，并且对橡胶块(22)进行抵触，起到了防撞的作用，同时在抵触弹簧(23)的作用下从而对撞击后的橡胶块(22)进行减震减压，防止撞击损坏；

所述输送机构(3)包括出水管(31)、喷头(32)和导槽(33)，两个所述出水管(31)分别与两个所述滑杆(61)的另一端螺纹连接，且两个所述出水管(31)的一端内侧壁与所述密封圈(65)一侧抵触；两个所述出水管(31)的内部设有所述导槽(33)，两个所述导槽(33)的一端分别与所述滑杆(61)内部连通；两个所述出水管(31)的底部分别垂直安装有所述喷头(32)，所述喷头(32)与所述导槽(33)的另一端连通；

所述控制机构(5)包括拉扣(51)、转球(52)、皮垫(53)和通槽(54)，两个所述出水管(31)的内部分别安转有球形所述皮垫(53)，两个所述转球(52)分别设于两个所述出水管(31)的内部，且两个所述转球(52)分别与所述皮垫(53)内侧转动连接；两个所述转球(52)

的内部分别设有所述通槽(54),且所述通槽(54)的两端分别与所述导槽(33)内部连通;两个所述拉扣(51)的一端分别贯穿于两个所述出水管(31)的另一端侧壁与两个所述转球(52)连接,两个所述拉扣(51)通过两个所述转球(52)分别与所述出水管(31)的内部转动连接,且两个所述拉扣(51)的另一端为环形结构,在拉扣(51)的作用下方便进行对出水管(31)和滑杆(61)进行拉出,同时当转动拉扣(51)时,拉扣(51)会带动转球(52)在皮垫(53)的内侧转动,通过转球(52)内部的通槽(54)转动方向有利于对喷头(32)顶侧的导槽(33)进行闭合,从而使饮用水能够控制排出,在皮垫(53)的作用下有利于对球阀侧壁与出水管(31)内部进行密封,防止饮用水溢出;

所述闭合机构(4)包括滑块(41)、丝杆(42)、橡胶垫(43)和凹槽(44),两个所述出水管(31)的一端内部顶侧分别安装有所述滑块(41),且两个所述滑块(41)的底部分别安装有所述橡胶垫(43);两个所述出水管(31)的一端内部底侧分别设有所述凹槽(44),且所述凹槽(44)的直径大于所述滑块(41)和所述橡胶垫(43)的直径,所述滑块(41)与所述橡胶垫(43)的长度之和大于所述导槽(33)的内部宽度;两个所述丝杆(42)的底部分别贯穿于两个所述出水管(31)的顶侧延伸至两个所述滑块(41)的内部,且两个所述丝杆(42)顶部与所述出水管(31)顶侧转动连接,两个所述丝杆(42)的底部分别与所述滑块(41)内部螺纹连接,当转球(52)损坏无法对饮用水流出进行控制时,通过转动出水管(31)顶侧的丝杆(42),从而使丝杆(42)驱动滑块(41)下滑,并且带动橡胶与凹槽(44)内部抵触,使导槽(33)内部进行堵塞封闭,有利于对导槽(33)内部流动的饮用水进行隔绝控制,有效的防止饮用水溢出造成浪费,当反向转动丝杆(42)时,滑块(41)会带动橡胶垫(43)上升与凹槽(44)和导槽(33)分离,从而方便饮用水排出使用。

# 一种便于控制水流速度的饮水机阀门

## 技术领域

[0001] 本发明涉及阀门领域，具体的说是一种便于控制水流速度的饮水机阀门。

## 背景技术

[0002] 阀门是用来开闭管路、控制流向、调节和控制输送介质的参数的管路附件。根据其功能，可分为关断阀、止回阀、调节阀等，阀门是流体输送系统中的控制部件，具有截止、调节、导流、防止逆流、稳压、分流或溢流泄压等功能。用于流体控制系统的阀门，从最简单的截止阀到极为复杂的自控系统中所用的各种阀门，其品种和规格相当繁多，阀门可用于控制空气、水、蒸汽、各种腐蚀性介质、泥浆、油品、液态金属和放射性介质等各种类型流体的流动。阀门根据材质还分为铸铁阀门、铸钢阀门、不锈钢阀门、铬钼钢阀门、铬钼钒钢阀门、双相钢阀门、塑料阀门、非标订制阀门等。

[0003] 在家庭或办公区域通常会使用到饮水机进行饮用水提供，饮水机在使用时需要通过冷热水的阀门驱动，从而对饮用水进行提取，然而，传统的饮水机阀门是直接按压式，不方便对下流的水流进行控制，同时饮水机在取水时由于阀门与饮水机收纳座很近，当高杯子在取水时需要倾斜取水，这样一来取水量下降，同时容易造成饮用水的溢出，十分不方便。

## 发明内容

[0004] 针对现有技术中的问题，本发明提供了一种便于控制水流速度的饮水机阀门。

[0005] 本发明解决其技术问题所采用的技术方案是：一种便于控制水流速度的饮水机阀门，包括饮水机本体、防护机构、输送机构、闭合机构、控制机构和伸缩机构；用于方便饮用水盛装放置和提取的所述饮水机本体一侧安装有两个水平分布的用于对饮用水提取输送的所述输送机构；所述饮水机本体的内部安装有两个水平分布的用于方便所述输送机构调节的所述伸缩机构；两个所述伸缩机构的一端外侧分别安装有用于对所述伸缩机构复位时进行防护的所述防护机构；所述输送机构的内部安装有用于方便对所述伸缩机构拉出及方便对所述输送机构通断控制的所述控制机构；所述输送机构的一端顶部内侧安装有用于对所述输送机构进行紧急闭锁的所述闭合机构。

[0006] 具体的，所述伸缩机构包括滑杆、伸缩弹簧、皮塞、滑槽和密封圈，所述饮水机本体的一端内部两侧分别设有两个所述滑槽，且两个所述滑杆的一端分别与两个所述滑槽内部滑动连接；两个所述滑杆为内部中空的圆柱形结构，且两个所述滑杆的一端侧壁分别安装有环形结构的所述皮塞，两个所述滑杆的一端内部分别与所述饮水机本体的内部连通；两个所述滑杆的一端外侧壁分别安装有所述伸缩弹簧，两个所述滑杆通过所述伸缩弹簧与所述滑槽内部滑动连接；两个所述滑杆的另一端分别延伸至所述饮水机本体的一端侧壁外侧，且两个所述滑杆的另一端侧壁分别安装有呈环状结构的所述密封圈。

[0007] 具体的，所述防护机构包括限位块、橡胶块、抵触弹簧和收纳槽，两个所述滑杆的另一端外侧壁分别安装有圆台结构的所述限位块，所述饮水机本体的一端侧壁两侧分别设

有所述收纳槽，且所述收纳槽的直径大于所述限位块的直径，两个所述限位块的一端设于所述收纳槽的内部；所述饮水机本体的一端侧壁内部安装有两个环形结构的所述橡胶块，两个所述橡胶块的一端延伸至所述收纳槽内部且与所述限位块抵触；两个所述橡胶块的另一端分别安装有多个呈环形分布的所述抵触弹簧，且两个所述橡胶块通过多个所述抵触弹簧与所述饮水机和所述收纳槽内部滑动连接。

[0008] 具体的，所述输送机构包括出水管、喷头和导槽，两个所述出水管分别与两个所述滑杆的另一端螺纹连接，且两个所述出水管的一端内侧壁与所述密封圈一侧抵触；两个所述出水管的内部设有所述导槽，两个所述导槽的一端分别与所述滑杆内部连通；两个所述出水管的底部分别垂直安装有所述喷头，所述喷头与所述导槽的另一端连通。

[0009] 具体的，所述控制机构包括拉扣、转球、皮垫和通槽，两个所述出水管的内部分别安转有球形所述皮垫，两个所述转球分别设于两个所述出水管的内部，且两个所述转球分别与所述皮垫内侧转动连接；两个所述转球的内部分别设有所述通槽，且所述通槽的两端分别与所述导槽内部连通；两个所述拉扣的一端分别贯穿于两个所述出水管的另一端侧壁与两个所述转球连接，两个所述拉扣通过两个所述转球分别与所述出水管的内部转动连接，且两个所述拉扣的另一端为环形结构。

[0010] 具体的，所述闭合机构包括滑块、丝杆、橡胶垫和凹槽，两个所述出水管的一端内部顶侧分别安装有所述滑块，且两个所述滑块的底部分别安装有所述橡胶垫；两个所述出水管的一端内部底侧分别设有所述凹槽，且所述凹槽的直径大于所述滑块和所述橡胶垫的直径，所述滑块与所述橡胶垫的长度之和大于所述导槽的内部宽度；两个所述丝杆的底部分别贯穿于两个所述出水管的顶侧延伸至两个所述滑块的内部，且两个所述丝杆顶部与所述出水管顶侧转动连接，两个所述丝杆的底部分别与所述滑块内部螺纹连接。

[0011] 本发明的有益效果：

[0012] (1)本发明所述的一种便于控制水流速度的饮水机阀门，通过伸缩机构的活动，从而方便对饮水机本体内部的饮用水进行方便提取，同时在防护机构的作用下有利于对伸缩机构复位时进行防护，即：通过两个滑杆的作用下从而使饮水机内部的饮用水能够排出使用，通过拉动两个滑杆，从而使两个滑杆分别摆脱伸缩贴合的作用下在滑槽内部滑动，使两个滑杆能够滑出至饮水机本体的一侧外部延长，有利于方便对饮用水方便接取，在两个滑杆的两端分别安装有皮塞和密封圈起到了密封的作用，防止饮用水溢出外漏，当撤去滑杆的外部拉力时，滑杆在伸缩贴合的作用下复位收纳进饮水机本体的内部，同时滑杆外部的限位块会收纳进收纳槽内部，并且对橡胶块进行抵触，起到了防撞的作用，同时在抵触弹簧的作用下从而对撞击后的橡胶块进行减震减压，防止撞击损坏。

[0013] (2)本发明所述的一种便于控制水流速度的饮水机阀门，通过输送机构的安装有利于对饮用水进行输出，同时通过控制机构的驱动，使输送机构内部的饮用水流动进行控制，并在闭合机构的作用下有利于防止控制机构损坏后对输送机构进行闭合，防止饮用水流出造成浪费，即：饮水机本体内部的饮用水会通过滑杆流进出水管内部，并通过喷头排出取用，出水管与滑杆另一端螺纹连接，方便后续的拆卸和更换，喷头与出水管底部垂直连接，有利于方便取水，使饮用水取用时不会喷洒杯子的外部，在拉扣的作用下方便进行对出水管和滑杆进行拉出，同时当转动拉扣时，拉扣会带动转球在皮垫的内侧转动，通过转球内部的通槽转动方向有利于对喷头顶侧的导槽进行闭合，从而使饮用水能够控制排出，在皮

垫的作用下有利于对球阀侧壁与出水管内部进行密封，防止饮用水溢出，当转球损坏无法对饮用水流出进行控制时，通过转动出水管顶侧的丝杆，从而使丝杆驱动滑块下滑，并且带动橡胶与凹槽内部抵触，使导槽内部进行堵塞封闭，有利于对导槽内部流动的饮用水进行隔绝控制，有效的防止饮用水溢出造成浪费，当反向转动丝杆时，滑块会带动橡胶垫上升与凹槽和导槽分离，从而方便饮用水排出使用。

## 附图说明

[0014] 下面结合附图和实施例对本发明进一步说明。

[0015] 图1为本发明提供的一种便于控制水流速度的饮水机阀门的一种较佳实施例整体结构示意图；

[0016] 图2为图1所示的A部放大示意图；

[0017] 图3为图2所示的伸缩机构与输送机构的连接结构示意图；

[0018] 图4为图3所示的B部放大示意图；

[0019] 图5为图3所示的C部放大示意图。

[0020] 图中：1、饮水机本体，2、防护机构，21、限位块，22、橡胶块，23、抵触弹簧，24、收纳槽，3、输送机构，31、出水管，32、喷头，33、导槽，4、闭合机构，41、滑块，42、丝杆，43、橡胶垫，44、凹槽，5、控制机构，51、拉扣，52、转球，53、皮垫，54、通槽，6、伸缩机构，61、滑杆，62、伸缩弹簧，63、皮塞，64、滑槽，65、密封圈。

## 具体实施方式

[0021] 为了使本发明实现的技术手段、创作特征、达成目的与功效易于明白了解，下面结合具体实施方式，进一步阐述本发明。

[0022] 如图1-图5所示，本发明所述的一种便于控制水流速度的饮水机阀门，包括饮水机本体1、防护机构2、输送机构3、闭合机构4、控制机构5和伸缩机构6；用于方便饮用水盛装放置和提取的所述饮水机本体1一侧安装有两个水平分布的用于对饮用水提取输送的所述输送机构3；所述饮水机本体1的内部安装有两个水平分布的用于方便所述输送机构3调节的所述伸缩机构6；两个所述伸缩机构6的一端外侧分别安装有用于对所述伸缩机构6复位时进行防护的所述防护机构2；所述输送机构3的内部安装有用于方便对所述伸缩机构6拉出及方便对所述输送机构3通断控制的所述控制机构5；所述输送机构3的一端顶部内侧安装有用于对所述输送机构3进行紧急闭锁的所述闭合机构4。

[0023] 具体的，所述伸缩机构6包括滑杆61、伸缩弹簧62、皮塞63、滑槽64和密封圈65，所述饮水机本体1的一端内部两侧分别设有两个所述滑槽64，且两个所述滑杆61的一端分别与两个所述滑槽64内部滑动连接；两个所述滑杆61为内部中空的圆柱形结构，且两个所述滑杆61的一端侧壁分别安装有环形结构的所述皮塞63，两个所述滑杆61的一端内部分别与所述饮水机本体1的内部连通；两个所述滑杆61的一端外侧壁分别安装有所述伸缩弹簧62，两个所述滑杆61通过所述伸缩弹簧62与所述滑槽64内部滑动连接；两个所述滑杆61的另一端分别延伸至所述饮水机本体1的一端侧壁外侧，且两个所述滑杆61的另一端侧壁分别安装有呈环状结构的所述密封圈65，通过两个所述滑杆61的作用下从而使所述饮水机内部的饮用水能够排出使用，通过拉动两个所述滑杆61，从而使两个所述滑杆61分别摆脱所述伸

缩贴合的作用下在所述滑槽64内部滑动，使两个所述滑杆61能够滑出至所述饮水机本体1的一侧外部延长，有利于方便对饮用水方便接取，在两个所述滑杆61的两端分别安装有所述皮塞63和所述密封圈65起到了密封的作用，防止饮用水溢出外漏。

[0024] 具体的，所述防护机构2包括限位块21、橡胶块22、抵触弹簧23和收纳槽24，两个所述滑杆61的另一端外侧壁分别安装有圆台结构的所述限位块21，所述饮水机本体1的一端侧壁两侧分别设有所述收纳槽24，且所述收纳槽24的直径大于所述限位块21的直径，两个所述限位块21的一端设于所述收纳槽24的内部；所述饮水机本体1的一端侧壁内部安装有两个环形结构的所述橡胶块22，两个所述橡胶块22的一端延伸至所述收纳槽24内部且与所述限位块21抵触；两个所述橡胶块22的另一端分别安装有多个呈环形分布的所述抵触弹簧23，且两个所述橡胶块22通过多个所述抵触弹簧23与所述饮水机和所述收纳槽24内部滑动连接，当撤去所述滑杆61的外部拉力时，所述滑杆61在所述伸缩贴合的作用下复位收纳进所述饮水机本体1的内部，同时所述滑杆61外部的所述限位块21会收纳进所述收纳槽24内部，并且对所述橡胶块22进行抵触，起到了防撞的作用，同时在所述抵触弹簧23的作用下从而对撞击后的所述橡胶块22进行减震减压，防止撞击损坏。

[0025] 具体的，所述输送机构3包括出水管31、喷头32和导槽33，两个所述出水管31分别与两个所述滑杆61的另一端螺纹连接，且两个所述出水管31的一端内侧壁与所述密封圈65一侧抵触；两个所述出水管31的内部设有所述导槽33，两个所述导槽33的一端分别与所述滑杆61内部连通；两个所述出水管31的底部分别垂直安装有所述喷头32，所述喷头32与所述导槽33的另一端连通，所述饮水机本体1内部的饮用水会通过所述滑杆61流进所述出水管31内部，并通过所述喷头32排出取用，所述出水管31与所述滑杆61另一端螺纹连接，方便后续的拆卸和更换，所述喷头32与所述出水管31底部垂直连接，有利于方便取水，使饮用水取用时不会喷洒杯子的外部。

[0026] 具体的，所述控制机构5包括拉扣51、转球52、皮垫53和通槽54，两个所述出水管31的内部分别安转有球形所述皮垫53，两个所述转球52分别设于两个所述出水管31的内部，且两个所述转球52分别与所述皮垫53内侧转动连接；两个所述转球52的内部分别设有所述通槽54，且所述通槽54的两端分别与所述导槽33内部连通；两个所述拉扣51的一端分别贯穿于两个所述出水管31的另一端侧壁与两个所述转球52连接，两个所述拉扣51通过两个所述转球52分别与所述出水管31的内部转动连接，且两个所述拉扣51的另一端为环形结构，在所述拉扣51的作用下方便进行对所述出水管31和所述滑杆61进行拉出，同时当转动所述拉扣51时，所述拉扣51会带动所述转球52在所述皮垫53的内侧转动，通过所述转球52内部的通槽54转动方向有利于对所述喷头32顶侧的所述导槽33进行闭合，从而使饮用水能够控制排出，在所述皮垫53的作用下有利于对所述球阀侧壁与所述出水管31内部进行密封，防止饮用水溢出。

[0027] 具体的，所述闭合机构4包括滑块41、丝杆42、橡胶垫43和凹槽44，两个所述出水管31的一端内部顶侧分别安装有所述滑块41，且两个所述滑块41的底部分别安装有所述橡胶垫43；两个所述出水管31的一端内部底侧分别设有所述凹槽44，且所述凹槽44的直径大于所述滑块41和所述橡胶垫43的直径，所述滑块41与所述橡胶垫43的长度之和大于所述导槽33的内部宽度；两个所述丝杆42的底部分别贯穿于两个所述出水管31的顶侧延伸至两个所述滑块41的内部，且两个所述丝杆42顶部与所述出水管31顶侧转动连接，两个所述丝杆42

的底部分别与所述滑块41内部螺纹连接，当所述转球52损坏无法对饮用水流出进行控制时，通过转动所述出水管31顶侧的所述丝杆42，从而使所述丝杆42驱动所述滑块41下滑，并且带动所述橡胶与所述凹槽44内部抵触，使所述导槽33内部进行堵塞封闭，有利于对所述导槽33内部流动的饮用水进行隔绝控制，有效的防止饮用水溢出造成浪费，当反向转动所述丝杆42时，所述滑块41会带动所述橡胶垫43上升与所述凹槽44和所述导槽33分离，从而方便饮用水排出使用。

[0028] 在使用时，首先通过两个滑杆61的作用下从而使饮水机内部的饮用水能够排出使用，通过拉动两个滑杆61，从而使两个滑杆61分别摆脱伸缩贴合的作用下在滑槽64内部滑动，使两个滑杆61能够滑出至饮水机本体1的一侧外部延长，有利于方便对饮用水方便接取，在两个滑杆61的两端分别安装有皮塞63和密封圈65起到了密封的作用，防止饮用水溢出外漏，当撤去滑杆61的外部拉力时，滑杆61在伸缩贴合的作用下复位收纳进饮水机本体1的内部，同时滑杆61外部的限位块21会收纳进收纳槽24内部，并且对橡胶块22进行抵触，起到了防撞的作用，同时在抵触弹簧23的作用下从而对撞击后的橡胶块22进行减震减压，防止撞击损坏，饮水机本体1内部的饮用水会通过滑杆61流进出水管31内部，并通过喷头32排出取用，出水管31与滑杆61另一端螺纹连接，方便后续的拆卸和更换，喷头32与出水管31底部垂直连接，有利于方便取水，使饮用水取用时不会喷洒杯子的外部，在拉扣51的作用下方便进行对出水管31和滑杆61进行拉出，同时当转动拉扣51时，拉扣51会带动转球52在皮垫53的内侧转动，通过转球52内部的通槽54转动方向有利于对喷头32顶侧的导槽33进行闭合，从而使饮用水能够控制排出，在皮垫53的作用下有利于对球阀侧壁与出水管31内部进行密封，防止饮用水溢出，当转球52损坏无法对饮用水流出进行控制时，通过转动出水管31顶侧的丝杆42，从而使丝杆42驱动滑块41下滑，并且带动橡胶与凹槽44内部抵触，使导槽33内部进行堵塞封闭，有利于对导槽33内部流动的饮用水进行隔绝控制，有效的防止饮用水溢出造成浪费，当反向转动丝杆42时，滑块41会带动橡胶垫43上升与凹槽44和导槽33分离，从而方便饮用水排出使用。

[0029] 以上显示和描述了本发明的基本原理、主要特征和优点。本行业的技术人员应该了解，本发明不受上述实施例的限制，上述实施方式和说明书中的描述的只是说明本发明的原理，在不脱离本发明精神和范围的前提下，本发明还会有各种变化和改进，这些变化和改进都落入本发明要求保护的范围内。本发明要求保护范围由所附的权利要求书及其等效物界定。

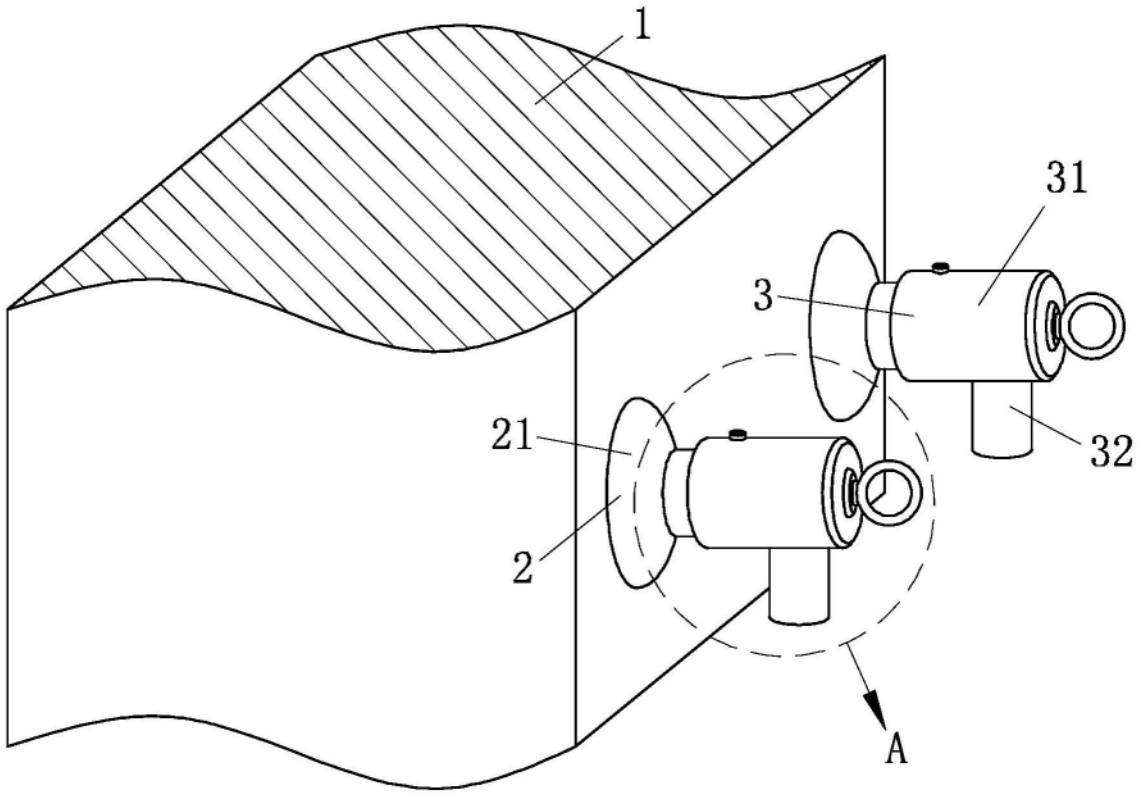


图1

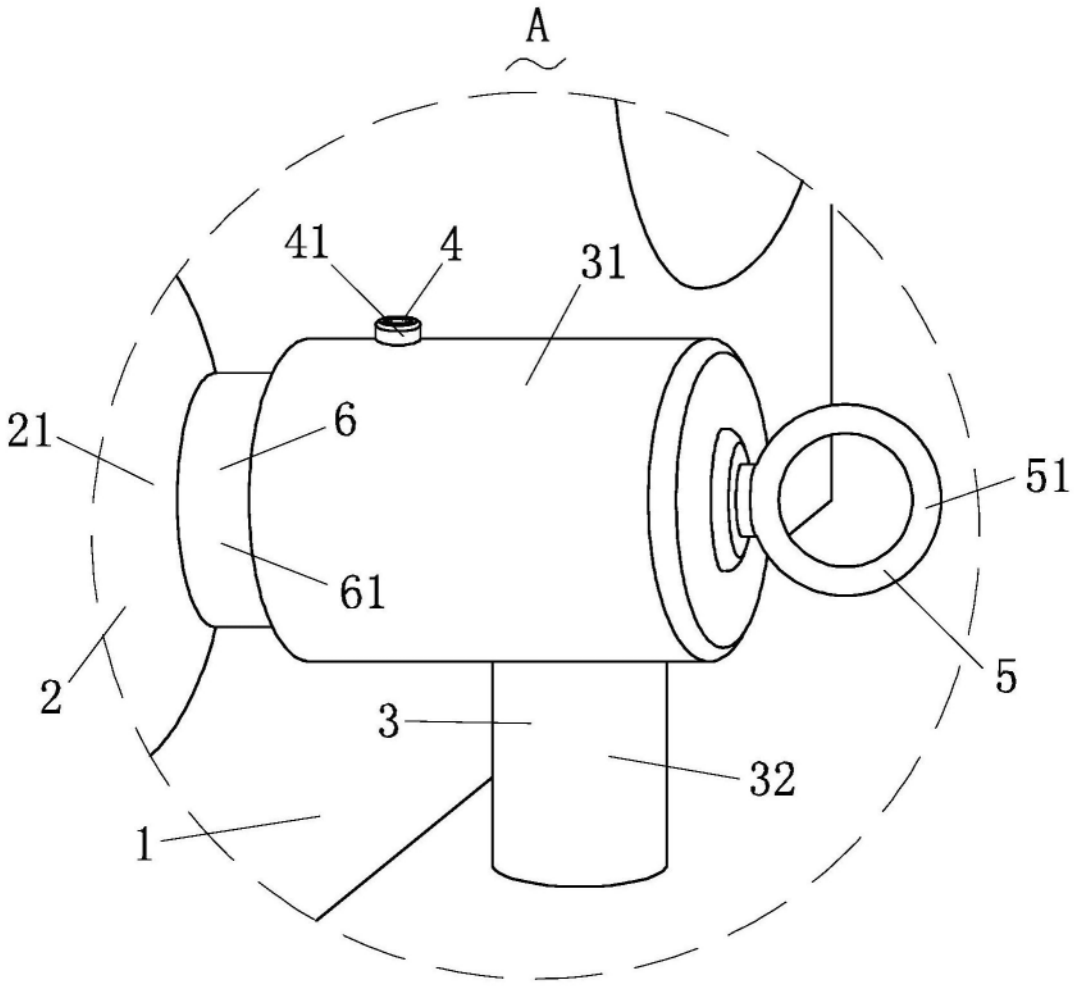


图2

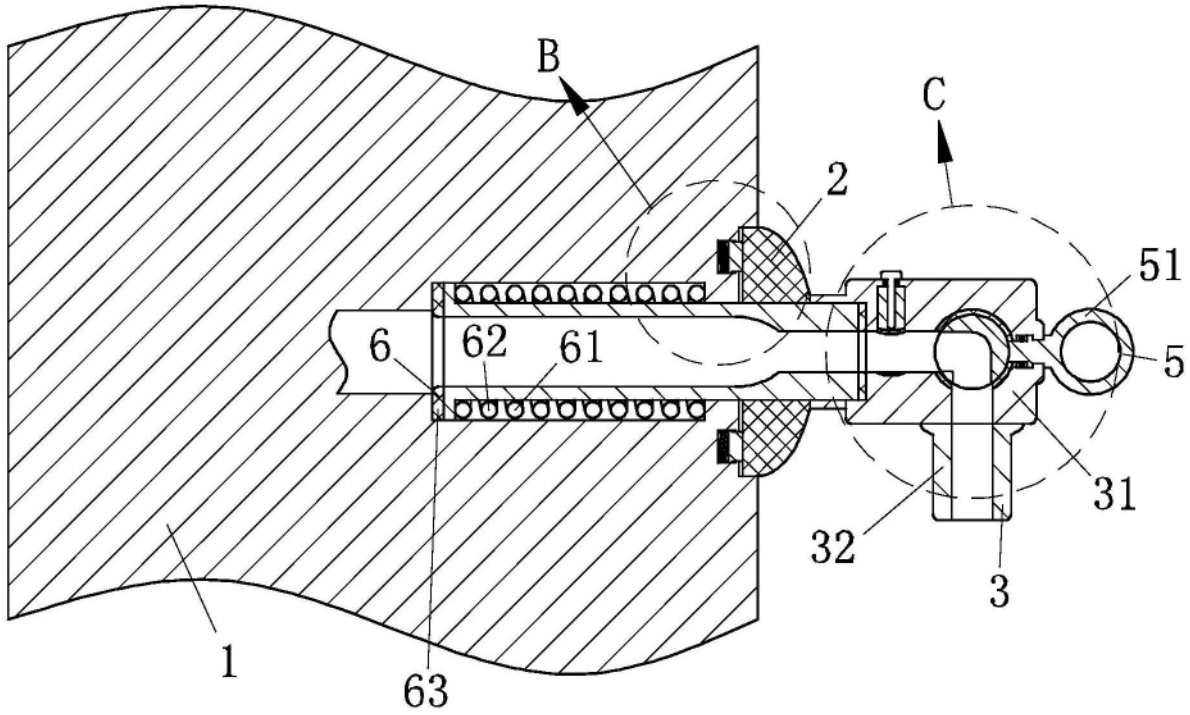


图3

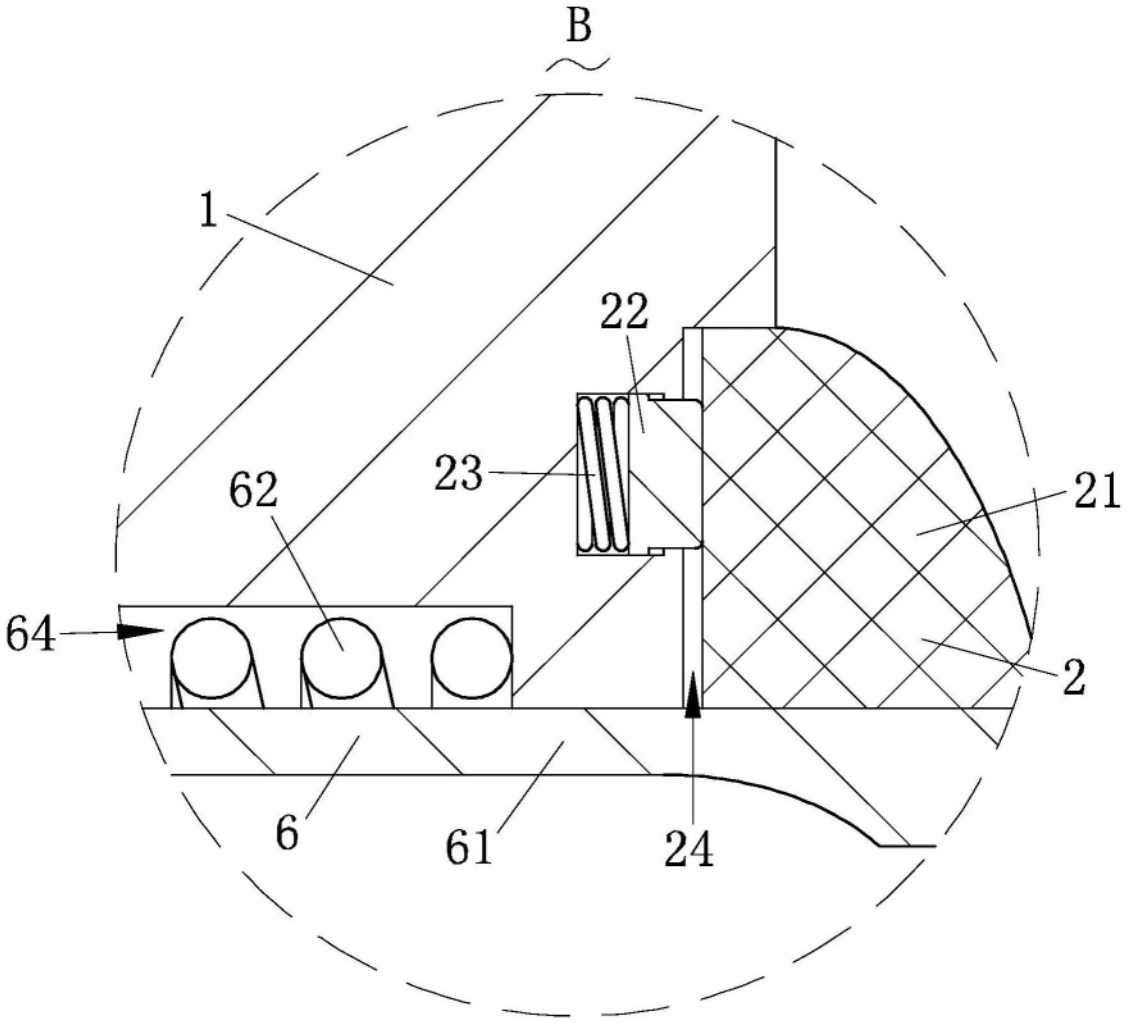


图4

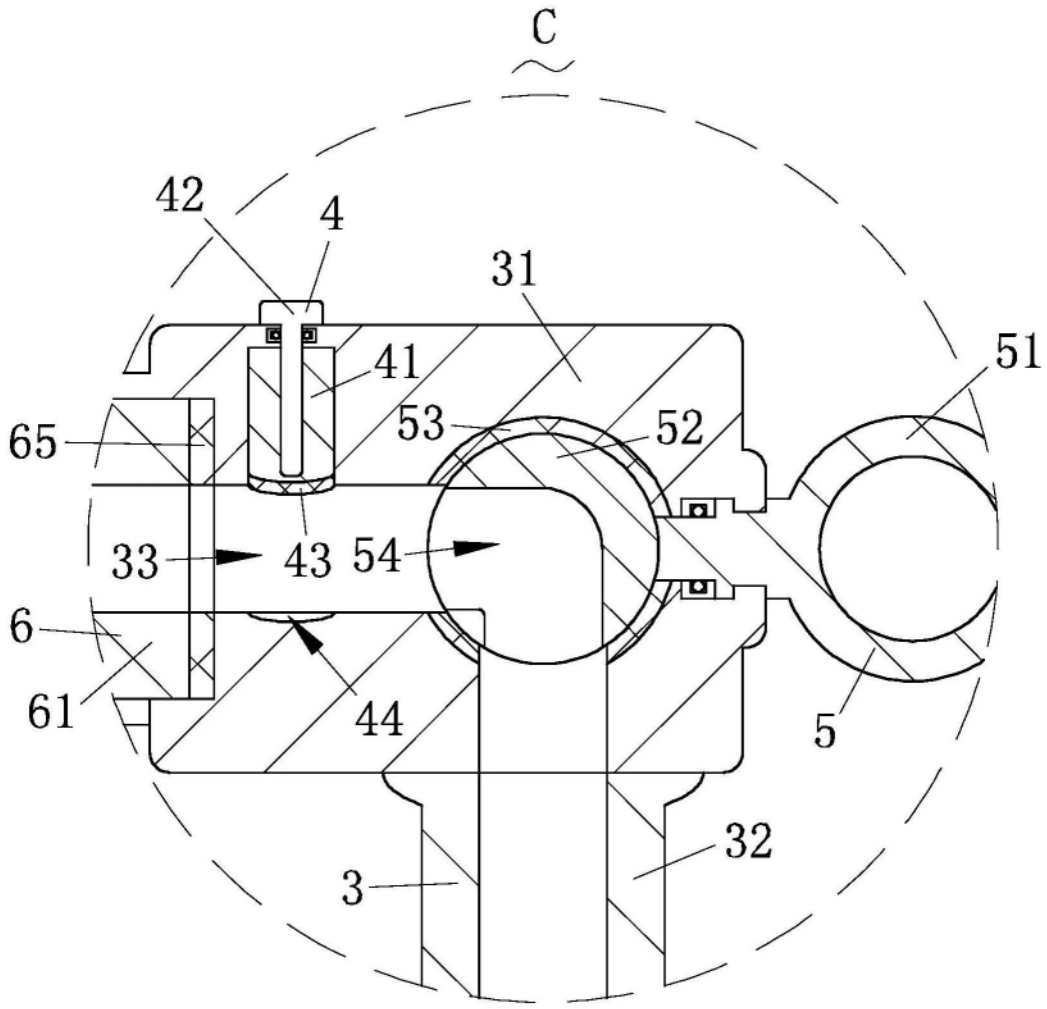


图5