(19)中华人民共和国国家知识产权局

(12)实用新型专利

(10)授权公告号 CN 207172861 U
(45)授权公告日 2018.04.03

(21)申请号 201720903375.8

(22)申请日 2017.07.25

(73)专利权人 广东华杰实业有限公司
地址 515144 广东省汕头市潮南区峡山峡华路1088-1090号

(72)发明人 胡兴武

(51)Int.Cl.
B31B 70/00(2017.01)
B31B 70/62(2017.01)
B31B 155/00(2017.01)
B31B 160/10(2017.01)

权利要求书1页 说明书3页 附图1页

(54)实用新型名称

一种文件袋加工用制袋机

(57)摘要

本实用新型涉及一种文件袋加工用制袋机，包括底板，底板上设有机架，机架的一侧设有放卷滚筒，机架的另一侧设有从动滚筒，从动滚筒的外端设有从动齿轮，机架上设有步进电机，步进电机的前部设有驱动轴，驱动轴套装有驱动齿轮，驱动齿轮与从动齿轮啮合；机架的顶部设有放卷轮与压辊，压辊设置在放卷滚筒与从动滚筒之间；机架上设有施胶壳，施胶壳的下部设有上胶海绵，施胶壳的内部为空腔结构，施胶壳的上部设有对接架，对接架的上部设有升降架，机架的顶部设有液压缸，液压缸的下部设有活塞杆，活塞杆的下端安装在升降架的顶部上。本实用新型通过上胶海绵可以给牛皮纸上胶；通过放卷轮可以放卷牛皮纸；再通过裁切机可以方便裁切出牛皮纸。

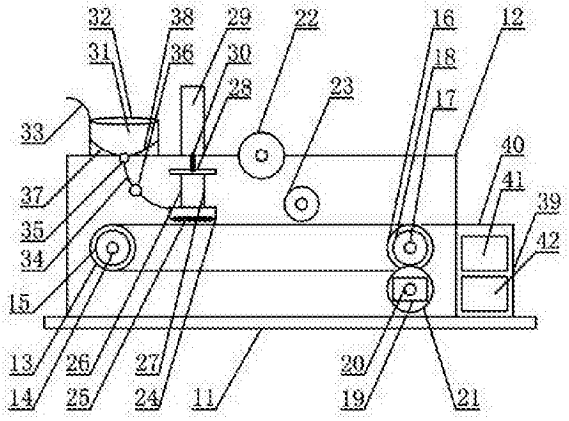

CN 207172861 U

1.一种文件袋加工用制袋机，包括底板(11)，其特征在于：底板(11)上设有机架(12)，机架(12)的一侧设有放卷滚筒(13)，放卷滚筒(13)通过第一安装轴(14)安装在机架(12)上，机架(12)的另一侧设有从动滚筒(16)，从动滚筒(16)通过第二安装轴(17)安装在机架(12)上，从动滚筒(16)的外端设有从动齿轮(18)，机架(12)上设有步进电机(19)，步进电机(19)的前部设有驱动轴(20)，驱动轴(20)套装有驱动齿轮(21)，驱动齿轮(21)与从动齿轮(18)啮合；机架(12)的顶部设有放卷轮(22)与压辊(23)，压辊(23)设置在放卷滚筒(13)与从动滚筒(16)之间；机架(12)上设有施胶壳(24)，施胶壳(24)的下部设有上胶海绵(25)，施胶壳(24)的内部为空腔结构，施胶壳(24)的上部设有第一对接架(26)与第二对接架(27)，第一对接架(26)与第二对接架(27)的上部设有升降架(28)，机架(12)的顶部设有液压缸(30)，液压缸(30)的下部设有活塞杆(29)，活塞杆(29)的下端安装在升降架(28)的顶部上。

2.根据权利要求1所述的文件袋加工用制袋机，其特征在于：机架(12)的顶部设有进胶罐(31)，进胶罐(31)的顶部设有开口(32)，进胶罐(31)的下部与施胶壳(24)通过输胶管(34)连接，输胶管(34)的上端与进胶罐(31)的下部之间设有输送泵(35)，输胶管(34)的中部设有控制开关(36)。

3.根据权利要求2所述的文件袋加工用制袋机，其特征在于：进胶罐(31)的端部外侧设有导料片(33)。

4.根据权利要求2所述的文件袋加工用制袋机，其特征在于：进胶罐(31)的内底部设有第一导流片(37)与第二导流片(38)，第一导流片(37)与第二导流片(38)为弧面形状，输送泵(35)设置在第一导流片(37)与第二导流片(38)之间。

5.根据权利要求1所述的文件袋加工用制袋机，其特征在于：底板(11)上设有操作台(39)，操作台(39)上设有操作板(40)，操作台(39)的侧部位置设有第一储物柜(41)与第二储物柜(42)。

6.根据权利要求1所述的文件袋加工用制袋机，其特征在于：放卷滚筒(13)与第一安装轴(14)之间设有辅助轮(15)。

7.根据权利要求1所述的文件袋加工用制袋机，其特征在于：上胶海绵(25)的横截面为U型形状。

一种文件袋加工用制袋机

技术领域

[0001] 本实用新型涉及一种制袋机，具体涉及一种文件袋加工用制袋机。

背景技术

[0002] 制袋机就是制作各种塑料包装袋或其他材料包装袋的机器 ，其加工范围为各种大小厚薄规格不同的塑料或其他材料的包装袋，一般来说以塑料包装袋为主要产品。本机特别设计为点断连卷平口袋及点断连卷背心袋双用机。利用电脑控制，步进定长系统使封切尺寸误差小。装置电眼追踪使印刷袋之图案位置精确。可选择电脑数控调整袋子长度，印刷袋一有问题本机自动停机及发出警告声。无纺布制袋机是由给料机实期送粉料到包装机上方的料斗器内，引进速度由光电定位装置控制，成卷的封口纸经导辊带动引进至翻领成型器，被折弯后再由纵封器搭接成为圆筒状，物料被自动计量后充填到制成的袋内，横封器在进行热封切割的同时将袋筒间歇地向下牵引，最后形成搭接纵缝三面封口扁平袋，完成一个袋的封口。现有的制袋机不方便对牛皮纸进行复合，不方便制备文件袋。

实用新型内容

[0003] 本实用新型的目的在于针对现有技术的缺陷和不足，提供一种通过上胶海绵可以给牛皮纸上胶；通过放卷轮可以放卷牛皮纸，通过压辊可以使两层牛皮纸进行粘合；通过从动滚筒可以方便对粘合后的牛皮纸进行输送；再通过裁切机可以方便裁切出牛皮纸的文件袋的文件袋加工用制袋机。

[0004] 为实现上述目的，本实用新型采用的技术方案是：

[0005] 一种文件袋加工用制袋机，包括底板，底板上设有机架，机架的一侧设有放卷滚筒，放卷滚筒通过第一安装轴安装在机架上，机架的另一侧设有从动滚筒，从动滚筒通过第二安装轴安装在机架上，从动滚筒的外端设有从动齿轮，机架上设有步进电机，步进电机的前部设有驱动轴，驱动轴套装有驱动齿轮，驱动齿轮与从动齿轮啮合；机架的顶部设有放卷轮与压辊，压辊设置在放卷滚筒与从动滚筒之间；机架上设有施胶壳，施胶壳的下部设有上胶海绵，施胶壳的内部为空腔结构，施胶壳的上部设有第一对接架与第二对接架，第一对接架与第二对接架的上部设有升降架，机架的顶部设有液压缸，液压缸的下部设有活塞杆，活塞杆的下端安装在升降架的顶部上。

[0006] 进一步地，所述机架的顶部设有进胶罐，进胶罐的顶部设有开口，进胶罐的下部与施胶壳通过输胶管连接，输胶管的上端与进胶罐的下部之间设有输送泵，输胶管的中部设有控制开关。

[0007] 进一步地，所述进胶罐的端部外侧设有导料片。

[0008] 进一步地，所述进胶罐的内底部设有第一导流片与第二导流片，第一导流片与第二导流片为弧面形状，输送泵设置在第一导流片与第二导流片之间。

[0009] 进一步地，所述底板上设有操作台，操作台上设有操作板，操作台的侧部位置设有第一储物柜与第二储物柜。

[0010] 进一步地，所述放卷滚筒与第一安装轴之间设有辅助轮。

[0011] 进一步地，所述上胶海绵的横截面为U型形状。

[0012] 采用上述结构后，本实用新型有益效果为：底板通过机架对放卷滚筒与从动滚筒进行固定安装；步进电机通过驱动轴控制驱动齿轮实现转动，驱动齿轮的转动控制从动齿轮实现转动，从动齿轮的转动带动从动滚筒实现转动，使用者可以将制备文件袋用的牛皮纸卷绕在从动滚筒与放卷滚筒上，从而可以方便对牛皮纸进行放卷；施胶壳可以给上胶海绵浸渍胶液，液压缸通过活塞杆控制升降架实现竖直升降，从而可以控制施胶壳的上胶海绵实现竖直升降，通过上胶海绵可以给牛皮纸上胶；通过放卷轮可以放卷牛皮纸，通过压辊可以使两层牛皮纸进行粘合；通过从动滚筒可以方便对粘合后的牛皮纸进行输送；再通过裁切机可以方便裁切出牛皮纸的文件袋。

附图说明

[0013] 图1为本实用新型的结构示意图。

[0014] 图2为本实用新型所述上胶海绵的结构示意图。

具体实施方式

[0015] 下面结合附图对本实用新型作进一步的说明。

[0016] 如图1与图2所示，本实用新型所述的一种文件袋加工用制袋机，包括底板11，底板11上设有机架12，机架12的一侧设有放卷滚筒13，放卷滚筒13通过第一安装轴14安装在机架12上，机架12的另一侧设有从动滚筒16，从动滚筒16通过第二安装轴17安装在机架12上，从动滚筒16的外端设有从动齿轮18，机架12上设有步进电机19，步进电机19的前部设有驱动轴20，驱动轴20套装有驱动齿轮21，驱动齿轮21与从动齿轮18啮合；机架12的顶部设有放卷轮22与压辊23，压辊23设置在放卷滚筒13与从动滚筒16之间；机架12上设有施胶壳24，施胶壳24的下部设有上胶海绵25，施胶壳24的内部为空腔结构，施胶壳24的上部设有第一对接架26与第二对接架27，第一对接架26与第二对接架27的上部设有升降架28，机架12的顶部设有液压缸30，液压缸30的下部设有活塞杆29，活塞杆29的下端安装在升降架28的顶部上；机架12的顶部设有进胶罐31，进胶罐31的顶部设有开口32，进胶罐31的下部与施胶壳24通过输胶管34连接，输胶管34的上端与进胶罐31的下部之间设有输送泵35，输胶管34的中部设有控制开关36；进胶罐31的端部外侧设有导料片33，进胶罐31的内底部设有第一导流片37与第二导流片38，第一导流片37与第二导流片38为弧面形状，输送泵35设置在第一导流片37与第二导流片38之间；底板11上设有操作台39，操作台39上设有操作板40，操作台39的侧部位置设有第一储物柜41与第二储物柜42；放卷滚筒13与第一安装轴14之间设有辅助轮15；上胶海绵25的横截面为U型形状。

[0017] 本实用新型文件袋加工用制袋机，底板11通过机架12对放卷滚筒13与从动滚筒16进行固定安装；步进电机19通过驱动轴20控制驱动齿轮21实现转动，驱动齿轮21的转动控制从动齿轮18实现转动，从动齿轮18的转动带动从动滚筒16实现转动，使用者可以将制备文件袋用的牛皮纸卷绕在从动滚筒16与放卷滚筒13上，从而可以方便对牛皮纸进行放卷；施胶壳24可以给上胶海绵25浸渍胶液，液压缸30通过活塞杆29控制升降架28实现竖直升降，从而可以控制施胶壳24的上胶海绵25实现竖直升降，通过上胶海绵25可以给牛皮纸上

胶;通过放卷轮22可以放卷牛皮纸,通过压辊23可以使两层牛皮纸进行粘合;通过从动滚筒16可以方便对粘合后的牛皮纸进行输送;再通过裁切机可以方便裁切出牛皮纸的文件袋。

[0018] 其中,机架12的顶部设有进胶罐31,进胶罐31的顶部设有开口32,进胶罐31的下部与施胶壳24通过输胶管34连接,输胶管34的上端与进胶罐31的下部之间设有输送泵35,输胶管34的中部设有控制开关36;进胶罐31的端部外侧设有导料片33,所以通过进胶罐31可以方便倒入胶液,通过输胶管34可以使胶液输送到施胶壳24内。

[0019] 其中,进胶罐31的内底部设有第一导流片37与第二导流片38,第一导流片37与第二导流片38为弧面形状,输送泵35设置在第一导流片37与第二导流片38之间;所以通过第一导流片37与第二导流片38可以对胶液进行导流控制。

[0020] 其中,底板11上设有操作台39,操作台39上设有操作板40,操作台39的侧部位置设有第一储物柜41与第二储物柜42;所以操作台39通过操作板40可以方便安放文件袋。

[0021] 其中,上胶海绵25的横截面为U型形状;所以可以方便对双层复合后的牛皮纸进行U型粘合;方便制备文件袋。

[0022] 以上所述仅是本实用新型的较佳实施方式,故凡依本实用新型专利申请范围所述的构造、特征及原理所做的等效变化或修饰,均包括于本实用新型专利申请范围内。

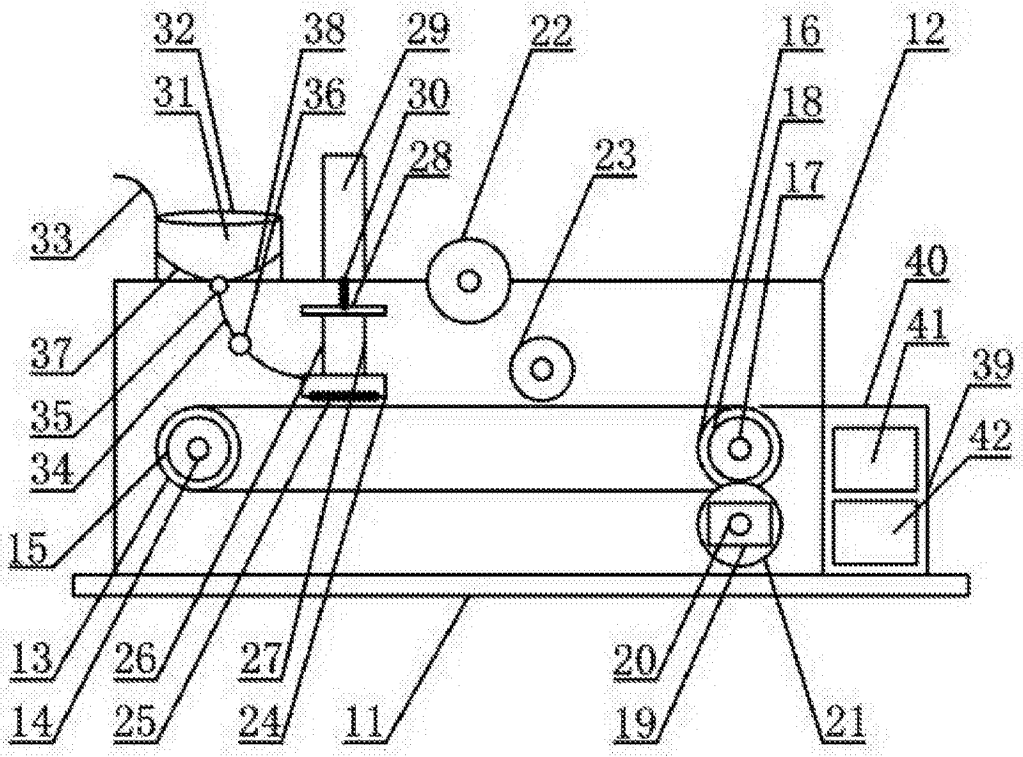
32
38
29
22
16
12
31
36
30
18
28
23
17
33
40
41
37
39
35
42
34
15
13
26
27
20
14
25
24
11
19
21

图1

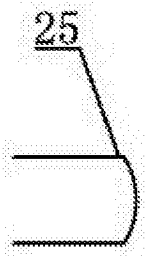
25

图2