(19)中华人民共和国国家知识产权局

(12)实用新型专利

(10)授权公告号 CN 202234736 U
(45)授权公告日 2012.05.30

(21)申请号 201120380764.X

(22)申请日 2011.10.08

(73)专利权人 吴康
地址 321000 浙江省金华市金东区东孝街道戴店小区5幢2单元302室

(72)发明人 吴康

(51)Int.Cl.
A47J 27/00(2006.01)
A47J 36/00(2006.01)

权利要求书 1 页 说明书 1 页 附图 1 页

(54)实用新型名称

一种锅

(57)摘要

本实用新型公开了一种锅，它由锅体、手柄、孔洞、开瓶器组成，其特征在于锅体上留有手柄，手柄上留有开瓶器和孔洞，使用时右手握住手柄，左手拿着啤酒瓶，啤酒瓶朝上，把手柄上的开瓶器对准啤酒瓶盖沿，使力即可打开啤酒瓶盖，手柄上的孔洞用于锅在墙壁上吊挂，其有益效果是设计简单，成本低廉，实用性较大。

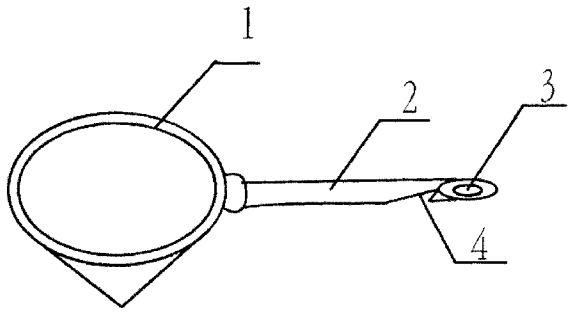

CN 202234736 U

1. 一种锅，由锅体 (1)、手柄 (2)、孔洞 (3)、开瓶器 (4) 组成，其特征在于锅体 (1) 上留有手柄 (2)，手柄 (2) 上留有开瓶器 (4) 和孔洞 (3)。

一种锅

技术领域

[0001] 本实用新型涉及一种锅，尤其涉及一种锅柄上有开瓶器的锅，属于锅技术领域。

背景技术

[0002] 目前，公知技术的有手柄的锅上的手柄比较平滑，本实用新型设计大提出将手柄部位制成开瓶器，可用于开启啤酒瓶盖，可弥补现有技术的开瓶器单独设计单独制作单独存放的弊端。

发明内容

[0003] 为了克服现有技术中无锅柄上有开瓶器的锅的不足，本实用新型的目的是为了提供一种锅柄上有开瓶器的锅，该锅上的锅柄部位的开瓶器可用来开启啤酒瓶盖，避免了在厨房里寻找开瓶器的麻烦。

[0004] 本实用新型解决其技术问题所采用的技术方案是：由锅体、手柄、孔洞、开瓶器组成，其特征在于锅体上留有手柄，手柄上留有开瓶器和孔洞，使用时右手握住手柄，左手拿着啤酒瓶，啤酒瓶朝上，把手柄上的开瓶器对准啤酒瓶盖沿，使力即可打开啤酒瓶盖，手柄上的孔洞用于锅在墙壁上吊挂。

[0005] 本实用新型的有益效果是设计简单，成本低廉，实用性较大。

附图说明

[0006] 下面结合附图和实施例对本实用新型作进一步说明。

[0007] 图 1 是本实用新型的示意图。

[0008] 图 1 中 1. 锅体，2. 手柄，3. 孔洞，4. 开瓶器。

具体实施方式

[0009] 本实用新型由锅体 1、手柄 2、孔洞 3、开瓶器 4 组成，其特征在于锅体 1 上留有手柄 2，手柄 2 上留有开瓶器 4 和孔洞 3，使用时右手握住手柄 2，左手拿着啤酒瓶，啤酒瓶朝上，把手柄 2 上的开瓶器 4 对准啤酒瓶盖沿，使力即可打开啤酒瓶盖，手柄 2 上的孔洞 3 用于锅在墙壁上吊挂。

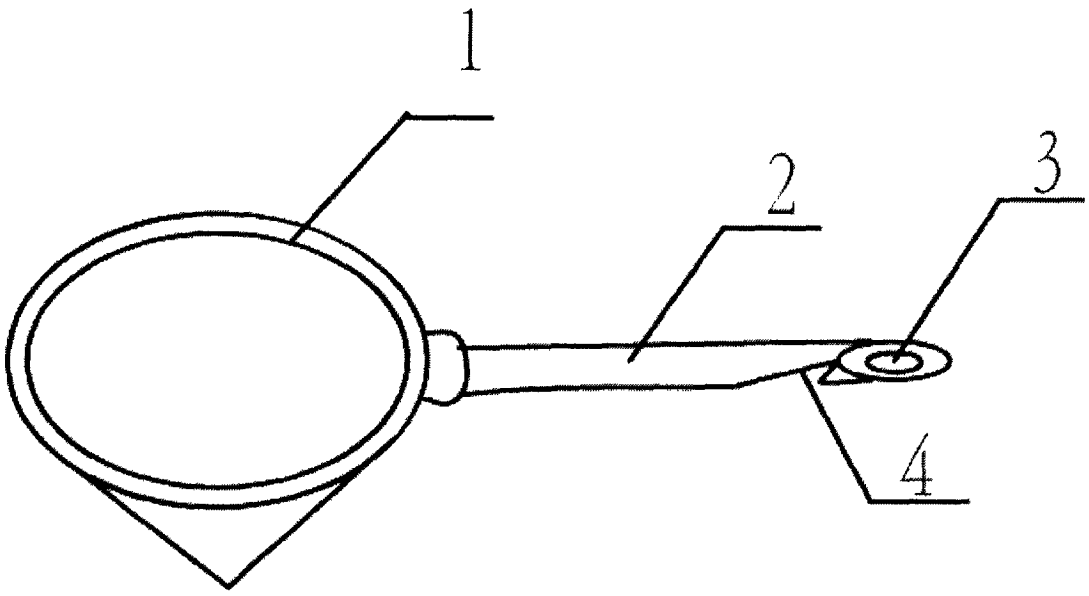

图 1