[19] 中华人民共和国国家知识产权局

[51] Int. Cl.
B60S 13/00 (2006.01)

[12] 实用新型专利说明书

专利号 ZL 200820106051.2

[45] 授权公告日 2009 年 7 月 8 日

[11] 授权公告号 CN 201268300Y

[22] 申请日 2008.9.24

[21] 申请号 200820106051.2

[73] 专利权人 李万智

地址 066200 河北省秦皇岛市山海关南园西楼 8－3－5

[72] 发明人 李万智

[74] 专利代理机构 秦皇岛市维信专利事务所

代理人 许久利

权利要求书 1 页 说明书 2 页 附图 1 页

[54] 实用新型名称

应急托轮小车

[57] 摘要

一种用于两轮摩托车和电动自行车的应急托轮小车，它由一上面设有被托置车轮嵌入凹槽的车体和设置在车体下面的一对轮轴及分别装配在轮轴端部的四个车轮组成。 本实用新型采用一上面设有被托置车轮嵌入凹槽的小车，在两轮摩托车或电动自行车发生内胎破损时，将破损车轮置于小车上用于推行，可大大节省推行体力，同时防止车轮内、外胎被碾压，有效的解决了两轮摩托车和电动自行车在车胎破损后远距离推行困难及由此造成的伤及内、外胎和轮毂的问题，并且具有体积小、重量轻、方便携带的特点。

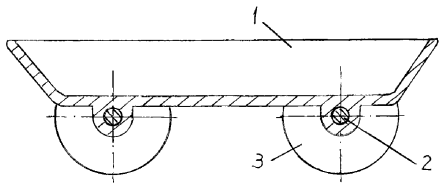

1、一种应急托轮小车，其特征是：它由一上面设有被托置车轮嵌入凹槽的车体（1）和设置在车体下面的一对轮轴（2）及分别装配在轮轴端部的四个车轮（3）组成。

2、根据权利要求 1 所述的应急托轮小车，其特征是：所述的车体（1）设置成一长斗形。

应急托轮小车

技术领域

本实用新型涉及一种用于两轮摩托车和电动自行车的应急托轮小车。

背景技术

在日常生活中，两轮摩托车和电动自行车被普遍使用。两轮摩托车和电动自行车在使用的过程中，最容易发生的问题是车轮内胎破损，而一旦内胎破损，大多数使用者都需要将车推到维修站点进行补胎，在此过程中，由于摩托车和电动自行车自身较重，推行者不仅要付出极大的体力，而且还会使已经破损的内胎因碾压进一步损坏，增加内胎修补的难度，甚至因此使内胎报废，同时长时间的碾压还可能伤及到外胎和轮毂。

发明内容

本实用新型的目的在于针对上述问题，提供一种用于两轮摩托车和电动自行车在发生内胎破损后推行的应急托轮小车。

实现上述目的的技术方案是：一种应急托轮小车，它由一上面设有被托置车轮嵌入凹槽的车体和设置在车体下面的一对轮轴及分别装配在轮轴端部的四个车轮组成。

上述车体设置成一长斗形。

本实用新型采用一上面设有被托置车轮嵌入凹槽的小车，在两轮摩托车或电动自行车发生内胎破损时，将破损车轮置于小车上用于推行，可大大节省推行体力，同时防止车轮内、外胎被碾压，有效的解决了两轮摩托车和电动自行车车胎破损后远距离推行困难及由此造成的伤及内、外胎和轮毂的问题，并且具有体积小、重量轻、方便携带的特点。

附图说明

图 1 是本应急托轮小车主剖视图；

图 2 是本应急托轮小车俯视图。

具体实施方式

结合附图对本实用新型的具体实施方式进行说明。

如附图，本应急托轮小车包括上面设有被托置车轮嵌入凹槽的车体 1。该车体 1 主体成长方形，上面供两轮摩托车或电动自行车车轮部分嵌入的凹槽可以设置成与车轮外胎外圆基本吻合的圆弧形。附图实施例的车体 1 设置成一长斗形，长斗形体构成的梯形凹槽作为车轮部分嵌入的凹槽。在车体 1 的下面设置有一对轮轴 2，在各轮轴的两端部分别安装有车轮 3。

本实用新型的车体 1 适合采用塑料、玻璃钢或金属材料成型，轮轴 2 适合采用钢质材料，车轮 3 适合采用塑料或橡胶加工成型。

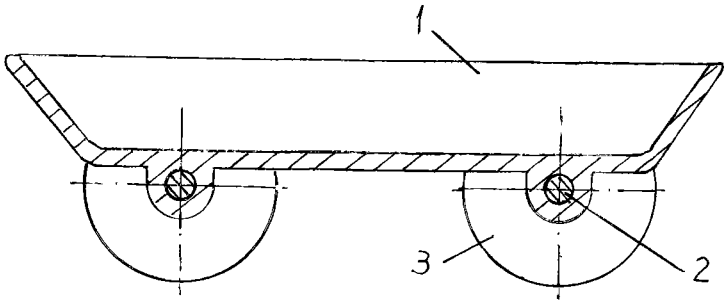

图1

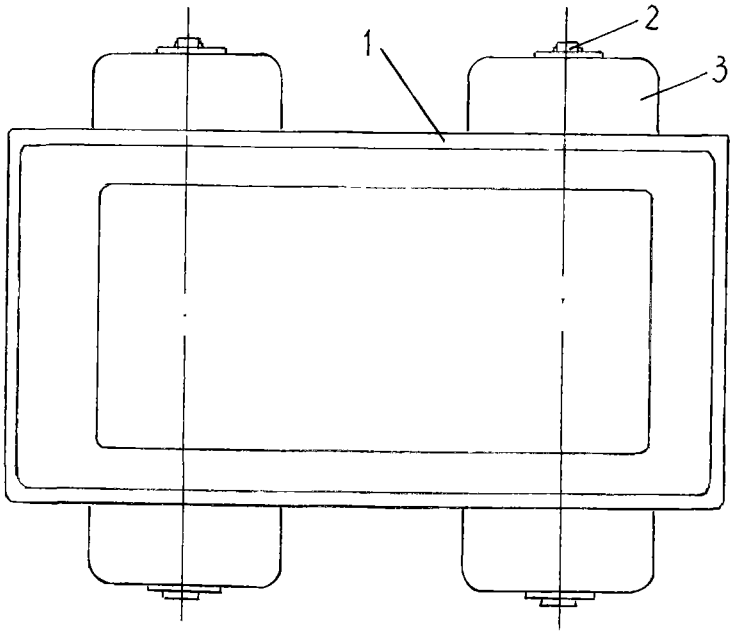

图2