【公報種別】特許法第１７条の２の規定による補正の掲載
【部門区分】第６部門第１区分
【発行日】平成25年6月27日(2013.6.27)

【公開番号】特開2011-237366(P2011-237366A)
【公開日】平成23年11月24日(2011.11.24)
【年通号数】公開・登録公報2011-047
【出願番号】特願2010-110953(P2010-110953)
【国際特許分類】
Ｇ０１Ｎ　19/04　　(2006.01)
【ＦＩ】
Ｇ０１Ｎ　19/04　　Ｃ

【手続補正書】
【提出日】平成25年5月9日(2013.5.9)
【手続補正１】
【補正対象書類名】図面
【補正対象項目名】図４
【補正方法】変更
【補正の内容】
【図４】

（図４）

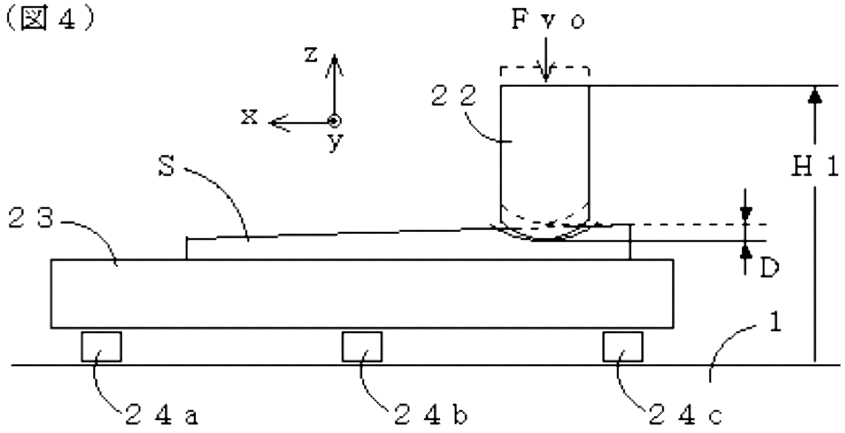

【手続補正２】
【補正対象書類名】図面
【補正対象項目名】図５
【補正方法】変更
【補正の内容】

【図５】

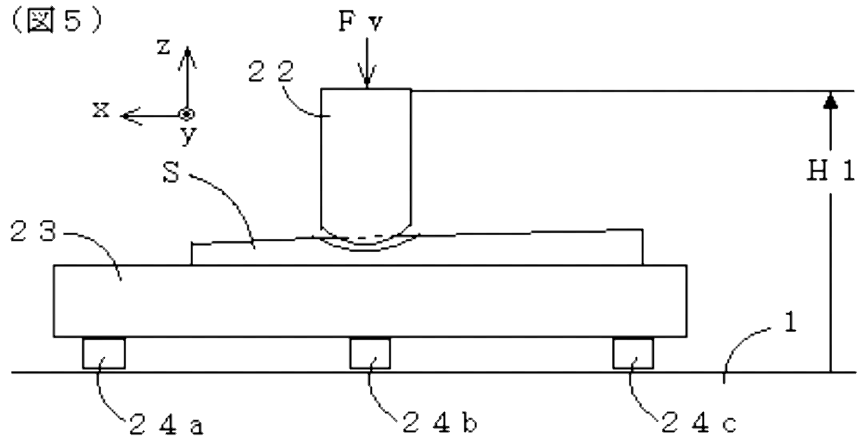

【手続補正３】
【補正対象書類名】図面
【補正対象項目名】図７
【補正方法】変更
【補正の内容】
【図７】

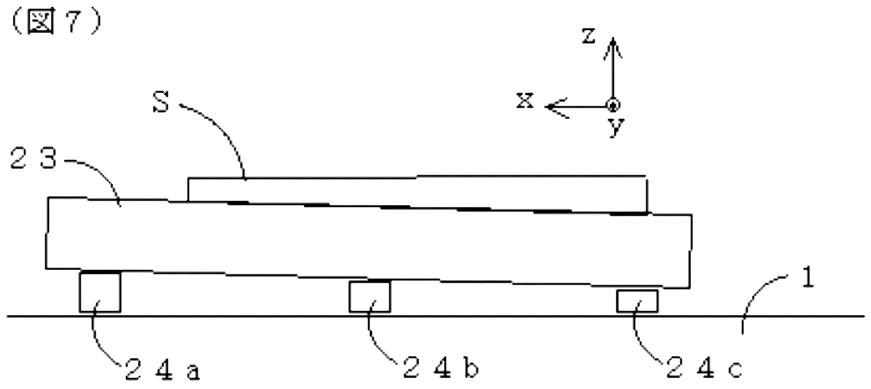

【手続補正４】
【補正対象書類名】図面
【補正対象項目名】図８
【補正方法】変更
【補正の内容】

【図８】

（図８）

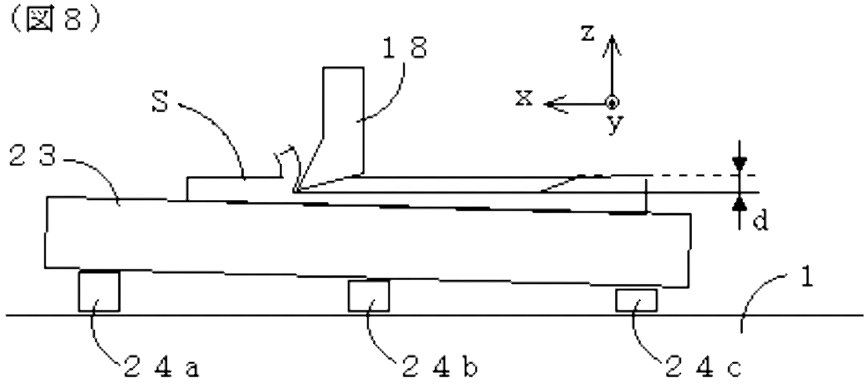

【手続補正５】
【補正対象書類名】図面
【補正対象項目名】図１０
【補正方法】変更
【補正の内容】
【図１０】

（図１０）

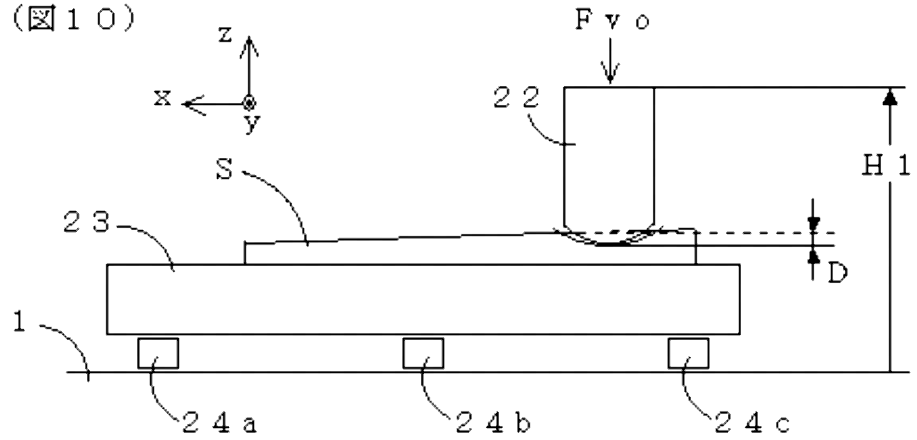

【手続補正６】
【補正対象書類名】図面
【補正対象項目名】図１１
【補正方法】変更
【補正の内容】

【図１１】

（図１１）

