RÉPUBLIQUE FRANÇAISE

INSTITUT NATIONAL
DE LA PROPRIÉTÉ INDUSTRIELLE

PARIS

(11) N° de publication : **2 498 133**
(A n'utiliser que pour les commandes de reproduction).

A1

DEMANDE DE BREVET D'INVENTION

(21) **N° 81 01181**

(54) **Table solidaire d'un véhicule.**

(51) Classification internationale (Int. Cl. ³). **B 60 N 3/00; A 47 B 3/10, 5/06.**

(22) Date de dépôt ..... 16 janvier 1981.
(33) (32) (31) Priorité revendiquée :

(41) Date de la mise à la disposition du public de la demande ..... B.O.P.I. — « Listes » n° 29 du 23-7-1982.

(71) Déposant : CHERIX Claude, résidant en France.

(72) Invention de : Claude Cherix.

(73) Titulaire : *Idem* (71)

(74) Mandataire : Jean Lemoine,
145, rue du Molinel, 59800 Lille.

2498133

Domaine technique.

La présente invention concerne une table solidaire d'un véhicule où, tout au moins, une planche ou plateau fixé à un véhicule tout en y étant articulé.

Problème posé.

Il s'agit de développer une surface de travail utile à bord d'un petit véhicule, c'est-à-dire une automobile classique, par exemple, pour pouvoir y déplier, examiner et éventuellement dessiner, sur des plans ou autres documents que l'on doit étudier seul ou à plusieurs personnes.

Etat de la technique antérieure et inconvénients.

Les architectes, entrepreneurs, géomètres ou ingénieurs conseils visitant des chantiers où il n'existe pas de bureau ont la ressource de déplier les plans sur le toit ou sur le capot de leur véhicule mais cela est loin d'être une surface de travail commode du fait de l'exposition au vent et aux intempéries, du fait du manque de planéité du support et de l'impossibilité de fixer le plan pour l'empêcher de s'envoler.

On pourrait prévoir l'usage d'une planche à dessin, mais cela est volumineux à placer dans la voiture et malcommode à utiliser sur place. De toutes façons, on ne bénéficie d'aucun abris s'il pleut ou s'il vente.

On peut aussi prévoir une table pliante ou démontable dans la voiture mais cela est fastidieux à installer et a souvent une surface insuffisante. De plus, on n'évite pas les inconvénients des intempéries qui viennent d'être signalés.

La présente invention est destinée à remédier à ces inconvénients.

Exposé de l'invention.

La table de l'invention est caractérisée principalement par le fait

- que son plateau est escamotable totalement à l'intérieur du véhicule,
- qu'il est soutenu par des supports télescopiques susceptibles d'être immobilisés à une longueur donnée et que lesdits supports sont pliants permettant l'extraction totale du plateau hors du véhicule ainsi que son appui stable, au moins partiellement, sur ledit véhicule, et qu'il est protégé partiellement par une porte à axe horizontal du véhicule et par un revêtement transparent.

Suivant une forme préférée de réalisation, la table s'escamote dans le coffre à bagages du véhicule au fond duquel elle est rattachée par des supports télescopiques parallèles aux côtés latéraux de la table, lesdits supports étant articulés à des potences fixées au fond du coffre, juste derrière les sièges,
d'autres supports télescopiques dépliables étant prévus sur le bord de la table opposé au fond du coffre pour s'appuyer sur le sol à l'arrière du véhicule.

Une autre caractéristique de l'invention réside dans le fait que les supports télescopiques du fond sont accrochés de façon amovible aux potences fixées au fond du coffre ce qui permet de démonter complètement la table pour rendre au véhicule sa capacité et son aspect initial lorsqu'on n'a pas besoin de ladite table.

Solution au problème, avantages et résultat industriel.

La table de l'invention a une surface relativement grande limitée seulement par la dimension du coffre

du véhicule et elle est bien stable pour pouvoir y travailler convenablement à hauteur de personnes debouts. Sa hauteur et son inclinaison sont d'ailleurs réglables. Même en position dépliée, elle est protégée par le couvercle du coffre ainsi que par les parois latérales de celui-ci. Le fait d'y prévoir un support transparent permet de protéger le dessin et aussi de dessiner sur ledit support, à l'aide de craies bien connues, des corrections ou des indications utiles.

Enfin, la table, présentant une surface de travail autrement plus confortable que toutes les parties plus ou moins plates et bombées du véhicule, peut être complètement enlevée pour rétablir le coffre dans son état initial.

L'invention sera mieux comprise à l'aide de la description suivante qui en donne un exemple non limitatif de réalisation pratique et qui est illustré par les dessins joints.

Brève description des figures.

Dans ces dessins :

La figure 1 est une vue en perspective schématique d'un arrière de véhicule avec la porte du coffre ouverte et la table de l'invention dépliée.

La figure 2 est une vue en perspective des potences fixées au fond du coffre avec les supports télescopiques que l'on y adapte, le support télescopique étant représenté de façon très schématique.

La figure 3 est une coupe longitudinale verticale schématique de l'arrière d'un véhicule avec la porte du coffre ouverte et la table dépliée et,

La figure 4 est une coupe verticale longitudinale schématique de l'arrière d'un véhicule avec la table repliée.

Description d'un mode de réalisation.

A la figure 1, on a représenté l'arrière (1) d'un véhicule avec la porte de coffre (2) ouverte permettant de tirer et de déployer complètement à l'extérieur un plateau (3) de table qui peut être aussi escamoté à l'intérieur du coffre (4).

Le plateau (3) est soutenu, du côté du siège (5) du véhicule, par deux supports télescopiques tels que (6) qui sont articulés en (7) sur une languette (8) susceptible de s'engager dans une fente (9) ménagée à la partie supérieure d'une potence (10) boulonnée dans le fond du coffre (4), juste derrière le siège (5). Les supports télescopiques (6) sont du type utilisé, par exemple, dans les pieds d'appareils photographiques et sont donc susceptibles d'être immobilisés à une longueur donnée si bien que l'on peut régler la distance d'extraction du plateau (3) du coffre. Il est évident que lesdits supports (6) peuvent aussi permettre l'extraction totale du plateau (3) dudit coffre (4).

Le plateau (3) est aussi supporté du côté de son bord (11) opposé au fond du coffre, pour s'appuyer sur le sol à l'arrière du véhicule, par des pieds (12), (13) qui sont articulés en (14) pour pouvoir se replier sous le plateau (3) suivant la flèche (15). Les pieds (12), (13) sont télescopiques suivant un dispositif similaire à ceux des supports télescopiques (6) et bien connus dans les pieds d'appareils photographiques.

Il faut noter que la porte du coffre (2), articulée autour d'un axe horizontal (16) protège au moins partiellement le plateau (3) des intempéries. Pour parfaire la protection des plans apposés sur le plateau (3), lesdits plans peuvent être glissés sous une plaque transparente fixée sur au moins un côté du plateau (3). On peut dessiner à la craie sur ledit support ou plaque transparent.

REVENDICATIONS

1. Table solidaire d'un véhicule c a r a c t é r i s é e par le fait

- que son plateau (3) est escamotable totalement à l'intérieur du véhicule (1),
- qu'il est soutenu par des supports télescopiques (6), (12), (13) susceptibles d'être immobilisés à une longueur donnée et que lesdits supports sont pliants permettant l'extraction totale du plateau hors du véhicule (1) ainsi que son appui stable, au moins partiellement, sur ledit véhicule,

et qu'il est protégé partiellement par une porte (2) à axe horizontal du véhicule et par un revêtement transparent.

2. Table, telle que définie dans la revendication 1, c a r a c t é r i s é e par le fait qu'elle s'escamote dans le coffre à bagages (4) du véhicule au fond duquel elle est rattachée par des supports télescopiques (6) parallèles aux côtés latéraux de la table (3), lesdits supports (6) étant articulés à des potences (10) fixées au fond du coffre (4), juste derrière les sièges (5),

d'autres supports télescopiques (12), (13) dépliables étant prévus sur le bord (11) de la table opposé au fond du coffre (4) pour s'appuyer sur le sol à l'arrière du véhicule (1).

3. Table, telle que définie dans la revendication 2, c a r a c t é r i s é e par le fait que les supports télescopiques (6) du fond sont accrochés de façon amovible aux potences (10) fixées au fond du coffre (4).

Fig:1

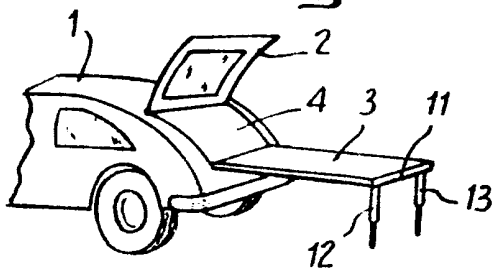

Fig:2

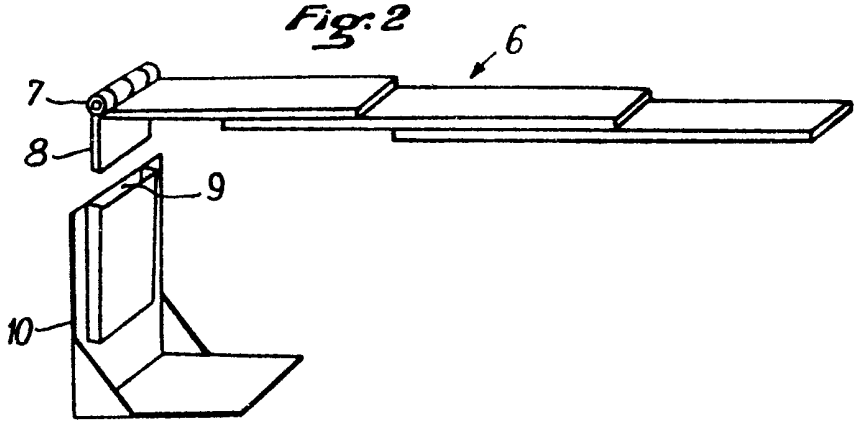

Fig:3

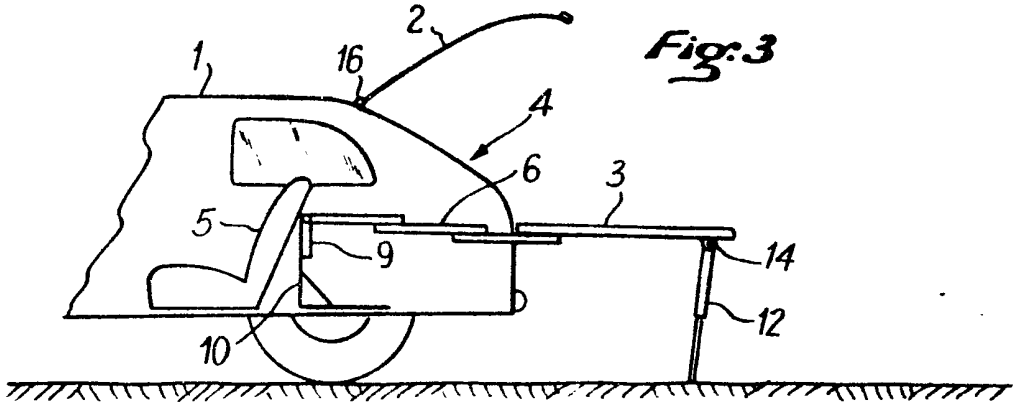

Fig:4

