(19)中华人民共和国国家知识产权局

(12)实用新型专利

(10)授权公告号 CN 205923638 U
(45)授权公告日 2017.02.08

(21)申请号 201620469219.0

(22)申请日 2016.05.20

(73)专利权人 刘浩翔
地址 324100 浙江省衢州市江山市凤栖苑358号

(72)发明人 刘浩翔

(74)专利代理机构 金华科源专利事务所有限公司 33103
代理人 胡杰平

(51)Int.Cl.
A47G 19/22(2006.01)

权利要求书1页 说明书3页 附图1页

(54)实用新型名称

一种带有储物槽的杯子

(57)摘要

本实用新型涉及一种带有储物槽的杯子，所述杯子包括杯体和储物槽隔板，所述杯体为侧面具有至少一个平面的圆柱体，在所述平面上设置有圆弧形储物槽，并且所述储物槽的上表面以及与所述平面相交的一面处于敞开形式；所述储物槽隔板处于与所述储物槽对应的圆弧形式，其所对应的圆弧面处于敞开形式；在所述储物槽与杯体侧面平面交界处顶部两端设有卡扣，通过将所述储物槽隔板的上表面与下表面相交的楞与所述卡扣配合，使所述储物槽隔板以所述楞为轴进行转动，所述杯子使得在使用过程中能够方便地将冲调物，尤其是冲剂、速溶咖啡等，随杯子进行储存，同时易于加入杯子中进行冲调，干净卫生、避免二次污染，并且结构简单，便于清理。

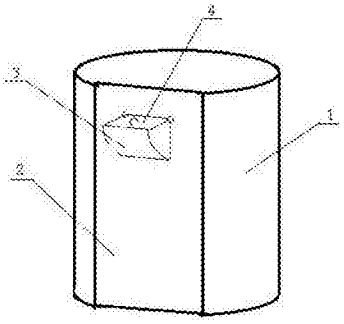

CN 205923638 U

1.一种带有储物槽的杯子，其特征在于：所述杯子包括杯体和储物槽隔板，所述杯体为侧面具有至少一个平面的圆柱体，在所述平面上设置有圆弧形储物槽，并且所述储物槽的上表面以及与所述平面相交的一面处于敞开形式；所述储物槽隔板处于与所述储物槽对应的圆弧形式，其所对应的圆弧面处于敞开形式；在所述储物槽与杯体侧面平面交界处顶部两端设有卡扣，通过将所述储物槽隔板的上表面与下表面相交的楞与所述卡扣配合，使所述储物槽隔板以所述楞为轴进行转动。

2.如权利要求1所述的一种带有储物槽的杯子，其特征在于，所述杯体的侧面具有一个平面，并且在所述平面上具有多个储物槽，所述储物槽配备有相应的储物槽隔板。

3.如权利要求1所述的一种带有储物槽的杯子，其特征在于，所述杯体的侧面具有两个以上平面，并且在每个平面上具有一个储物槽，所述储物槽配备有相应的储物槽隔板。

4.如权利要求1-3中任一项所述的一种带有储物槽的杯子，其特征在于，在储物槽隔板的上表面设置有凸起部。

5.如权利要求1-3中任一项所述的一种带有储物槽的杯子，其特征在于，所述储物槽及其对应的储物槽隔板的弧度为90°。

一种带有储物槽的杯子

技术领域

[0001] 本实用新型涉及生活用品领域，具体而言，涉及一种带有储物槽的杯子。

背景技术

[0002] 冲剂类制剂是药物制剂的一大品类，尤其在中药、老年病用药、儿童用药及保健品中广泛使用，然而，由于使用不便，尤其是记忆力衰退的老年人往往会忘记按时服用冲剂，导致延误病情，造成严重后果。因此，急需一种更为方便的方式对冲剂进行储存，以便于提醒对其有需要的受用者及时服用。另一方面，速溶咖啡、麦片、固态果汁粉末等冲调物品越来越受到年轻人的喜爱，如果能够在冲调前对其方便的储存，将会受到市场广泛地欢迎。

[0003] 市场上已推出带储物盒的水杯，然而，它们通常将储物盒配置在杯底或杯盖的位置，在使用时，需要将冲调物倒入储物盒中，冲调时再将冲调物倒入杯子中，两次转倒会为冲调物带来一定污染，同时使得操作不够简便。尤其在使用完毕后，还需要分别对水杯和储物盒进行清洗，为其应用带来不便。

实用新型内容

[0004] 为解决上述技术问题，本实用新型的目的是提供一种带有储物槽的杯子，使得在其使用过程中能够方便地将冲调物，尤其是冲剂、速溶咖啡等，随杯子进行储存，同时易于加入杯子中进行冲调，干净卫生避免二次污染，并且结构简单，便于清理。

[0005] 为实现上述目的，本实用新型提供了如下技术方案：

[0006] 一种带有储物槽的杯子，所述杯子包括杯体和储物槽隔板，所述杯体为侧面具有至少一个平面的圆柱体，在所述平面上设置有圆弧形储物槽，并且所述储物槽的上表面以及与所述平面相交的一面处于敞开形式；所述储物槽隔板处于与所述储物槽对应的圆弧形式，其所对应的圆弧面处于敞开形式；在所述储物槽与杯体侧面平面交界处顶部两端设有卡扣，通过将所述储物槽隔板的上表面与下表面相交的楞与所述卡扣配合，使所述储物槽隔板以所述楞为轴进行转动。

[0007] 在优选的实施方式中，所述储物槽隔板的上表面设置有凸起部，以便于用手将储物槽隔板向上拉起。在使用时，首先通过凸起部将储物槽隔板向上拉起，将冲调物倒入储物槽中，冲调物将停留在储物槽隔板的下表面而不会立即落入杯中；然后将储物槽隔板向下推至下表面与杯体侧面平面平齐，此时储物槽与储物槽隔板配合形成封闭的空间，即可将冲调物密封储存在储物槽中。当需要进行冲调时，可将储物槽隔板继续向下推，利用储物槽隔板的上表面将冲调物推入杯内的水中，然后利用上表面的凸起部将储物槽隔板拉回至储物槽上表面平齐位置。

[0008] 在优选的实施方式中，所述储物槽及其对应的储物槽隔板的圆弧为90°。

[0009] 在一个实施方式中，在杯子的杯体侧面上具有多个带有储物槽的平面，或者，在杯体侧面的平面上设置有多个储物槽，所述储物槽具有相应配套的储物槽隔板。尤其需要在一天内服用多剂量冲剂类药物的情况下，可将多个剂量的冲剂分别放入储物槽中，这是特

别有利的。

[0010] 与现有技术相比，本实用新型具有如下优点：

[0011] 1)本实用新型的杯子实现了储存冲调物的目的，并且冲调时无需将储物盒取出，避免了对冲调物的二次污染。

[0012] 2)本实用新型的杯子上的储物槽隔板可容易地进行拆卸，易于分别对杯体和储物槽隔板进行清洗。

[0013] 3)尤其在老年人服用单剂量或多剂量处于冲剂形式的药物时，能起到提醒作用，增进了用药依从度。

附图说明

[0014] 为了更清楚地说明本实用新型实施例或现有技术中的技术方案，下面将对实施例或现有技术描述中所需要使用的附图作简单地介绍，显而易见地，下面描述中的附图仅仅是本实用新型的一些实施例，对于本领域普通技术人员来讲，在不付出创造性劳动的前提下，还可以根据这些附图获得其他的附图。

[0015] 图1为本实用新型的一种带有储物槽的杯子的示意图。

[0016] 图2为本实用新型的一种带有储物槽的杯子的杯体的示意图。

[0017] 图3为本实用新型的一种带有储物槽的杯子的储物槽隔板的示意图。

[0018] 附图标记说明：

[0019] 1：杯体；2：杯体侧面的平面；3：储物槽；4：储物槽隔板；5：卡扣；6：储物槽隔板上表面；7：储物槽隔板下表面；8：楞；9：凸起部。

具体实施方式

[0020] 下面结合附图对本实用新型的优选实施例进行详细阐述，以使本实用新型的优点和特征能更易于被本领域技术人员理解，从而对本实用新型的保护范围做出更为清楚明确的界定

[0021] 如图1所示，本实用新型提供了一种带有储物槽的杯子，所述杯子包括杯体(1)和储物槽隔板(4)，所述杯体(1)为侧面具有一个平面(2)的圆柱体，在所述平面上设置有圆弧形储物槽(3)，并且所述储物槽的上表面以及与所述平面相交的一面处于敞开形式(如图2所示)；所述储物槽隔板(4)处于与所述储物槽对应的圆弧形式，其所对应的圆弧面处于敞开形式(如图3所示)；在所述储物槽(3)与杯体侧面平面(2)交界处顶部两端设有卡扣(5)，通过将所述储物槽隔板的上表面(6)与下表面(7)相交的楞(8)与所述卡扣(8)配合，使所述储物槽隔板(4)以所述楞(8)为轴进行转动。

[0022] 并且，在储物槽隔板(4)的上表面(6)设置有凸起部(9)，以便于用手将储物槽隔板(4)向上拉起，所述储物槽(3)及其对应的储物槽隔板(4)的圆弧为90°。

[0023] 与现有技术相比，本实用新型具有如下优点：

[0024] 1)本实用新型的杯子实现了储存冲调物的目的，并且冲调时无需将储物盒取出，避免了对冲调物的二次污染。

[0025] 2)本实用新型的杯子上的储物槽隔板可容易地进行拆卸，易于分别对杯体和储物槽隔板进行清洗。

[0026] 3)尤其在老年人服用单剂量或多剂量处于冲剂形式的药物时，能起到提醒作用，增进了用药依从度。

[0027] 以上所述，仅为本实用新型的具体实施方式，但本实用新型的保护范围并不局限于此，任何不经过创造性劳动想到的变化或替换，都应涵盖在本实用新型的保护范围之内。因此，本实用新型的保护范围应该以权利要求书所限定的保护范围为准。

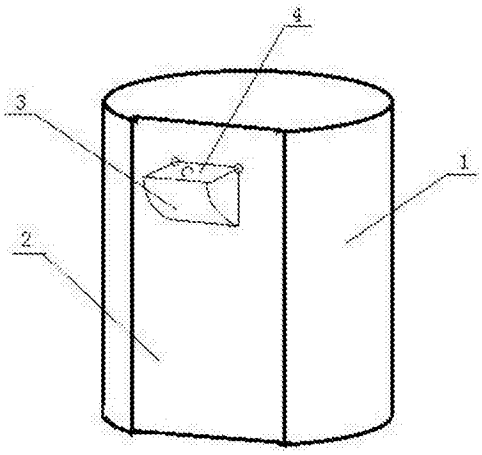

图1

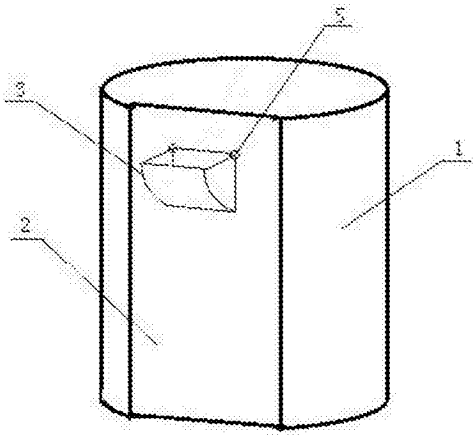

图2

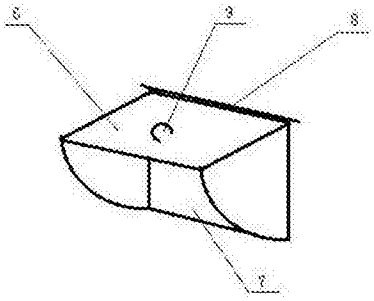

图3