(19)中华人民共和国国家知识产权局

(12)实用新型专利

(10)授权公告号 CN 204218565 U
(45)授权公告日 2015.03.25

(21)申请号 201420563322.2

(22)申请日 2014.09.28

(73)专利权人 耒阳市江头生态农业开发有限公司

地址 421001 湖南省衡阳市耒阳市龙塘镇江头村

(72)发明人 刘海坚

(51)Int.Cl.

*A47G 23/06*(2006.01)

权利要求书1页 说明书2页 附图1页

(54)实用新型名称

一种易于清理的茶盘

(57)摘要

本实用新型公开了一种易于清理的茶盘，包括盘体、盘面，所述盘面为一块平板，在盘面的中间或边缘设有一个漏斗状的凹槽，该凹槽的底部设有出水口，出水口与排水管连接，所述凹槽上设有盖板，该盖板上设有过滤孔，所述盖板盖在凹槽上后的高度等于或低于盘面的高度。由于凹槽为漏斗状，这样一些茶叶渣和其他污渍在凹槽内就难以停留，用水一冲就干净了，无须专门对凹槽内进行清洗，同时盖板上的过滤孔则能把较大的茶叶渣挡在外面，使其不能进入凹槽，从而从根本上杜绝了出水口被堵塞的问题。

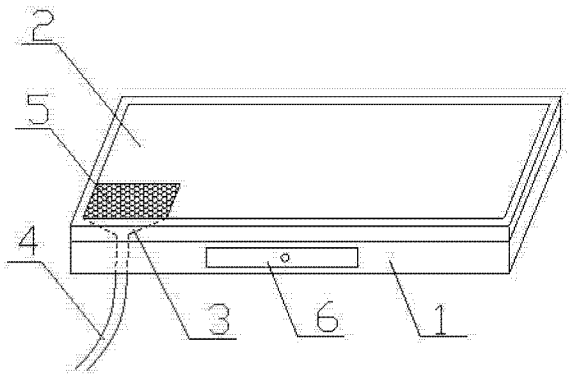


CN 204218565 U

1. 一种易于清理的茶盘，包括盘体、盘面，其特征在于：所述盘面为一块平板，在盘面的中间或边缘设有一个漏斗状的凹槽，该凹槽的底部设有出水口，出水口与排水管连接，所述凹槽上设有盖板，该盖板上设有过滤孔，所述盖板盖在凹槽上后的高度等于或低于盘面的高度。

2. 根据权利要求 1 所述的一种易于清理的茶盘，其特征在于：所述凹槽位于盘面的边缘，所述盘面略向设有凹槽的一端倾斜安装在盘体上。

3. 根据权利要求 1 或 2 所述的一种易于清理的茶盘，其特征在于：所述盘体上设有储物抽屉。

# 一种易于清理的茶盘

## 技术领域

[0001] 本实用新型涉及一种泡茶用的茶盘。

## 背景技术

[0002] 现有技术中，茶盘的功能日益全面，种类繁多，但是对于茶盘的排水问题，总是存在一些不足之处。有的茶盘的盘面是格栅状或设有通孔，通过在底部安装一个接水盘来收集废弃的茶水，然后将废水通过管道排出或者将接水盘整体抽出倒掉，这样就必然要经常对接水盘进行清理。还有的茶盘的盘面整体为一块平板，通过在盘面的边缘开设排水槽，再接上排水管直接排放废水，这种结构的茶盘虽然省去了接水盘，但是由于排水槽普遍比较细长，所以容易藏纳污垢，而且难以清理，同时还容易出现较大的茶叶渣堵塞出水孔或排水槽而导致排水不畅的问题。

## 实用新型内容

[0003] 本实用新型要解决的技术问题是提供一种结构简单、排水通畅、易于清理的茶盘。

[0004] 为解决上述技术问题，本实用新型的技术方案是：一种易于清理的茶盘，包括盘体、盘面，所述盘面为一块平板，在盘面的中间或边缘设有一个漏斗状的凹槽，该凹槽的底部设有出水口，出水口与排水管连接，所述凹槽上设有盖板，该盖板上设有过滤孔，所述盖板盖在凹槽上后的高度等于或低于盘面的高度。

[0005] 进一步地，所述凹槽位于盘面的边缘，所述盘面略向设有凹槽的一端倾斜安装在盘体上。

[0006] 再进一步地，所述盘体上设有储物抽屉。

[0007] 本实用新型的有益效果是：通过在茶盘的盘面上设置一个漏斗状凹槽和带有过滤孔的盖板，这样就方便将废弃的茶水直接倒入凹槽中，通过排水管排出，由于凹槽为漏斗状，这样一些茶叶渣和其他污渍在凹槽内就难以停留，用水一冲就干净了，无须专门对凹槽内进行清洗，同时盖板上的过滤孔则能把较大的茶叶渣挡在外面，使其不能进入凹槽，从而从根本上杜绝了出水口被堵塞的问题。在进一步的技术方案中，由于凹槽位于盘面的边缘，所述盘面略向设有凹槽的一端倾斜安装在盘体上，这样就方便滴落在盘面上的茶水自动流入凹槽，同时也方便对盘面进行冲洗；在盘体上设有储物抽屉则可以方便放置茶叶或各种泡茶用的小工具。

## 附图说明

[0008] 图 1 为本实用新型的结构示意图。

## 具体实施方式

[0009] 如图 1 所示，本实用新型的优选实施例是：一种易于清理的茶盘，包括盘体 1、盘面 2，所述盘面 2 为一块平板，在盘面 2 的边缘设有一个漏斗状的凹槽 3，所述盘面 2 略向设有

凹槽3的一端倾斜安装在盘体1上，所述凹槽3的底部设有出水口，出水口与排水管4连接，所述凹槽3上设有盖板5，该盖板5上设有过滤孔，所述盖板5盖在凹槽3上后的高度等于或低于盘面2的高度，所述盘体1上设有储物抽屉6。

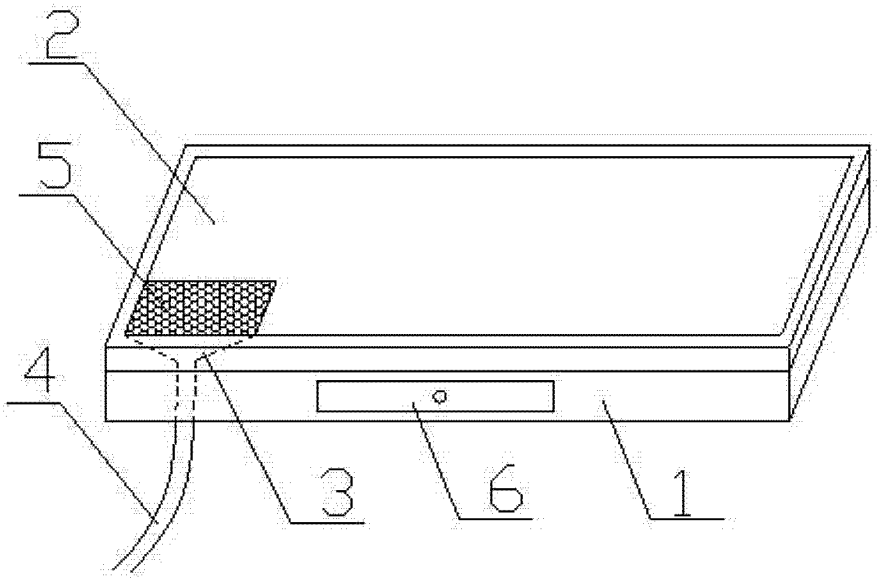


图 1