[19] 中华人民共和国国家知识产权局

[51] Int. Cl.
B60N 2/50 (2006.01)
B60N 2/54 (2006.01)
B60N 2/16 (2006.01)
B60N 2/14 (2006.01)

[12] 实用新型专利说明书

专利号 ZL 200820147889.6

[45] 授权公告日 2009 年 7 月 8 日

[11] 授权公告号 CN 201268249Y

[22] 申请日 2008.7.4

[21] 申请号 200820147889.6

[73] 专利权人 张建欣

地址 471022 河南省洛阳市洛龙区新村南

[72] 发明人 张建欣

权利要求书 1 页 说明书 3 页 附图 1 页

[54] 实用新型名称

增高旋转减震器

[57] 摘要

一种增高旋转减震器，包括底座和座框，底座上设有轴承座和锁定插销，底座与座框上分别设有滑杆和转杆，滑杆的两端设在限位孔中，滑杆与转杆之间由相互交叉并铰接的支架连接，在座框上滑杆与转杆之间设有高低档调节杆，本实用新型可使座椅自由转动，用于可双向行驶的车辆；座椅高度可调，可满足不同身高的驾驶员的需要；具有减震作用，使驾驶更加舒适。

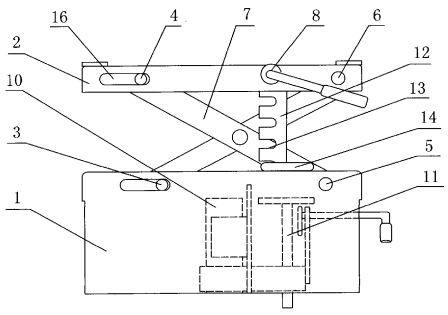

1、一种增高旋转减震器，其特征在于：包括底座（1）和座框（2），底座（1）上设有一轴承座（10）和锁定插销（11），在底座（1）与座框（2）上分别设有滑杆（3、4）和转杆（5、6），滑杆（3、4）的两端设在滑孔（16）中，滑杆（3、4）与转杆（6、5）之间由相互交叉并铰接的支架（7）连接，在座框（2）上还设有高低档调节杆（8）。

2、根据权利要求 1 所述的一种增高旋转减震器，其特征在于：所述的高低档调节杆（8）上设有档位卡条（12），档位卡条（12）上的档位槽（13）卡在底座上的卡销（14）上。

3、根据权利要求 1 所述的一种增高旋转减震器，其特征在于：所述的高低档调节杆（8）与滑杆（4）之间设有减震弹簧（9）。

4、根据权利要求 1 所述的一种增高旋转减震器，其特征在于：所述的高低档调节杆（8）与座框（2）一侧的框架之间设有复位弹簧（15）。

增高旋转减震器

技术领域

本实用新型涉及车用座椅，具体的说是一种车用座椅上的增高旋转减震器。

技术背景

目前，车用的座椅基本都是固定在驾驶室内的，这种座椅无法转动，对于具有双向驾驶功能的拖拉机来说，当需要反向驾驶时，现有的座椅使用非常不便，不能满足拖拉机双向驾驶的需要，现有的座椅无法根据驾驶员的身高调整高度，无法满足驾驶员的需要，因此需要提供一种可以使座椅旋转、调整高度，并具有减震功能的增高旋转减震器。

发明内容

本实用新型的目的是为解决上述技术问题的不足，提供一种可以使车用座椅 360 度转动，并能调整高度且具有减震作用的增高旋转减震器。

本实用新型为解决上述技术问题的不足，所采用的技术方案是：一种增高旋转减震器，包括底座和座框，底座上设有轴承座和锁定插销，底座与座框上分别设有滑杆和转杆，滑杆的两端设在滑孔中，滑杆与转杆之间由相互交叉并铰接的支架连接，在座框上滑杆与转杆之间设有高低档调节杆。

本实用新型，所述的高低档调节杆上设有档位卡条，档位卡条上的档位槽卡在底座上的卡销上。

本实用新型，所述的高低档调节杆与滑杆之间设有减震弹簧。

本实用新型，所述的高低档调节杆与座框一侧的框架之间设有复位弹簧。

本实用新型，座框上安装座垫和靠背，底座上的轴承座套在车辆驾驶室内的轴承上，可以前后360度任意转动，将锁定插销插入驾驶室内位于底座下的锁定孔内可以固定座椅，转动高低档调节杆使档位卡条上的档位槽脱离卡销，减震弹簧将座框上的滑杆拉近高低档调节杆，使座椅上升，人坐在座椅上，利用乘坐人员的重量将座椅下压，使滑杆拉伸减震弹簧向一侧滑动，座椅降低，松开高低档调节杆，复位弹簧拉动高低档调节杆，使档位卡条卡住底座上的卡销，限定座椅高度，当车辆颠簸时，减震弹簧伸缩，起到缓冲减震的作用。

本实用新型的有益效果是：

1、可使座椅自由转动，用于可双向行驶的车辆。

2、座椅高度可调，可满足不同身高的驾驶员的需要。

3、具有减震作用，使驾驶更加舒适。

附图说明

图1是本实用新型的俯视图。

图2是本实用新型的侧视图。

图中标记：1、底座，2、座框，3、滑杆，4、滑杆，5、转杆，6、转杆，7、支架，8、高低档调节杆，9、减震弹簧，10、轴承座，11、锁定插销，12、档位卡条，13、档位槽，14、卡销，15、复位弹簧，16、滑孔。

具体实施方式

如图所示，一种增高旋转减震器，包括底座 1 和座框 2，底座 1 上设有轴承座 10 和锁定插销 11，底座 1 与座框 2 的两端均分别设有滑杆 3、4 和转杆 5、6，滑杆 3、4 的两端设在滑孔 16 中，底座 1 与座框 2 之间设有相互交叉并铰接的连接滑杆 3、4 与转杆 6、5 的支架 7，在座框 2 上滑杆 4 与转杆 6 之间设有高低档调节杆 8。

所述的高低档调节杆 8 上设有档位卡条 12，档位卡条 12 上的档位槽 13 卡在底座 1 上的卡销 14 上。

所述的高低档调节杆 8 与滑杆 4 之间设有减震弹簧 9。

所述的高低档调节杆 8 与座框 1 一侧的框架之间设有复位弹簧 15。

本实用新型，座框 2 上安装座垫和靠背，底座 1 上的轴承座 10 套在车辆驾驶室内的轴承轴上，可以 360 度转动，将锁定插销 11 插入驾驶室内位于底座 1 下的锁定孔内可以固定座椅，转动高低档调节杆 8 使档位卡条 12 上的档位槽 13 脱离卡销 14，减震弹簧 9 收缩，将座框 2 上的滑杆 4 拉近高低档调节杆 8，使座椅上升，人坐在座椅上，利用乘坐人员的重量将座椅下压，使滑杆 4 拉伸减震弹簧 9 向一侧滑动，座椅降低，松开高低档调节杆 8，复位弹簧 15 拉动高低档调节杆 8，使档位卡条 12 卡住底座 1 上的卡销 14，限定座椅高度，当车辆颠簸时，减震弹簧 9 伸缩，起到缓冲减震的作用。

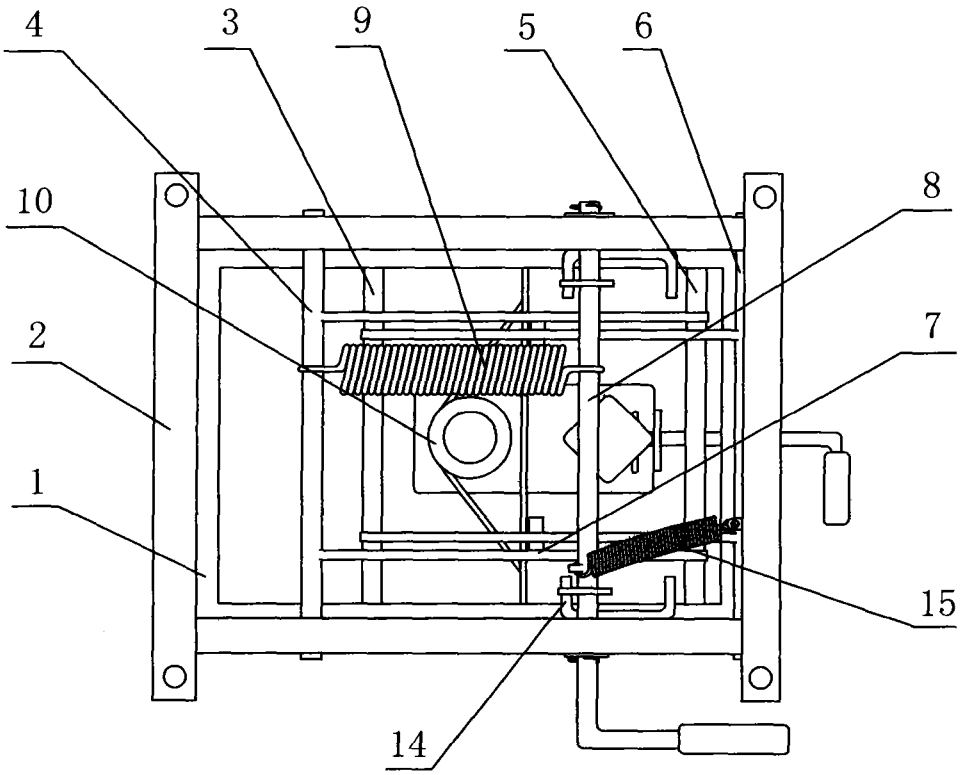

图1

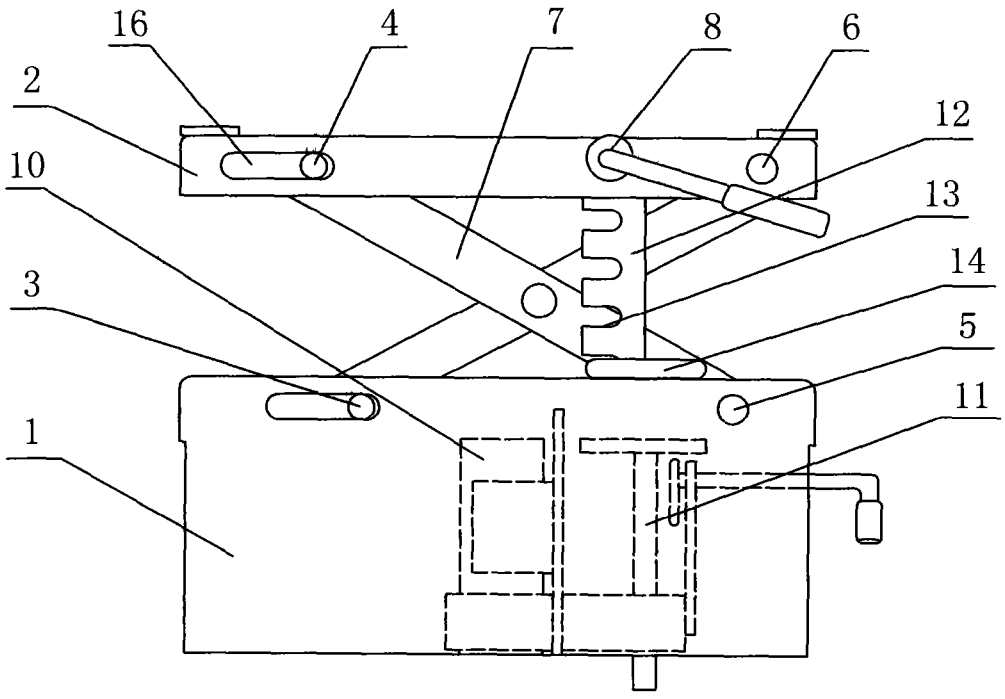

图2