(19)国家知识产权局

(12)实用新型专利

(10)授权公告号 CN 222870198 U
(45)授权公告日 2025.05.16

(21)申请号 202421744081.1

(22)申请日 2024.07.22

(73)专利权人 广东龙的电器股份有限公司
地址 528400 广东省中山市小榄镇盛丰村小榄工业区工业大道中33号

(72)发明人 古延民 谭艳军 旷智祥 何石高

(74)专利代理机构 中山市铭洋专利商标事务所(普通合伙) 44286
专利代理师 孙思杰

(51)Int.Cl.
A47G 19/12(2006.01)

权利要求书1页 说明书3页 附图3页

(54)实用新型名称

一种便于快速装配装饰片的水壶

(57)摘要

本实用新型公开了一种便于快速装配装饰片的水壶,包括壶身、手柄以及装饰片;壶身上设置有若干个第一扣接部;手柄装设于壶身上;装饰片围设于壶身的外壁上且其上设置有若干个与第一扣接部对接的第二扣接部,以使装饰片连接于壶身上;通过上述结构能够对装饰片进行快速装配,同时也不影响水壶的外观,具有非常好的实用性。

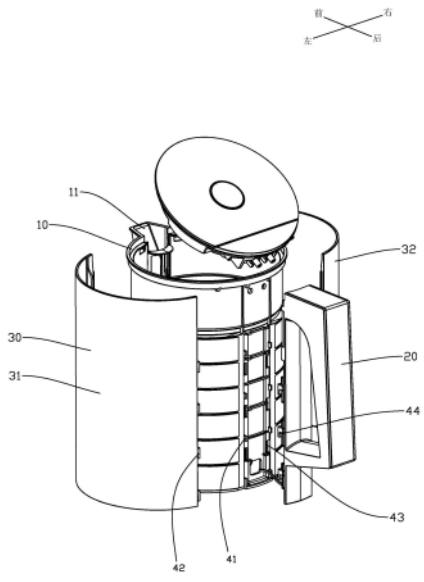

CN 222870198 U

1.一种便于快速装配装饰片的水壶,其特征在于:包括壶身(10)、手柄(20)以及装饰片(30);

所述壶身(10)上设置有若干个第一扣接部(41);

所述手柄(20)装设于所述壶身(10)上;

所述装饰片(30)围设于所述壶身(10)的外壁上且其上设置有若干个与所述第一扣接部(41)对接的第二扣接部(42),以使所述装饰片(30)连接于所述壶身(10)上。

2.根据权利要求1所述的一种便于快速装配装饰片的水壶,其特征在于:所述手柄(20)与所述壶身(10)的出水口(11)分列于所述壶身(10)的前后两侧,所述装饰片(30)包括分列于所述壶身(10)左右两侧的第一连接片(31)和第二连接片(32),所述壶身(10)的前后两侧均设置有若干个所述第一扣接部(41),所述第一连接片(31)和第二连接片(32)上均设置有若干个所述第二扣接部(42)。

3.根据权利要求1所述的一种便于快速装配装饰片的水壶,其特征在于:所述第一扣接部(41)设置为第一扣孔,所述第二扣接部(42)设置为第一扣钩,所述第一扣钩扣接于所述第一扣孔内。

4.根据权利要求1所述的一种便于快速装配装饰片的水壶,其特征在于:所述壶身(10)上设置有若干个第三扣接部(43),所述手柄(20)上设置有若干个与所述第三扣接部(43)对接的第四扣接部(44),以使所述手柄(20)连接于所述壶身(10)上。

5.根据权利要求4所述的一种便于快速装配装饰片的水壶,其特征在于:所述第三扣接部(43)设置为第二扣孔,所述第四扣接部(44)设置为第二扣钩,所述第二扣钩扣接于所述第二扣孔内。

一种便于快速装配装饰片的水壶

技术领域

[0001] 本实用新型涉及水壶领域,特别涉及一种便于快速装配装饰片的水壶。

背景技术

[0002] 现有的水壶中,其壶身设计有透明装饰片,因透明装饰片的背面需印图案及喷颜色,因此外露部分的背面不可以有结构,使得透明装饰片需要采用胶水或双面胶粘接;这种结构的水壶在批量生产时,零件定位不准,对胶水或双面胶的性能要求比较高,且对需粘胶的塑胶零件配合面变形量有严格的要求,否则生产中容易有粘接不牢的不良现象,存在成本高、生产效率低、工艺复杂的缺点;因此,急需一种便于快速装配装饰片的水壶来解决上述问题。

实用新型内容

[0003] 本实用新型旨在至少解决现有技术中存在的技术问题之一。为此,本实用新型提出一种便于快速装配装饰片的水壶。

[0004] 本实用新型的一种实施例解决其技术问题所采用的技术方案是:一种便于快速装配装饰片的水壶,包括壶身、手柄以及装饰片;

[0005] 壶身上设置有若干个第一扣接部;

[0006] 手柄装设于壶身上;

[0007] 装饰片围设于壶身的外壁上且其上设置有若干个与第一扣接部对接的第二扣接部,以使装饰片连接于壶身上。

[0008] 作为本实用新型的优选实施例之一,手柄与壶身的出水口分列于壶身的前后两侧,装饰片包括分列于壶身左右两侧的第一连接片和第二连接片,壶身的前后两侧均设置有若干个第一扣接部,第一连接片和第二连接片上均设置有若干个第二扣接部。

[0009] 作为本实用新型的优选实施例之一,第一扣接部设置为第一扣孔,第二扣接部设置为第一扣钩,第一扣钩扣接于第一扣孔内。

[0010] 作为本实用新型的优选实施例之一,壶身上设置有若干个第三扣接部,手柄上设置有若干个与第三扣接部对接的第四扣接部,以使手柄连接于壶身上。

[0011] 作为本实用新型的优选实施例之一,第三扣接部设置为第二扣孔,第四扣接部设置为第二扣钩,第二扣钩扣接于第二扣孔内。

[0012] 作为本实用新型的优选实施例之一,装饰片的至少部分伸入至手柄与壶身之间,以限制装饰片的运动。

[0013] 本实用新型的有益效果:一种便于快速装配装饰片的水壶,包括壶身、手柄以及装饰片;壶身上设置有若干个第一扣接部;手柄装设于壶身上;装饰片围设于壶身的外壁上且其上设置有若干个与第一扣接部对接的第二扣接部,以使装饰片连接于壶身上;通过上述结构能够对装饰片进行快速装配,同时也不影响水壶的外观,具有非常好的实用性。

附图说明

[0014] 本实用新型的上述和/或附加的方面和优点从结合下面附图对实施例的描述中将变得明显和容易理解,其中:

[0015] 图1为一种便于快速装配装饰片的水壶的结构示意图;

[0016] 图2为一种便于快速装配装饰片的水壶的第一分解图;

[0017] 图3为一种便于快速装配装饰片的水壶的第二分解图。

具体实施方式

[0018] 本部分将详细描述本实用新型的具体实施例,本实用新型之较佳实施例在附图中示出,附图的作用在于用图形补充说明书文字部分的描述,使人能够直观地、形象地理解本实用新型的每个技术特征和整体技术方案,但其不能理解为对本实用新型保护范围的限制。

[0019] 在本实用新型的描述中,多个的含义是两个以上,大于、小于、超过等理解为不包括本数,以上、以下、以内等理解为包括本数。如果有描述到第一、第二只是用于区分技术特征为目的,而不能理解为指示或暗示相对重要性或者隐含指明所指示的技术特征的数量或者隐含指明所指示的技术特征的先后关系。

[0020] 在本实用新型的描述中,需要理解的是,涉及到方位描述,例如上、下、前、后、左、右等指示的方位或位置关系为基于附图所示的方位或位置关系,仅是为了便于描述本实用新型和简化描述,而不是指示或暗示所指的装置或元件必须具有特定的方位、以特定的方位构造和操作,因此不能理解为对本实用新型的限制。

[0021] 本实用新型中,除非另有明确的限定,“设置”、“安装”、“连接”等词语应做广义理解,例如,可以是直接相连,也可以通过中间媒介间接相连;可以是固定连接,也可以是可拆卸连接,还可以是一体成型;可以是机械连接;可以是两个元件内部的连通或两个元件的相互作用关系。所属技术领域技术人员可以结合技术方案的具体内容合理确定上述词语在本实用新型中的具体含义。

[0022] 参照图1至图3,一种便于快速装配装饰片的水壶,包括壶身10、手柄20以及装饰片30;

[0023] 壶身10上设置有若干个第一扣接部41;

[0024] 手柄20装设于壶身10上;

[0025] 装饰片30围设于壶身10的外壁上且其上设置有若干个与第一扣接部41对接的第二扣接部42,以使装饰片30连接于壶身10上。

[0026] ①在本实用新型中,装配的时候,先组装好壶身10总成和手柄20总成,再将装饰片30围设于壶身10的外壁上,装饰片30两侧的第二扣接部42则扣接于壶身10上的第一扣接部41上,最后将手柄20总成装设于壶身10上。

[0027] ②在一个实施例中,手柄20与壶身10的出水口11分列于壶身10的前后两侧,装饰片30包括分列于壶身10左右两侧的第一连接片31和第二连接片32,壶身10的前后两侧均设置有若干个第一扣接部41,第一连接片31和第二连接片32上均设置有若干个第二扣接部42;

[0028] 具体的,壶身10的前侧设置有两组沿壶身10的高度方向布置的若干个第一扣接部

41,壶身10的后侧设置有两组沿壶身10的高度方向布置的若干个第一扣接部41;第一连接片31的前端设置有若干个第二扣接部42、后端设置有若干个第二扣接部42,以及第二连接片32的前端设置有若干个第二扣接部42、后端设置有若干个第二扣接部42,装配的时候,将第一连接片31前端的第二扣接部42扣接于壶身10前侧的一组第一扣接部41上、第一连接片31后端的第二扣接部42扣接于壶身10后侧的一组第一扣接部41上、第二连接片32前端的第二扣接部42扣接于壶身10前侧的另一组第一扣接部41上以及第二连接片32后端的第二扣接部42扣接于壶身10后侧的另一组第二扣接部42上,完成装饰片30的装配。

[0029] ③在另一个实施例中,壶身10上设置有若干个第三扣接部43,手柄20上设置有若干个与第三扣接部43对接的第四扣接部44,以使手柄20连接于壶身10上,需要注意的是,手柄20与壶身10之间还设置有至少一颗螺丝,保证手柄20与壶身10之间的牢固连接,避免手柄20上的第四扣接部44与第三扣接部43之间松动脱落;该设置能够使得手柄20与壶身10之间也实现快速拆装,进一步提高水壶的装配效率。

[0030] ④在进一步的实施例中,装饰片30的至少部分伸入至手柄20与壶身10之间,以限制装饰片30的运动;

[0031] 具体的,当装饰片30为一片式时,其相对的两个开口端连接于手柄20与壶身10之间,能够遮蔽装饰片30的开口的同时起到压紧装饰片30的作用,避免装饰片30的扣接意外松动;当装饰片30为两片式时,第一连接片31和第二连接片32相对的一端扣接与壶身10的前侧(出水口11侧),第一连接片31和第二连接片32相对的一端扣接与壶身10的后侧(手柄20侧),进而使得连接片连接于手柄20与壶身10之间,能够遮蔽装饰片30的开口的同时起到压紧装饰片30的作用,避免装饰片30的扣接意外松动。

[0032] ⑤本实用新型的优点在于:通过上述结构能够对装饰片进行快速装配,同时也不影响水壶的外观,具有非常好的实用性。

[0033] 作为扣接部的优选实施例,第一扣接部41设置为第一扣孔,第二扣接部42设置为第一扣钩,第一扣钩扣接于第一扣孔内;第三扣接部43设置为第二扣孔,第四扣接部44设置为第二扣钩,第二扣钩扣接于第二扣孔内。

[0034] 当然,本实用新型并不局限于上述实施方式,熟悉本领域的技术人员在不违背本实用新型精神的前提下还可作出等同变形或替换,这些等同的变形和替换均包含在本申请权利要求所限定的范围内。

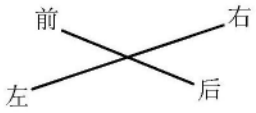

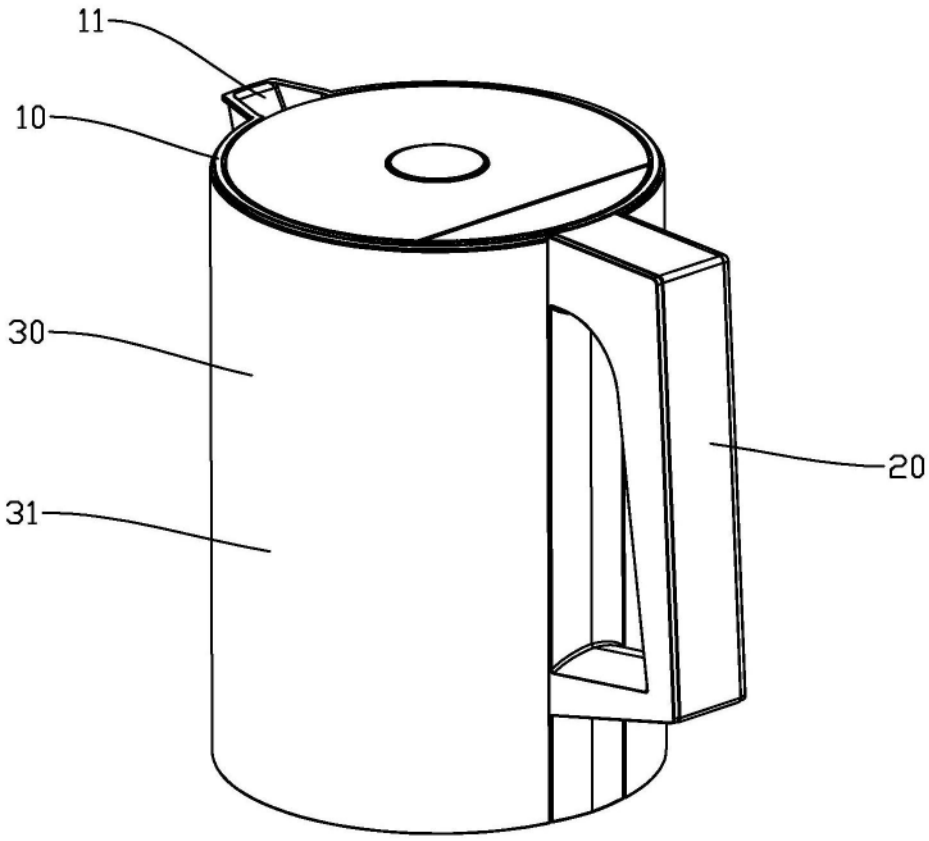

图1

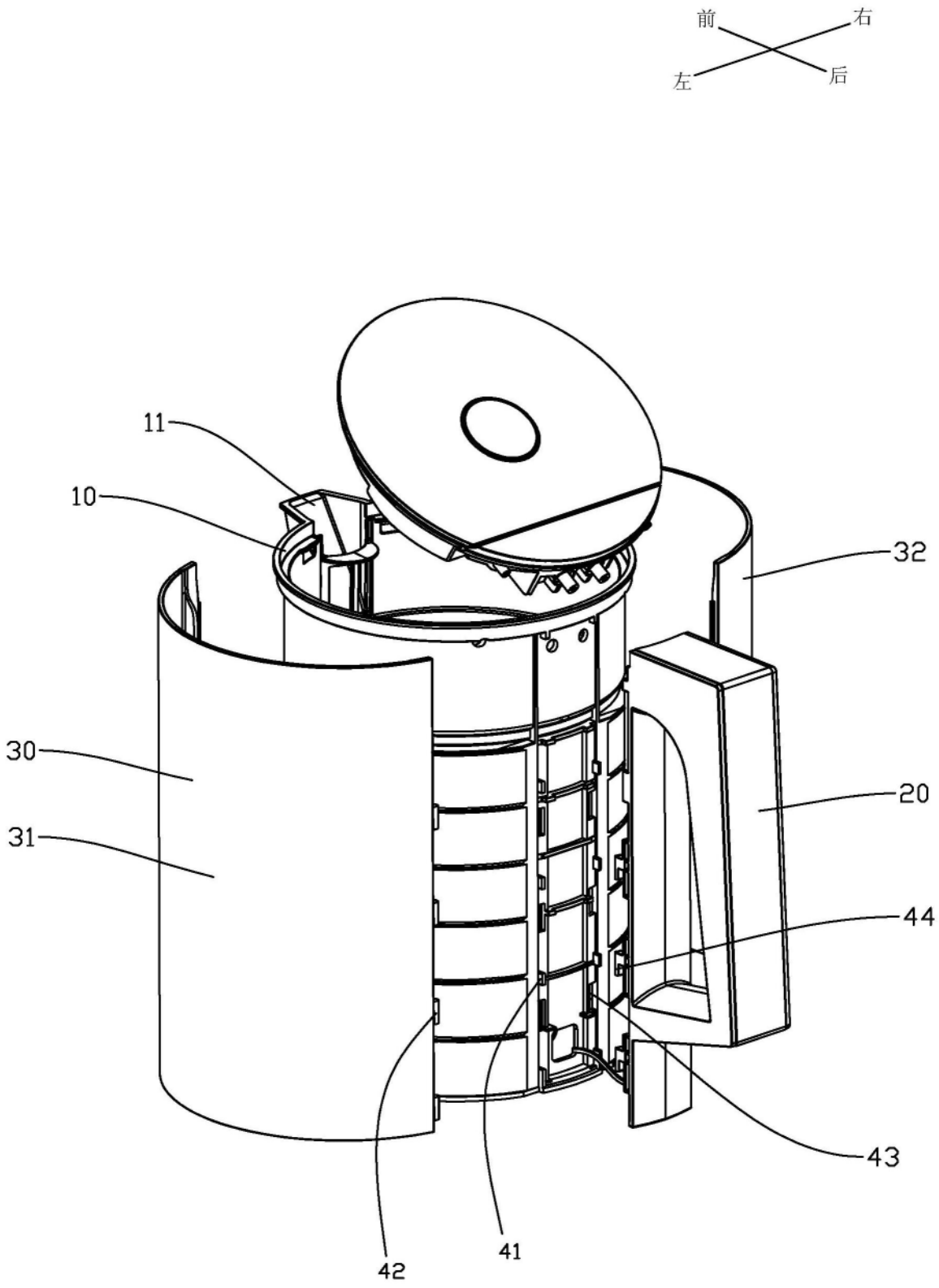

图2

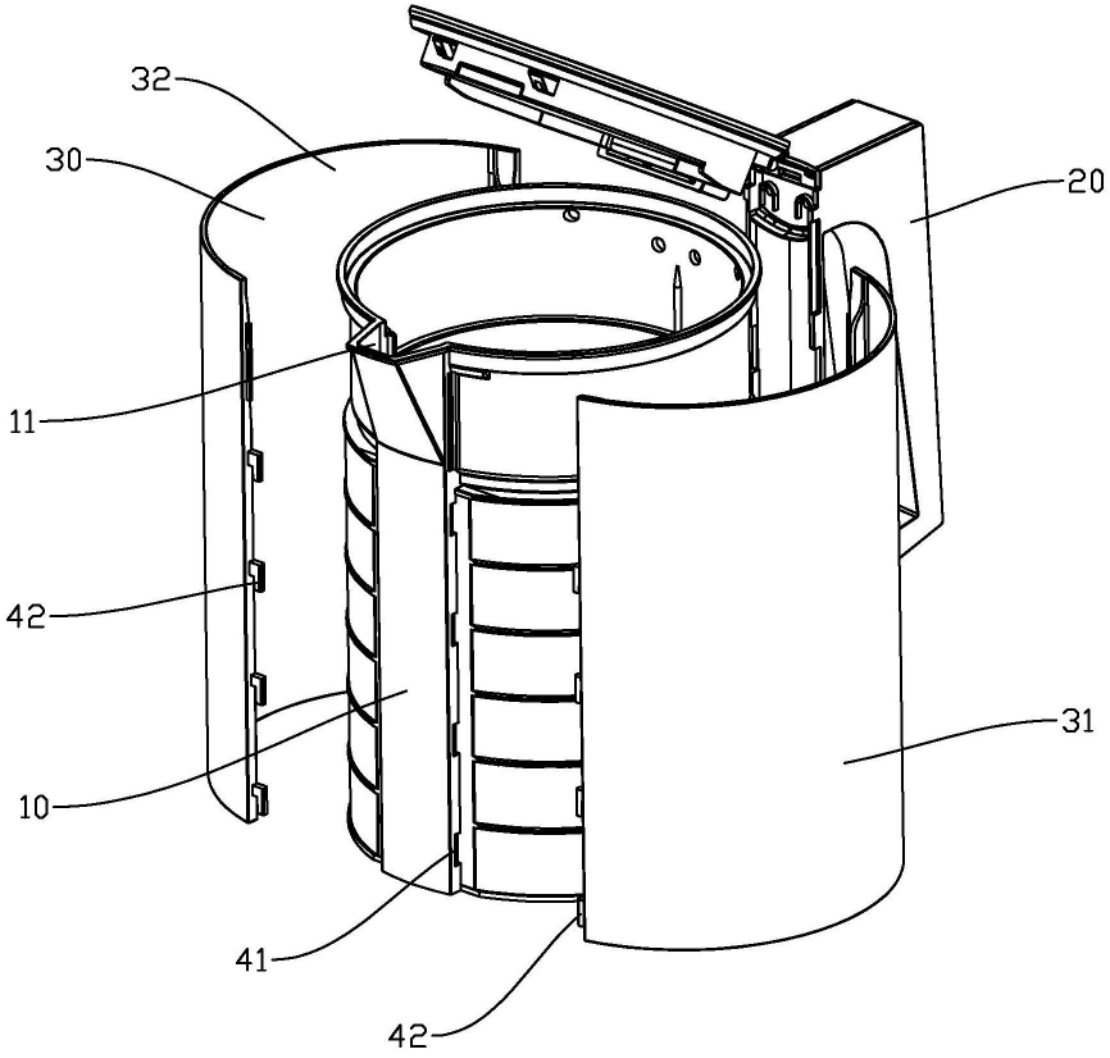

图3