(19)中华人民共和国国家知识产权局

(12)实用新型专利

(10)授权公告号 CN 201598719 U
(45)授权公告日 2010.10.06

(21)申请号 200920317498.9

(22)申请日 2009.12.15

(73)专利权人 张超
地址 410008 湖南省长沙市开福区芙蓉北路172号黄金海岸水岸兰庭908室

(72)发明人 张超

(74)专利代理机构 长沙市融智专利事务所 43114
代理人 邓建辉

(51)Int.Cl.
E03F 5/04(2006.01)

权利要求书 1 页 说明书 2 页 附图 1 页

(54)实用新型名称

一种双水封横排型多功能地漏

(57)摘要

本实用新型公开了一种双水封横排型多功能地漏，壳体(1)上方设有栅盖板(5)，栅盖板(5)上设有水封罩(14)，栅盖板(5)上的下水孔(16)处于水封罩(14)的外侧，导水筒(3)外围设有水封筒(15)，导水筒(3)的上端伸入到水封罩(14)内，导水筒(3)的下端插入支撑隔板中并延伸到下腔(11)内，水封罩(14)伸入到水封筒(15)内形成水封，第一弯管(4)上端插入进水口(9)中，下端插入到支撑隔板中并延伸到下腔(11)内，第二弯管(2)上端插入出水口(8)中，下端插入到支撑隔板中并延伸到下腔(11)内。本实用新型是一种既具有地面排水功能、整体水封功能，又有分支管道水封汇合、水封独立的功能，集中检修功能的双水封横排型多功能地漏。

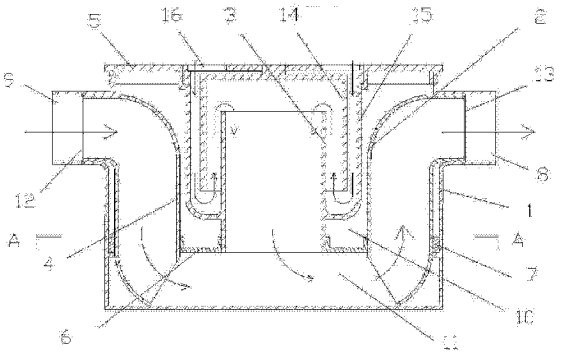

CN 201598719 U

1. 一种双水封横排型多功能地漏，其特征是：在壳体 (1) 上开有至少一个进水口 (9) 和至少一个出水口 (8)，在所述的壳体 (1) 的内底部设有支撑隔板，所述的支撑隔板将所述的壳体 (1) 的内部分隔成上腔 (10) 和下腔 (11)，所述的壳体 (1) 上方设有栅盖板 (5)，所述的栅盖板 (5) 上设有水封罩 (14)，所述的栅盖板 (5) 上的下水孔 (16) 处于所述的水封罩 (14) 的外侧，导水筒 (3) 外围设有水封筒 (15)，所述的导水筒 (3) 的上端伸入到所述的水封罩 (14) 内，所述的导水筒 (3) 的下端插入支撑隔板中并延伸到所述的下腔 (11) 内，所述的水封罩 (14) 伸入到所述的水封筒 (15) 内形成水封，第一弯管 (4) 上端插入所述的进水口 (9) 中，下端插入到所述的支撑隔板中并延伸到所述的下腔 (11) 内，第二弯管 (2) 上端插入所述的出水口 (8) 中，下端插入到所述的支撑隔板中并延伸到所述的下腔 (11) 内，所述的导水筒 (3)、下腔 (11) 与第一弯管 (4)、第二弯管 (2) 组合在所述的壳体 (1) 内形成水封汇合，所述的进水口 (9) 和出水口 (8) 均设有密封圈。

2. 根据权利要求 1 所述的双水封横排型多功能地漏，其特征是：所述的支撑隔板由外围的外隔板 (7) 和可拆卸套装在所述的外隔板 (7) 上的内隔板 (6) 组成。

一种双水封横排型多功能地漏

技术领域

[0001] 本实用新型涉及一种建筑行业排水系统中使用的排水地漏，特别是涉及一种双水封横排型多功能地漏。

背景技术

[0002] 在常规的建筑行业排水系统中，厨房、阳台、卫生间相关洁具使用时排水管路凌乱，各行其道，各支管的排水口都需要分别设置存水弯，用于防臭。通常有 U 型存水弯、S 型存水弯、P 型检查口存水弯、钟罩式（拆流式）地漏形成存水弯，水斗、水缸（拆流式）存水弯等等。安装不便，常规地漏自然溢流排水阻力大、流速慢、泡沫不易排尽，排水时，存水弯、存水斗容易产生沉淀物（沉积泥），易堵且不容易疏通，清通时还需专业人士、专业工具麻烦费时。

实用新型内容

[0003] 本实用新型所要解决的技术问题是提供一种既具有地面排水功能、整体水封功能，又有分支管道水封汇合、水封独立的功能，集中检修功能的双水封横排型多功能地漏。

[0004] 为了解决上述技术问题，本实用新型提供的双水封横排型多功能地漏，在壳体上开有至少一个进水口和至少一个出水口，在所述的壳体的内底部设有支撑隔板，所述的支撑隔板将所述的壳体的内部分隔成上腔和下腔，所述的壳体上方设有栅盖板，所述的栅盖板上设有水封罩，所述的栅盖板上的下水孔处于所述的水封罩的外侧，导水筒外围设有水封筒，所述的导水筒的上端伸入到所述的水封罩内，所述的导水筒的下端插入支撑隔板中并延伸到所述的下腔内，所述的水封罩伸入到所述的水封筒内形成水封，第一弯管上端插入所述的进水口中，下端插入到所述的支撑隔板中并延伸到所述的下腔内，第二弯管上端插入所述的出水口中，下端插入到所述的支撑隔板中并延伸到所述的下腔内，所述的导水筒、下腔与第一弯管、第二弯管组合在所述的壳体内形成水封汇合，所述的进水口和出水口均设有密封圈。

[0005] 所述的支撑隔板由外围的外隔板和可拆卸套装在所述的外隔板上的内隔板组成。

[0006] 采用上述技术方案的双水封横排型多功能地漏，本实用新型同时可以安装二个以上或四个弯管在同一壳体中，进而形成多功能水封汇合装置、集中汇合检修装置。三通或五通一端承接管口垂直向上，与导水筒连接配合固定在一起形成一个整体。支撑隔板保证了弯管和导水筒的位置稳定不会移动，支撑隔板由外围的外隔板和可拆卸套装在外隔板上的内隔板组成，维修清洗时取下内隔板就能对下腔进行清洗。这样使用中地面的地表水中的沉积泥、毛发等与排水管道相互形成一体，污水能迅速的排入排水分支管或排水主立管，各管件之间插口连接，采用不干胶粘和，污水也不会漏流入地漏壳体，沉积泥也不会沉积于地漏壳体底部，造成返臭、堵塞、水封失效等问题；同时壳体内部每个管件也可以单独使用、单独拆卸，密封效果好，水位回落时，水封深度 50mm 以上，保持 40 天不会干水，防臭效果好。壳体设有栅盖板，相互配合形成一个平面，栅盖板中设有下水孔。

[0007] 本实用新型的水封筒和导水筒形成一级水封，导水筒、下腔与弯管组合在壳体内形成二级水封汇合。本实用新型水流汇合形成水封，存水量可保持 40 天不干，同时水封回流 50mm 以上，不返臭气，非常方便拆卸。本实用新型适合在排水支路或干路中使用。一个集中点，一个平面直线清通清扫管道、管路，绝对不堵，绝对不臭。可以一进三出、二进一出或三进一出，一进二出、一进一出，以此来改变控制其排量大小，使排水时不返流、不生成沉积物，集中清洁疏通，自洁功能强。而且可以全面替代 U 型存水弯、S 型存水弯、P 弯检查口存水弯及上述多种常规地漏，加工、安装工艺简单、成本低廉，具有很好的应用前景和经济效益。本实用新型可代替存水弯，整个卫生间所有的卫生设备都不需要存水弯。

附图说明

[0008] 图 1 是本实用新型结构示意图；

[0009] 图 2 是沿图 1 中 A-A 线剖示图。

具体实施方式

[0010] 下面结合附图和具体实施方式对本实用新型作进一步说明。

[0011] 参见图 1 和图 2，在壳体 1 上开有至少一个进水口 9 和至少一个出水口 8，在壳体 1 的内底部设有支撑隔板，支撑隔板由外围的外隔板 7 和可拆卸套装在外隔板 7 上的内隔板 6 组成，支撑隔板将壳体 1 的内部分隔成上腔 10 和下腔 11，壳体 1 上方设有栅盖板 5，栅盖板 5 上设有水封罩 14，栅盖板 5 上的下水孔 16 处于水封罩 14 的外侧，导水筒 3 外围设有水封筒 15，导水筒 3 的上端伸入到水封罩 14 内，导水筒 3 的下端插入支撑隔板中并延伸到下腔 11 内，水封罩 14 伸入到水封筒 15 内形成水封，第一弯管 4 上端插入进水口 9 中，下端插入到支撑隔板中并延伸到下腔 11 内，第二弯管 2 上端插入出水口 8 中，下端插入到支撑隔板中并延伸到下腔 11 内，导水筒 3、下腔 11 与第一弯管 4、第二弯管 2 组合在壳体 1 内形成水封汇合，进水口 9 设有第一密封圈 12，出水口 8 设有第二密封圈 13。

[0012] 参见图 1 和图 2，当地表面有水时，水通过栅盖板 5 上的下水孔 16 流入水封筒 15 中，再流入导水筒 3 中，形成一级水封，然后进入下腔 11 中，其他支管、洁具排水时，水流从进水口 9 流入第一弯管 4 中，进入下腔 11 中与导水管 3 中的水流汇合，再进入第二弯管 2 中进入排水口 8 排出，导水筒 3、下腔 11 与第一弯管 4、第二弯管 2 组合在壳体 1 内形成二级水封汇合。支撑隔板保证了第一弯管 4、第二弯管 2 和导水筒 3 的位置稳定不会移动。需要维修和清洗时，打开栅板 5 抽出导水筒 3，取下内隔板 6，再抽出第一弯管 4、第二弯管 2，就实现了在一个集中点任意直线清通、清扫的功能。

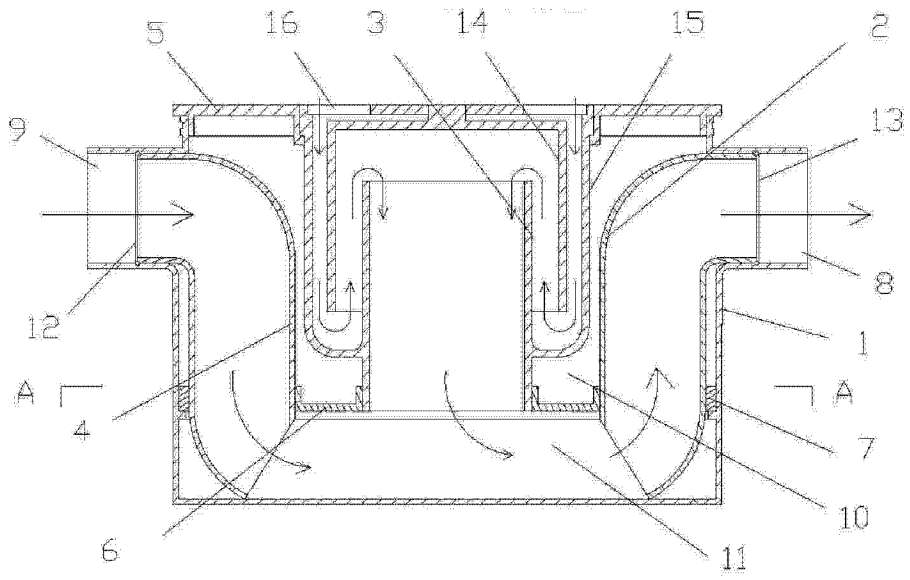

图 1

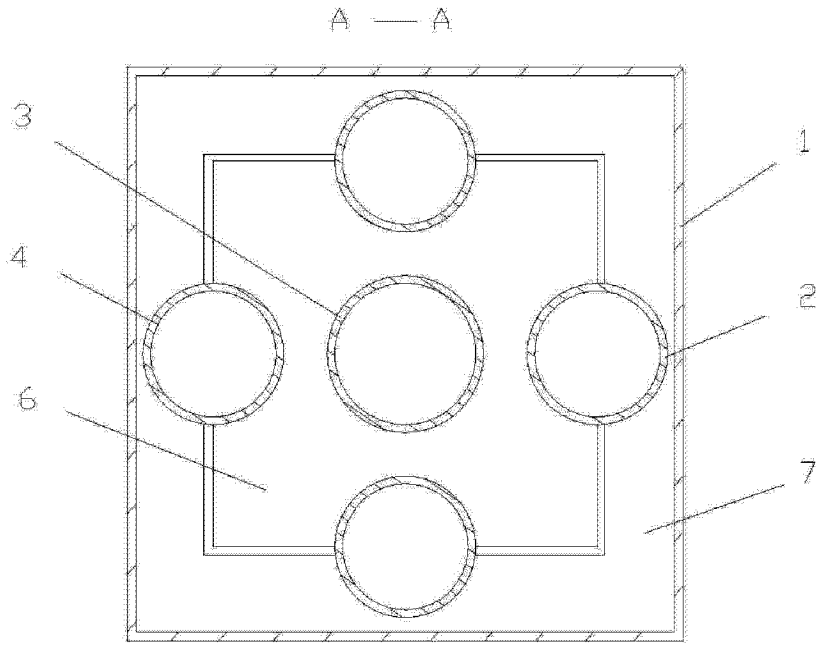

图 2