(19)中华人民共和国国家知识产权局

(12)实用新型专利

(10)授权公告号 CN 201816830 U
(45)授权公告日 2011.05.04

(21)申请号 201020503592.6

(22)申请日 2010.08.19

(73)专利权人 中山中荣纸类印刷制品有限公司
地址 528400 广东省中山市火炬高新技术产业开发区

(72)发明人 黄焕然

(74)专利代理机构 中山市科创专利代理有限公司 44211
代理人 谢自安

(51)Int.Cl.
B65D 5/08(2006.01)
B65D 5/50(2006.01)
B65D 5/64(2006.01)

权利要求书 1 页 说明书 2 页 附图 4 页

(54)实用新型名称

新型产品包装盒

(57)摘要

本实用新型公开了新型产品包装盒，包括有一整张纸顺序折叠后而形成的方形盒体，在所述的方形盒体底部设有底部封口结构，在方形盒体顶部设有方便打开的和扣合上的封装结构，所述封装结构包括有从方形盒体上部右侧边向内折叠形成的挡片和从方形盒体上部左侧边向内折叠并粘贴在左侧边的可折合的折块以及从方形盒体上部后侧边向上延伸裁剪并折叠后形成的盒盖，在盒盖的末端裁剪有插舌，所述的插舌可插入方形盒体中以实现包装，在方形盒体内设有限位挡片，所述限位挡片由一整张纸顺序折叠并形成方形盒体后再的延伸出来经折叠后形成的，该限位挡片的末边粘贴在方形盒体后侧面上，限位挡片的首边粘贴在方形盒体的前侧面上。

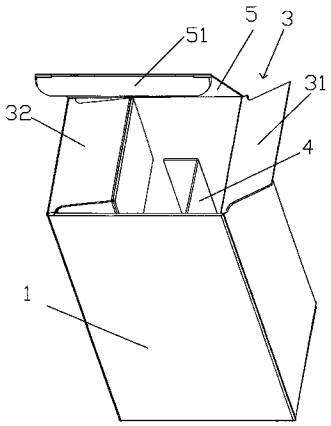

CN 201816830 U

1. 新型产品包装盒，其特征在于包括有一整张纸顺序折叠后而形成的方形盒体 (1)，在所述的方形盒体 (1) 底部设有底部封口结构 (2)，在方形盒体 (1) 顶部设有方便打开的和扣合上的封装结构 (3)，所述封装结构 (3) 包括有从方形盒体 (1) 上部右侧边向内折叠形成的挡片 (31) 和从方形盒体 (1) 上部左侧边向内折叠并粘贴在左侧边的可折合的折块 (32) 以及从方形盒体 (1) 上部后侧边向上延伸裁剪并折叠后形成的盒盖 (5)，在盒盖 (5) 的末端裁剪有插舌 (51)，所述的插舌 (51) 可插入方形盒体 (1) 中以实现包装，在方形盒体 (1) 内设有限位挡片 (4)，所述限位挡片 (4) 由一整张纸顺序折叠并形成方形盒体后再的延伸出来经折叠后形成的，该限位挡片 (4) 的末边粘贴在方形盒体 (1) 后侧面上，限位挡片 (4) 的首边粘贴在方形盒体 (1) 的前侧面上。

2. 根据权利要求 1 所述的新型产品包装盒，其特征在于所述折块 (32) 是从方形盒体 (1) 上部左侧边向上延伸后并折叠后形成的，该折块 (32) 具有可顶压住产品的底面 (321) 和粘贴在方形盒体 (1) 左侧壁上的侧面 (322)。

3. 根据权利要求 2 所述的新型产品包装盒，其特征在于所述底部封口结构 (2) 由从方形盒体 (1) 下部的左、右两个侧边末端分别裁剪并折叠后形成的左底片 (21) 和右底片 (22) 以及从方形盒体 (1) 下部的前侧边末端裁剪并折叠后形成的前底片 (23)，前底片 (23) 盖住左底片 (21) 和右底片 (22) 并插入方形盒体 (1) 内。

新型产品包装盒

【技术领域】

[0001] 本实用新型为一种包装盒，更进一步来说是涉及一种纸质的新型产品包装盒。

【背景技术】

[0002] 现有的包装盒一般采用了塑料材质，而采用塑料材质制作包装盒不仅会污染环境，而且包装盒价格昂贵。即使有些包装盒采用纸质材料包装，但其有很多张纸再订在一起形成的，这样也浪费纸张。

[0003] 另外，现有的产品包装盒在盒体里面都没设产品的保护结构，这样在运输过程中，可能会造成产品的损坏。现在很多产品包装盒里面一般装有主产品和作配送或配件的副产品，而现有的产品包装盒的包装效果并不好。

[0004] 本实用新型就是在这样的背景下作出的。

【实用新型内容】

[0005] 本实用新型目的是克服了现有技术中的不足而提供一种能采用一整张纸质材料制造而成、具有防缓冲作用、结构简单、使用方便的产品包装盒。

[0006] 为了解决上述存在的技术问题，本实用新型采用下列技术方案：

[0007] 新型产品包装盒，其特征在于包括有一整张纸顺序折叠后而形成的方形盒体，在所述的方形盒体底部设有底部封口结构，在方形盒体顶部设有方便打开的和扣合上的封装结构，所述封装结构包括有从方形盒体上部右侧边向内折叠形成的挡片和从方形盒体上部左侧边向内折叠并粘贴在左侧边的可折合的折块以及从方形盒体上部后侧边向上延伸裁剪并折叠后形成的盒盖，在盒盖的末端裁剪有插舌，所述的插舌可插入方形盒体中以实现包装，在方形盒体内设有限位挡片，所述限位挡片由一整张纸顺序折叠并形成方形盒体后再的延伸出来经折叠后形成的，该限位挡片的末边粘贴在方形盒体后侧面上，限位挡片的首边粘贴在方形盒体的前侧面上。

[0008] 如上所述的新型产品包装盒，其特征在于所述折块是从方形盒体上部左侧边向上延伸后并折叠后形成的，该折块具有可顶压住产品的底面和粘贴在方形盒体左侧壁上的侧面。

[0009] 如上所述的新型产品包装盒，其特征在于所述底部封口结构由从方形盒体下部的左、右两个侧边末端分别裁剪并折叠后形成的左底片和右底片以及从方形盒体下部的前侧边末端裁剪并折叠后形成的前底片，前底片盖住左底片和右底片并插入方形盒体内。

[0010] 本实用新型与现有技术相比有如下优点：

[0011] 其一、由于本实用新型在一整张纸板上，通过裁剪、折叠形成，纸质成本比较低，不污染环境，还可以回收加以利用，符合环保的要求。

[0012] 其二、再有整个纸张通过巧妙的折叠，使其具有很实用的新型产品包装盒，更能具体产品的高档层次。

[0013] 其四、因用纸张来制作包装盒，故其印刷效果会更好，有更好的外观效果，运输时

可使盒身叠置，盒盖向外展开后叠置，而盒底折块叠靠在侧板上，占用空间小，运输十分方便。

[0014] 其五、在盒体内设有可保护产品的限位挡片和可顶压产品的折块，使产品在包装盒中运输非常安全，包装盒内的产品不容易破坏。

[0015] 其六、所述的限位挡片是由一整张纸顺序折叠并形成方形盒体后再的延伸出来形成的，限位挡片的两端粘贴在盒体内侧面上，这样包装产品的效果非常好。

【附图说明】

[0016] 图 1 是本实用新型的打开状态图之一；

[0017] 图 2 是本实用新型的打开状态图之二；

[0018] 图 3 是本实用新型的剖面图；

[0019] 图 4 是本实用新型的俯视图。

【具体实施方式】

[0020] 下面结合附图对本实用新型进行详细描述：

[0021] 如图所示，新型产品包装盒，包括有一整张纸顺序折叠后而形成的方形盒体 1，该方形盒体 1 呈长方体。在所述的方形盒体 1 底部设有底部封口结构 2。所述底部封口结构 2 由从方形盒体 1 下部的左、右两个侧边末端分别裁剪并折叠后形成的左底片 21 和右底片 22 以及从方形盒体 1 下部的前侧边末端裁剪并折叠后形成的前底片 23，前底片 23 盖住左底片 21 和右底片 22 并插入方形盒体 1 内，实现盒体下部的封口。

[0022] 在方形盒体 1 顶部设有方便打开的和扣合上的封装结构 3。所述封装结构 3 包括有从方形盒体 1 上部右侧边向内折叠形成的挡片 31 和从方形盒体 1 上部左侧边向内折叠并粘贴在左侧边的可折合的折块 32 以及从方形盒体 1 上部后侧边向上延伸裁剪并折叠后形成的盒盖 5。在盒盖 5 的末端裁剪有插舌 51，所述的插舌 51 可插入方形盒体 1 中以实现包装。

[0023] 所述的折块 32 是从方形盒体 1 上部左侧边向上延伸后并折叠后形成的，该折块 32 具有可顶压住产品的底面 321 和粘贴在方形盒体 1 左侧壁上的侧面 322。

[0024] 在方形盒体 1 内设有限位挡片 4，所述的 4 由一整张纸顺序折叠并形成方形盒体后再的延伸出来经折叠后形成的。该限位挡片 4 的末边粘贴在方形盒体 1 后侧面上，所述限位挡片 4 的首边粘贴在方形盒体 1 的前侧面上。这样限位挡片 4 就将盒体分为两个腔了，其中大一点的是主腔，另外一个小一点的是副腔，所需要包装的主产品放置在主腔中。而副带的产品则装入副腔中，限定了主、副产品的横向位置，之后再用折块将主产品顶压住，限定主产品的纵向位置，再将盒盖 5 的插舌 51 插入盒体内，实现包装。

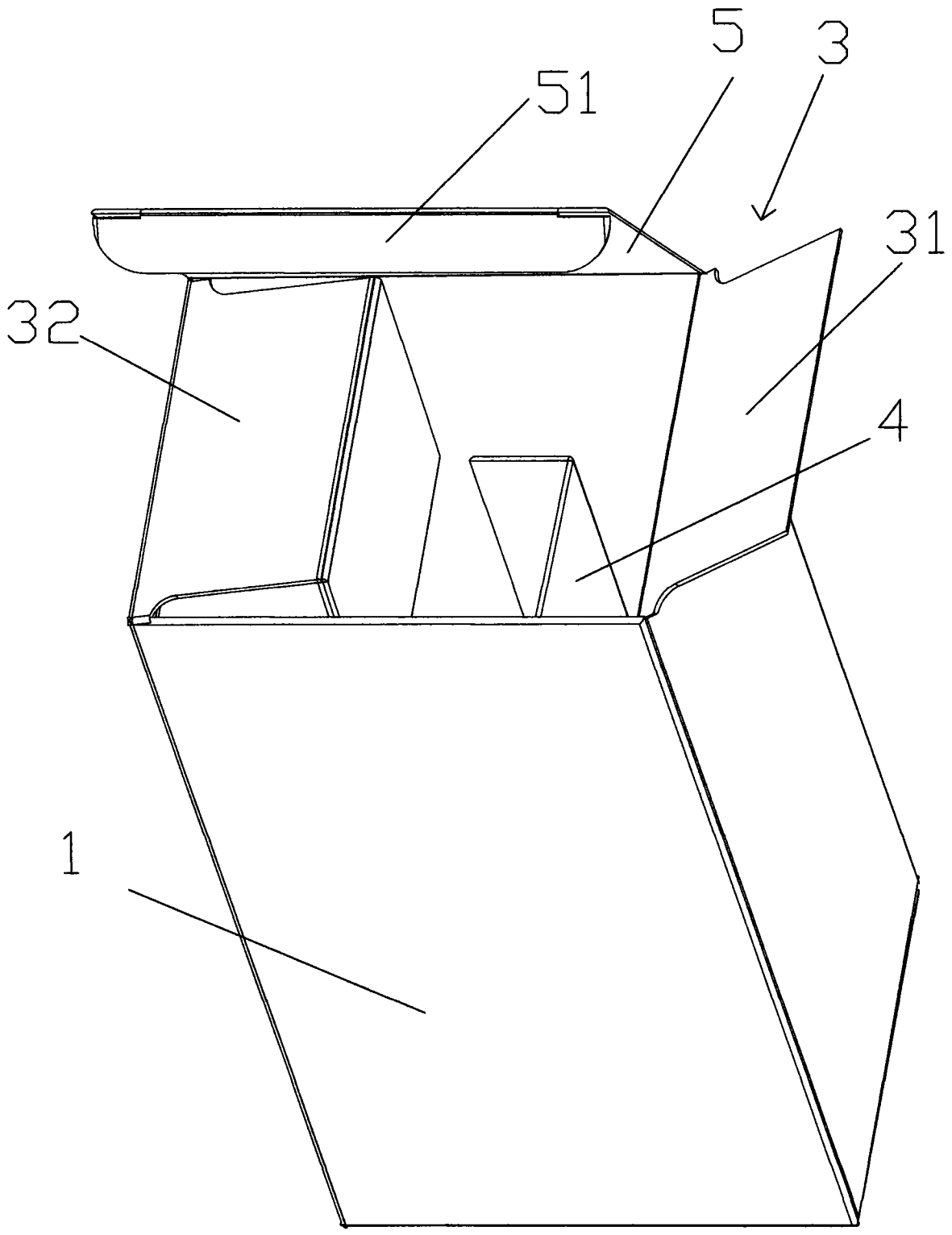

图 1

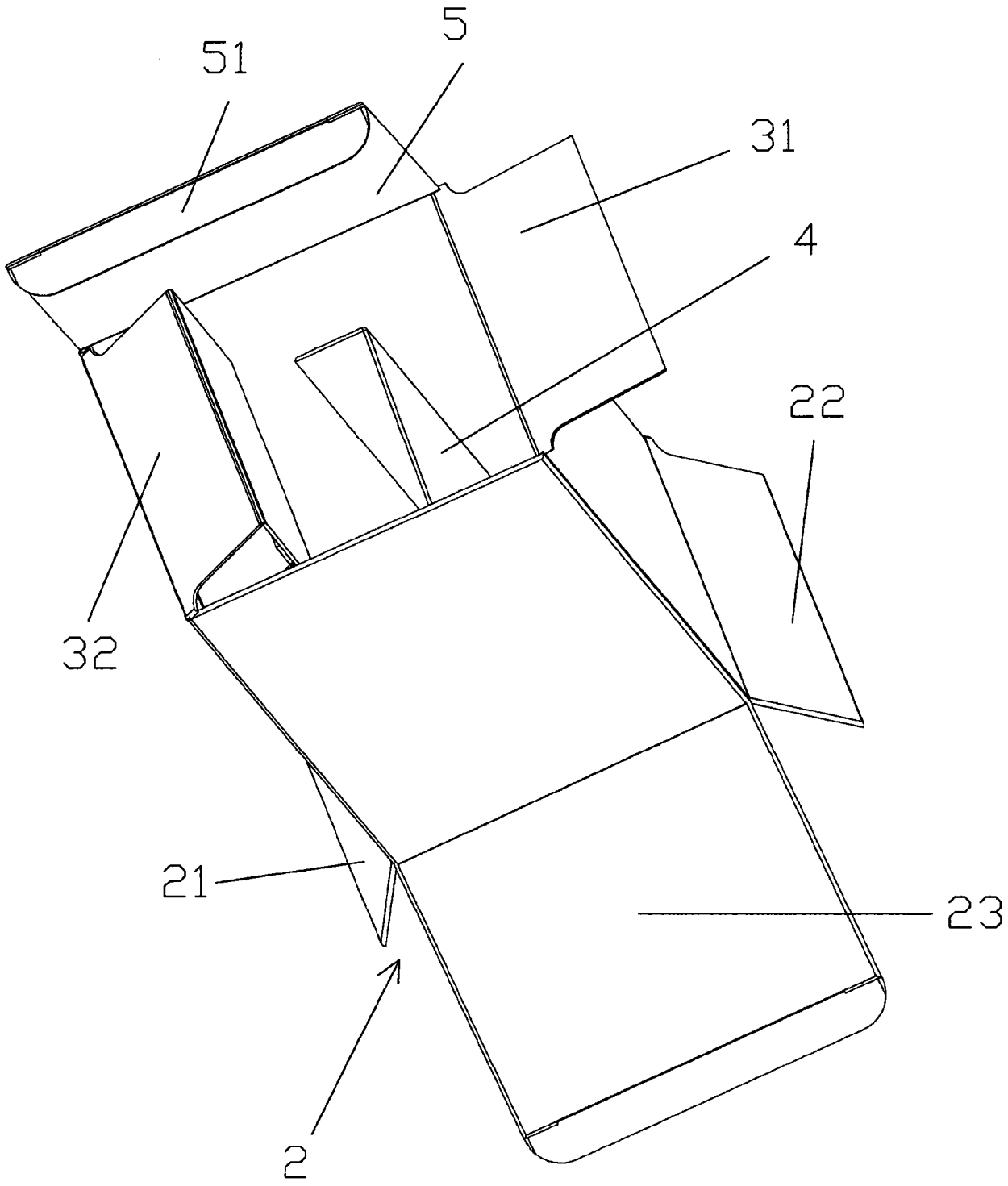

图 2

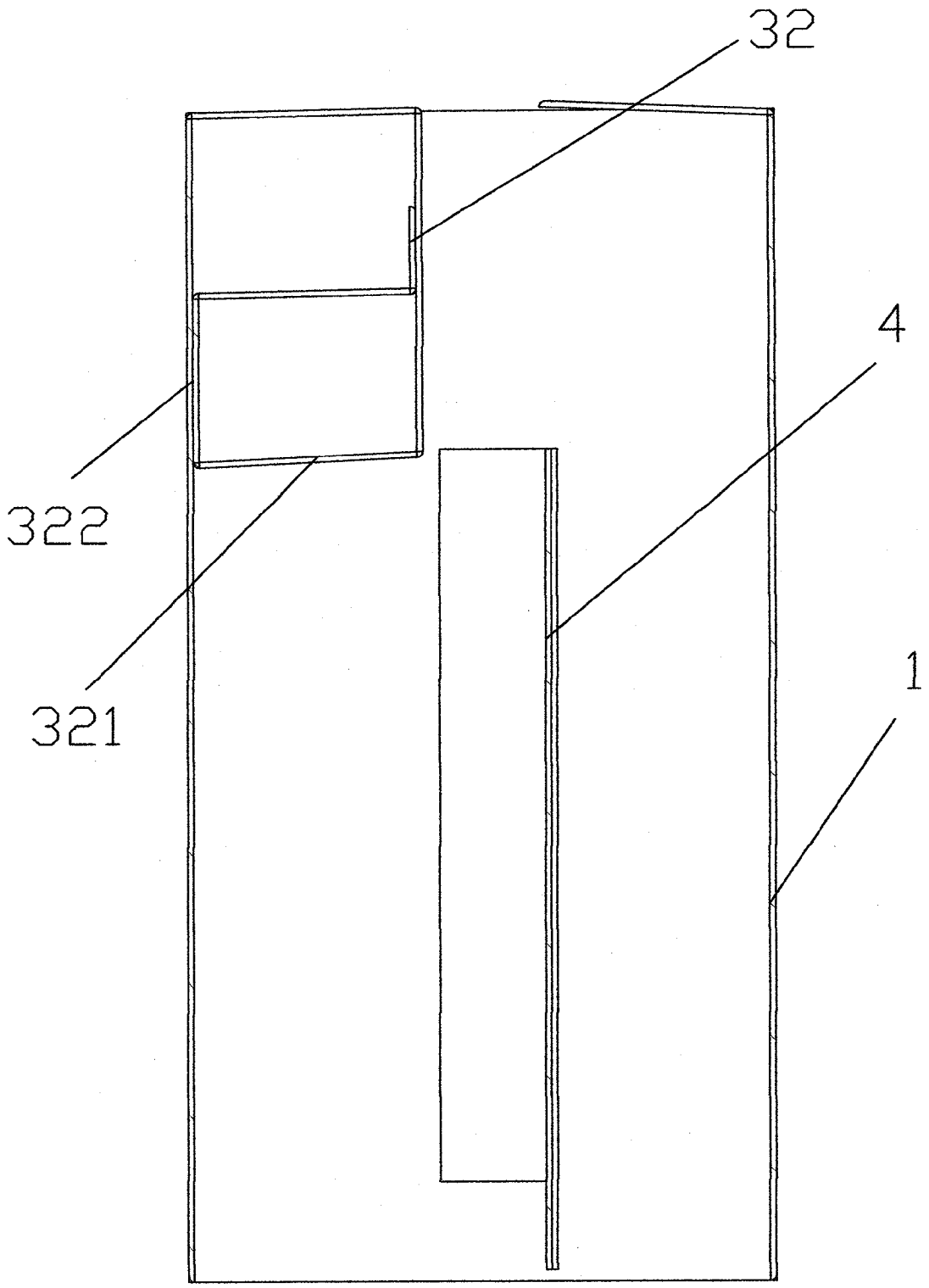

图 3

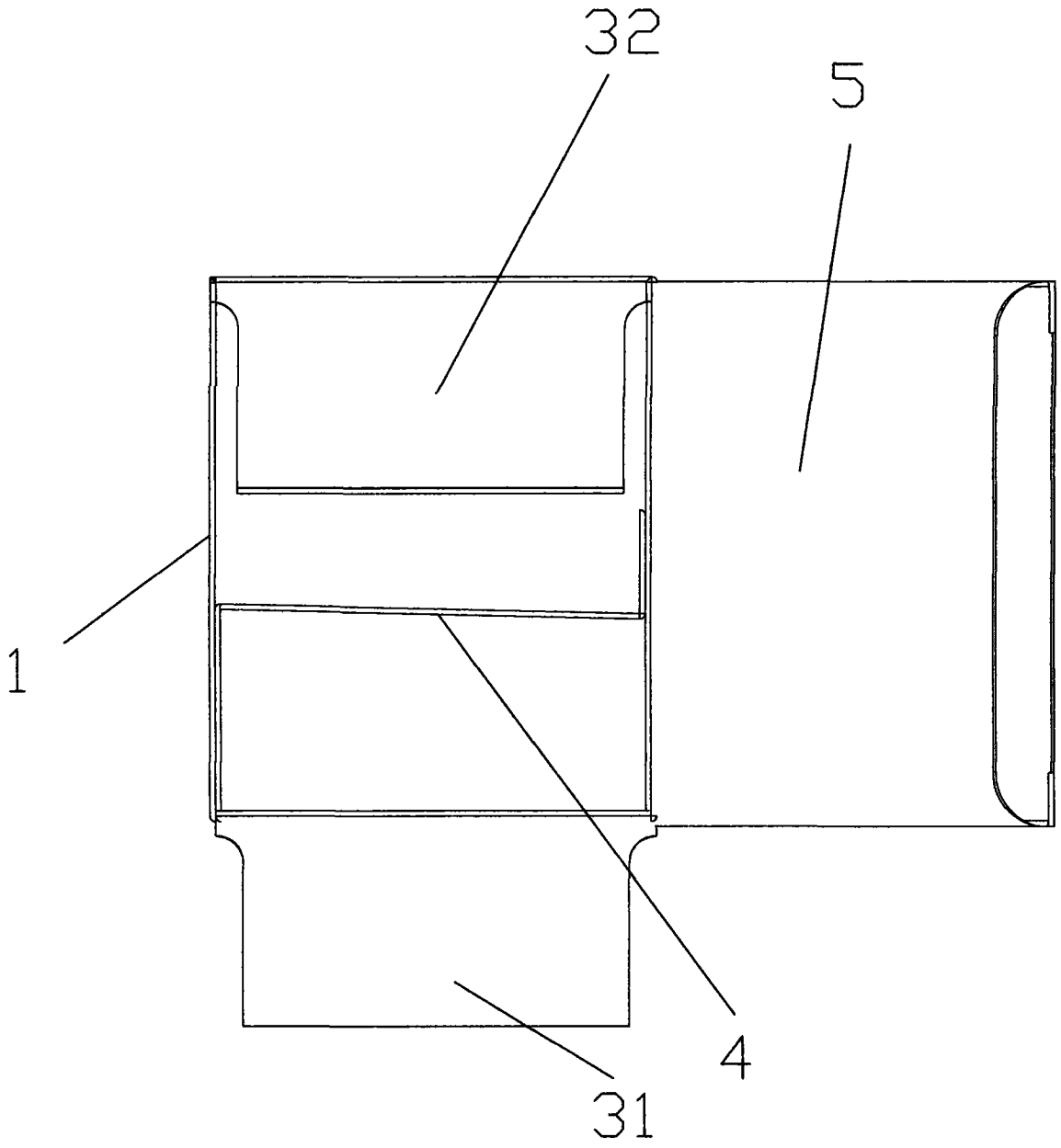

图 4