[19] 中华人民共和国国家知识产权局

[51] Int. Cl.
A47B 41/00 (2006.01)
A47B 41/02 (2006.01)
A47B 13/00 (2006.01)
A47B 91/06 (2006.01)

[12] 实用新型专利说明书

专利号 ZL 200820138576.4

[45] 授权公告日 2009 年 6 月 10 日

[11] 授权公告号 CN 201252973Y

[22] 申请日 2008.9.26
[21] 申请号 200820138576.4
[73] 专利权人 丁博洋
地址 264000 山东省烟台祥和中学
[72] 发明人 丁博洋
权利要求书 1 页 说明书 1 页 附图 1 页

[54] 实用新型名称

新型多功能课桌

[57] 摘要

新型多功能课桌，其特征在于：课桌顶面设置课程表，旁边设置人名牌，课桌侧面设置挂伞钩，课桌左侧桌洞内设置抽屉，抽屉上设有把手，课桌前面右侧设置书包钩，课桌桌脚下面设置滑轮，滑轮上有制动装置。 其有益效果是，可以轻松记住课程安排，且课桌可以移动，可放置各种物品。

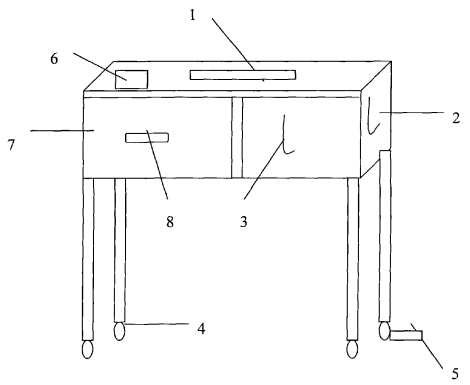

1 、 新型多功能课桌，其特征在于：课桌顶面设置课程表，旁边设置人名牌，课桌侧面设置挂伞钩，课桌左侧桌洞内设置抽屉，抽屉上设有把手，课桌前面右侧设置书包钩，课桌桌脚下面设置滑轮，滑轮上有制动装置。

新型多功能课桌

技术领域

本实用新型涉及新型多功能课桌。

背景技术

现在使用的普通课桌不能便利移动，也不方便放置各种日常用品。

实用新型内容

本实用新型的目的就是要解决现有技术中普通课桌不能便利移动，也不方便放置各种日常用品的问题，提供一种多功能课桌。

本实用新型的目的是这样实现的：新型多功能课桌，其特征在于：课桌顶面设置课程表，旁边设置人名牌，课桌侧面设置挂伞钩，课桌左侧桌洞内设置抽屉，抽屉上设有把手，课桌前面右侧设置书包钩，课桌桌脚下面设置滑轮，滑轮上有制动装置。

其有益效果是，可以轻松记住课程安排，且课桌可以移动，可放置各种物品。

附图说明

下面结合附图和实施例对本实用新型作进一步详细说明。

图为本实用新型的结构示意图。

图中：1、课程表，2、挂伞钩，3、书包钩，4、滑轮，5、制动装置，6、人名牌，7、抽屉，8、把手。

具体实施方式

如图，新型多功能课桌，其特征在于：课桌顶面设置课程表 1，旁边设置人名牌 6，课桌侧面设置挂伞钩 2，课桌左侧桌洞内设置抽屉 7，抽屉 7 上设有把手 8，课桌前面右侧设置书包钩 3，课桌桌脚下面设置滑轮 4，滑轮 4 上有制动装置 5。

该课桌移动方便，需要停止时只要踩下制动装置即可，侧面的挂伞钩和书包钩可以悬挂雨伞和书包，而抽屉方便放入各种规格的东西，而桌面有课程表，可以起到提醒作用，人名牌可以分辨出座位上的学生。

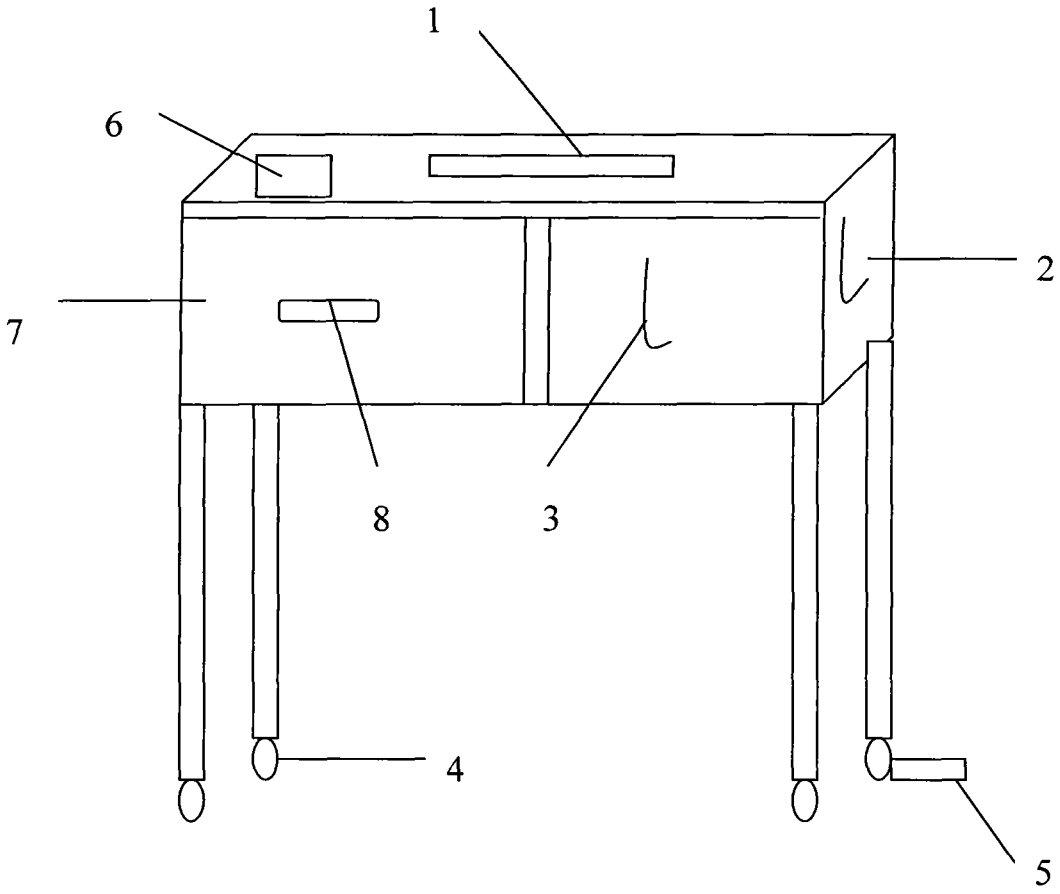
1
6
2
7
8
3
4
5