(19)国家知识产权局

(12)实用新型专利

(10)授权公告号 CN 222346480 U
(45)授权公告日 2025.01.14

(21)申请号 202420929555.3

(22)申请日 2024.04.30

(73)专利权人 吴江翔丰丝绸整理有限公司
地址 215200 江苏省苏州市平望民营经济开发区(小圩村)

(72)发明人 郭伟翔 杨扬 郭良

(51)Int.Cl.
B32B 27/34(2006.01)
B32B 27/02(2006.01)
B32B 27/40(2006.01)
B32B 27/36(2006.01)
B32B 5/08(2006.01)
B32B 9/02(2006.01)
B32B 9/04(2006.01)
B32B 7/09(2019.01)
B32B 3/08(2006.01)

权利要求书1页 说明书3页 附图5页

(54)实用新型名称

泡泡型立体提花面料

(57)摘要

本实用新型公开了泡泡型立体提花面料,涉及面料技术领域,其技术方案要点是:包括相互固定连接的内层和外层,所述内层靠近外层的端面上固定连接有若干限位块,所述内层靠近外层的端面上还固定连接有若干定型弹力条,所述定型弹力条的部分外周壁与限位块的外壁相抵,所述定型弹力条在内层上呈连续的V字形,所述外层靠近内层的端面上固定连接有若干限位条,所述限位条与内层相抵,且所述限位条靠近定型弹力条设置。本实用新型中设置有氨纶纤维和锦纶纤维,利用材料优良的弹性,提高面料整体的弹性和耐磨性。

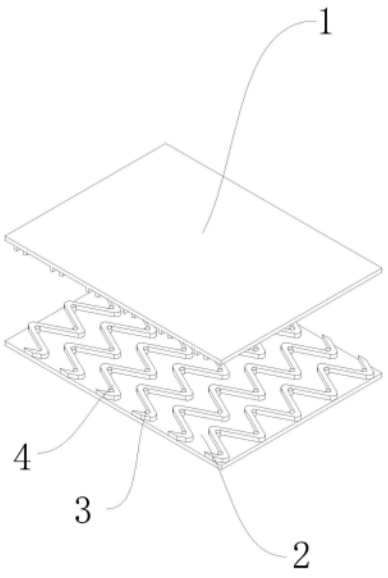

CN 222346480 U

1.泡泡型立体提花面料,包括相互固定连接的内层(2)和外层(1),其特征在于:所述内层(2)靠近外层(1)的端面上固定连接有若干限位块(3),所述内层(2)靠近外层(1)的端面上还固定连接有若干定型弹力条(4),所述定型弹力条(4)的部分外周壁与限位块(3)的外壁相抵,所述定型弹力条(4)在内层(2)上呈连续的V字形,所述外层(1)靠近内层(2)的端面上固定连接有若干限位条(5),所述限位条(5)与内层(2)相抵,且所述限位条(5)靠近定型弹力条(4)设置。

2.根据权利要求1所述的泡泡型立体提花面料,其特征在于:若干所述限位块(3)在内层(2)上呈连续的V字形排列,所述限位块(3)的高度大于等于定型弹力条(4)的直径。

3.根据权利要求1所述的泡泡型立体提花面料,其特征在于:所述定型弹力条(4)的弹性大于内层(2)和外层(1)的弹性,所述定型弹力条(4)内混纺有氨纶纤维和锦纶纤维。

4.根据权利要求1所述的泡泡型立体提花面料,其特征在于:所述内层(2)采用提花组织,所述外层(1)采用经起花组织,若干所述限位条(5)通过经起花组织的花经成型。

5.根据权利要求4所述的泡泡型立体提花面料,其特征在于:所述内层(2)的经纬纱线设置为耐磨舒适纱线(9),所述外层(1)的地组织的经纬纱线设置为高弹纱线(6),所述外层(1)的花经采用锦纶纱线。

6.根据权利要求5所述的泡泡型立体提花面料,其特征在于:所述耐磨舒适纱线(9)由第一股线(10)和第二股线(11)加捻而成,所述第一股线(10)由若干锦纶异形纤维加捻而成,所述锦纶异形纤维的截面设置为三角形,所述第二股线(11)由若干棉纤维加捻而成。

7.根据权利要求5所述的泡泡型立体提花面料,其特征在于:所述高弹纱线(6)由芯纱(7)和螺旋缠绕在其外侧的包覆纱(8)组成,所述芯纱(7)由若干氨纶纤维加捻而成,所述包覆纱(8)由若干涤纶异形纤维加捻而成,所述涤纶异形纤维的截面设置为十字形。

泡泡型立体提花面料

技术领域

[0001] 本实用新型涉及面料技术领域,更具体地说,它涉及泡泡型立体提花面料。

背景技术

[0002] 提花面料是指在进行面料织造时经纱和纬纱交织所形成的花纹图案,区分与印花、绣花,提花面料立体感强、舒适度高、华丽神秘、复古优雅、轻薄、弹性好、有光泽感等特点,深受设计师的青睐,也是一款具有现代感与艺术感一体的新面料。

[0003] 泡泡纱是棉织物中具有特殊外观风格特征的织物,采用轻薄平纹细布加工而成,布面呈现均匀密布凸凹不平的小泡泡,穿着时不贴身,有凉爽感,适合做妇女夏季的各式服装。

[0004] 使用泡泡纱制成的衣物由于其表面具有若干凹凸不平的小泡泡,如果面料的回弹性不够好,衣物堆放时产生的褶皱容易定型在衣物上,其褶皱部分容易受到外界物质摩擦,且其表面凹凸不平的小泡泡会互相摩擦,导致其被磨平,衣物的防贴效果下降。

[0005] 因此需要提出新的方案来解决这个问题。

实用新型内容

[0006] 针对现有技术存在的不足,本实用新型的目的在于提供泡泡型立体提花面料。

[0007] 本实用新型的上述技术目的是通过以下技术方案得以实现的:该泡泡型立体提花面料,包括相互固定连接的内层和外层,所述内层靠近外层的端面上固定连接有若干限位块,所述内层靠近外层的端面上还固定连接有若干定型弹力条,所述定型弹力条的部分外周壁与限位块的外壁相抵,所述定型弹力条在内层上呈连续的V字形,所述外层靠近内层的端面上固定连接有若干限位条,所述限位条与内层相抵,且所述限位条靠近定型弹力条设置。

[0008] 本实用新型进一步设置为:若干所述限位块在内层上呈连续的V字形排列,所述限位块的高度大于等于定型弹力条的直径。

[0009] 本实用新型进一步设置为:所述定型弹力条的弹性大于内层和外层的弹性,所述定型弹力条内混纺有氨纶纤维和锦纶纤维。

[0010] 本实用新型进一步设置为:所述内层采用提花组织,所述外层采用经起花组织,若干所述限位条通过经起花组织的花经成型。

[0011] 本实用新型进一步设置为:所述内层的经纬纱线设置为耐磨舒适纱线,所述外层的地组织的经纬纱线设置为高弹纱线,所述外层的花经采用锦纶纱线。

[0012] 本实用新型进一步设置为:所述耐磨舒适纱线由第一股线和第二股线加捻而成,所述第一股线由若干锦纶异形纤维加捻而成,所述锦纶异形纤维的截面设置为三角形,所述第二股线由若干棉纤维加捻而成。

[0013] 本实用新型进一步设置为:所述高弹纱线由芯纱和螺旋缠绕在其外侧的包覆纱组成,所述芯纱由若干氨纶纤维加捻而成,所述包覆纱由若干涤纶异形纤维加捻而成,所述涤

纶异形纤维的截面设置为十字形。

[0014] 综上所述,本实用新型具有以下有益效果:内层靠近外层的端面上固定连接有若干限位块和若干定型弹力条,限位块在内层上呈连续的V字形排列,定型弹力条的部分外周壁与限位块的外壁相抵,定型弹力条通过限位块在内层上呈连续的V字形状,定型弹力条的弹性优于内层和外层的弹力,通过提高面料内部弹性,在外力撤销时,面料可以较快的速度恢复到平整状态,减少褶皱的产生,减缓面料表面的磨损速度,且外层上设置有若干限位条,限位条与内层靠近外层的端面相抵,且限位条靠近定型弹力条设置,对定型弹力条起到限位、定型的作用,提高面料内部结构的稳定性,保证面料恢复到平整状态的稳定性。

附图说明

[0015] 图1为本实用新型的爆炸图一;

[0016] 图2为本实用新型的爆炸图二;

[0017] 图3为本实用新型的剖视图;

[0018] 图4为高弹纱线的切片图;

[0019] 图5为耐磨舒适纱线的切片图。

[0020] 图中:1、外层;2、内层;3、限位块;4、定型弹力条;5、限位条;6、高弹纱线;7、芯纱;8、包覆纱;9、耐磨舒适纱线;10、第一股线;11、第二股线。

具体实施方式

[0021] 下面结合附图和实施例,对本实用新型进行详细描述。

[0022] 泡泡型立体提花面料,如图1、图2和图3所示,包括相互固定连接的内层2和外层1,内层2靠近外层1的端面上固定连接有若干限位块3,内层2靠近外层1的端面上还固定连接有若干定型弹力条4,定型弹力条4的部分外周壁与限位块3的外壁相抵,定型弹力条4在内层2上呈连续的V字形,外层1靠近内层2的端面上固定连接有若干限位条5,限位条5与内层2相抵,且限位条5靠近定型弹力条4设置,限位块3和定性弹力纱的设置提高了面料内部结构的稳定性,在内层2上呈连续的V字形的定型弹力条4可以使面料具有良好的保型性以及弹性,减少面料表面褶皱的产生,外层1上设置的限位条5用以加强面料内部结构的稳定性。

[0023] 如图1、图2、图3和图4所示,外层1由高弹纱线6和锦纶纱线编织成,取若干氨纶纤维和若干涤纶异形纤维分别放入加捻机内加捻得到芯纱7和包覆纱8,将芯纱7和包覆纱8喂入走锭纺纱机内,通过走锭纺工艺使得包覆纱8螺旋缠绕在芯纱7的外层1形成该高弹纱线6,其中涤纶异形纤维的截面设置为十字形,十字形的截面可以提高纱线的透气性,保证穿着舒适性,且涤纶异形纤维具有良好的弹性以及耐磨性,结合氨纶纤维优良的弹性,提高面料整体的弹性,将高弹纱线6和锦纶纱线喂入多臂织机中,按照经起花组织的组织循序稳定地编织出织面上带有若干凸起的外层1,其若干凸起即为限位条5,若干限位条5通过花经成型,相邻限位条5在外层1上平行设置,限位条5用于限位定型弹力条4,保证定型弹力条4可以保持连续的V字形的结构。

[0024] 如图1、图2、图3和图5所示,内层2由耐磨舒适纱线9编织成,将若干锦纶异形纤维和若干棉纤维分别放入加捻机内加捻得到第一股线10和第二股线11,将第一股线10和第二股线11喂入加捻机内加捻得到耐磨舒适纱线9,其中锦纶异形纤维的截面设置为三角形,三

角形的截面相较于圆形截面具有更好的耐磨性和抗断裂性能,且锦纶异形纤维具有良好的耐磨性,结合棉纤维蓬松多孔、柔软的特点,保证耐磨舒适纱线9具有良好耐磨性以及舒适性,将耐磨舒适纱线9喂入喷气织机中,按照提花组织的组织循序稳定地编织出织面上带有图案的内层2,使用印花机在内层2端面上印刷氢氧化钠糊,再经松式洗烘,织物上受氢氧化钠作用的部分棉纤维收缩,未印到的部分不收缩,布身遂形成凹凸状的泡泡,凹凸状的泡泡使得面料具有立体感,使用点胶机在内层2上点涂胶水,再使用点胶机将硅橡胶溶液点胶在其点涂过胶水的位置上,等待硅橡胶溶液冷却形成限位块3,硅橡胶材料具有良好的耐化学性能以及耐热性能,可以提高面料内部结构的稳定性以及耐用性,限位块3在内层2上呈连续的V字形排列。

[0025] 如图1、图2和图3所示,定型弹力条4内混纺有氨纶纤维和锦纶纤维,利用氨纶纤维优良的弹性和锦纶纤维良好的耐磨性,提高面料整体的保型性以及耐用性,可以通过胶水粘接或者缝纫机缝合的方式将定型弹力条4固定连接在内层2上,且定型弹力条4的部分外周壁与限位块3的外壁相抵,相较于长直线型的定型弹力条4,呈连续的V字形缠绕在限位块3上的定型弹力条4,在面料受到横向或者纵向的拉扯或者折叠后,连续V字形的定型弹力条4可以更高效的使面料恢复到平整的状态,减少面料表面产生褶皱的可能,减缓面料表面泡泡状凸起的磨损速度,优选的,限位块3的高度大于等于定型弹力条4的直径,减少定型弹力条4脱落于内层2的可能,提高面料内部的结构稳定性,且定型弹力条4的弹性大于内层2和外层1的纱线的弹性,提高面料恢复平整状态的速度,加强面料整体的弹性。

[0026] 如图1、图2和图3所示,在固定连接内层2和外层1时,将内层2带有限位块3的端面朝上,并将内层2平铺在水平的工作台上,将外层1带有限位条5的端面面向内层2,使两层相互贴合,限位条5与内层2相抵,且限位条5靠近定型弹力条4设置,限位条5对定型弹力条4起到限位、定型的作用,提高面料内部结构的稳定性以及面料整体的耐用性、实用性,最后通过缝纫机缝合的方式固定连接内层2和外层1,至此完成该汇总泡泡型立体提花面料的制作。

[0027] 以上所述仅是本实用新型的优选实施方式,本实用新型的保护范围并不仅局限于上述实施例,凡属于本实用新型思路下的技术方案均属于本实用新型的保护范围。应当指出,对于本技术领域的普通技术人员来说,在不脱离本实用新型原理前提下的若干改进和润饰,这些改进和润饰也应视为本实用新型的保护范围。

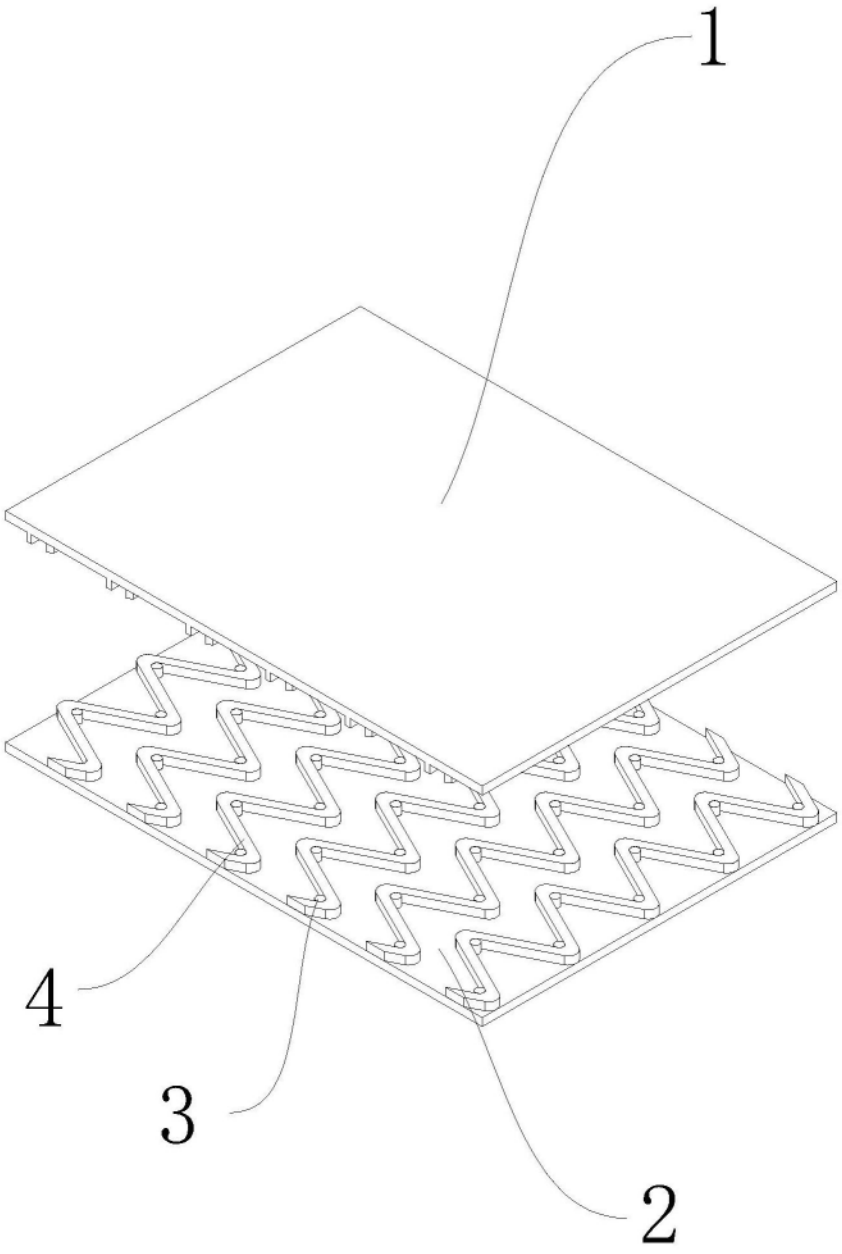

图1

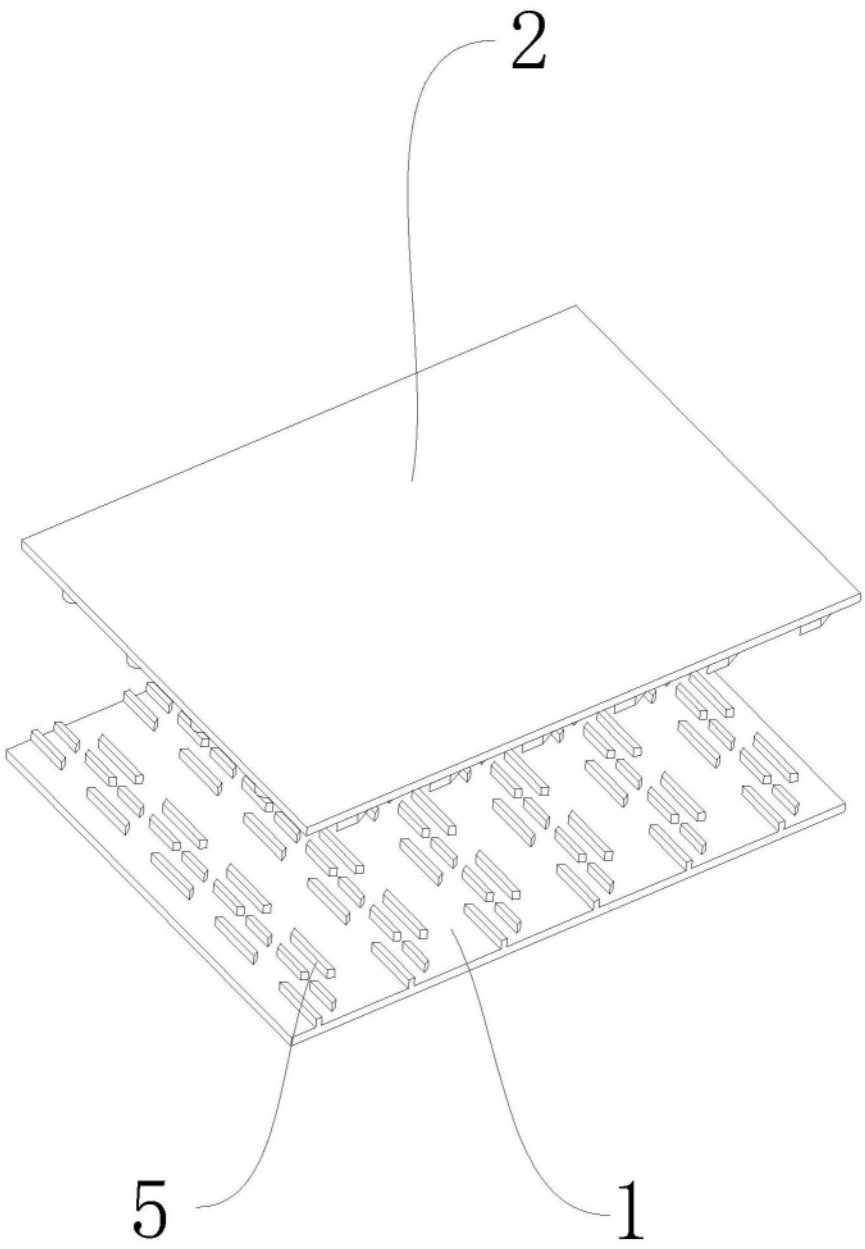

图2

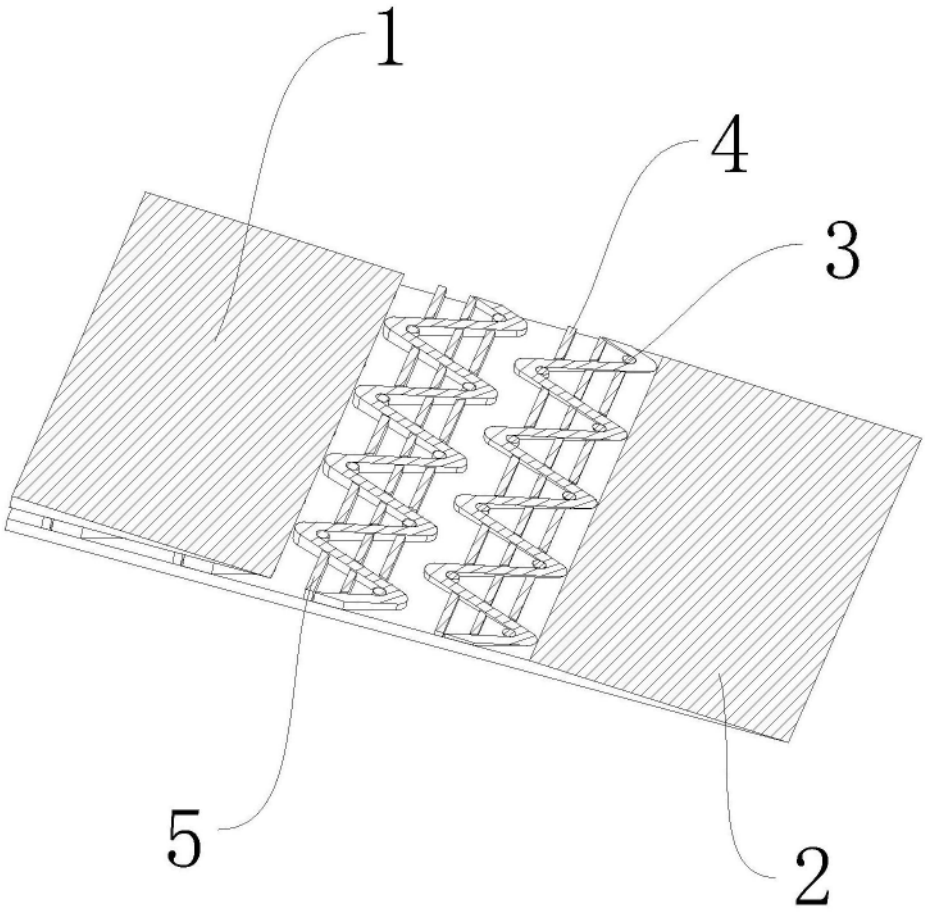

图3

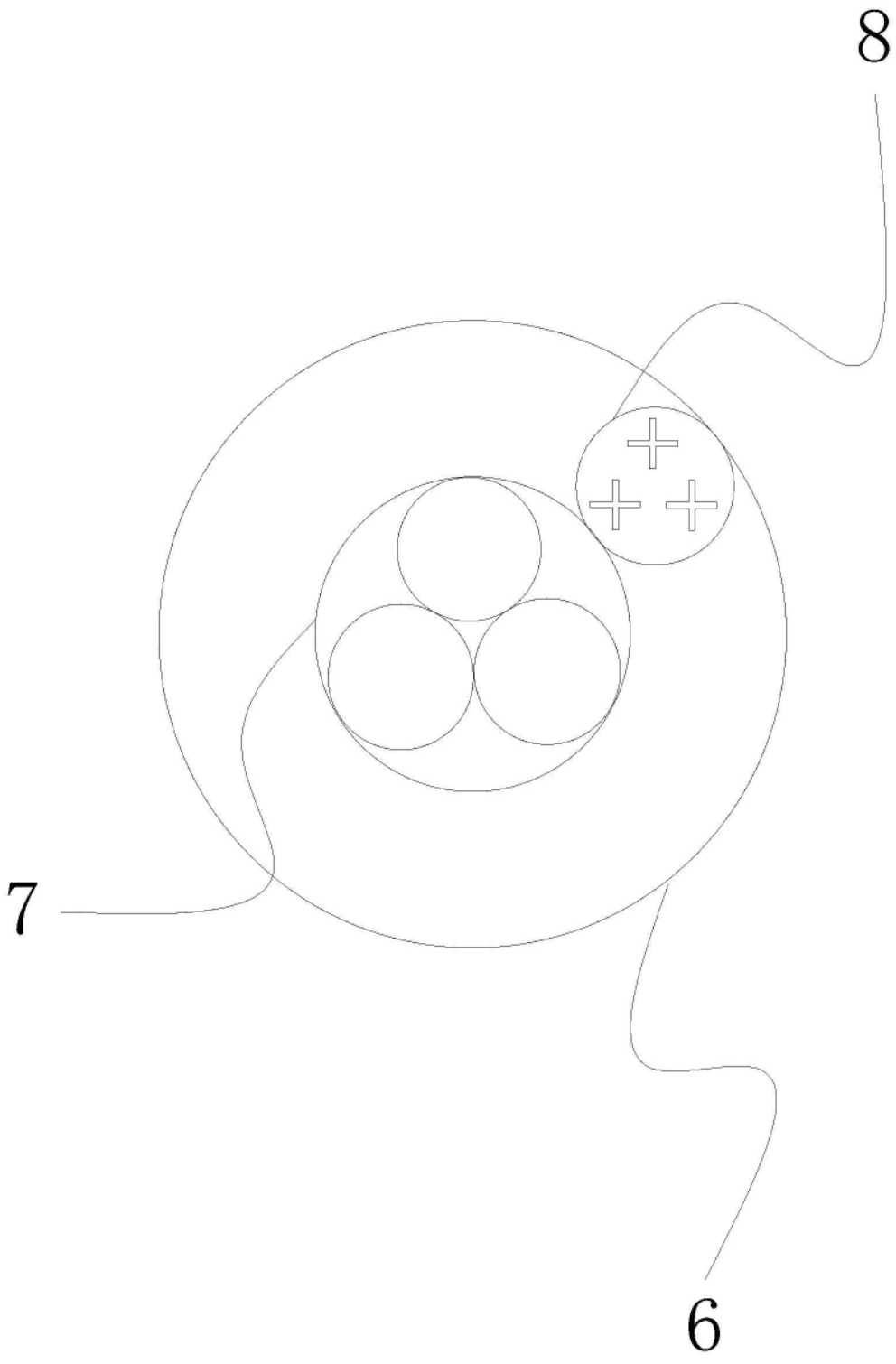

图4

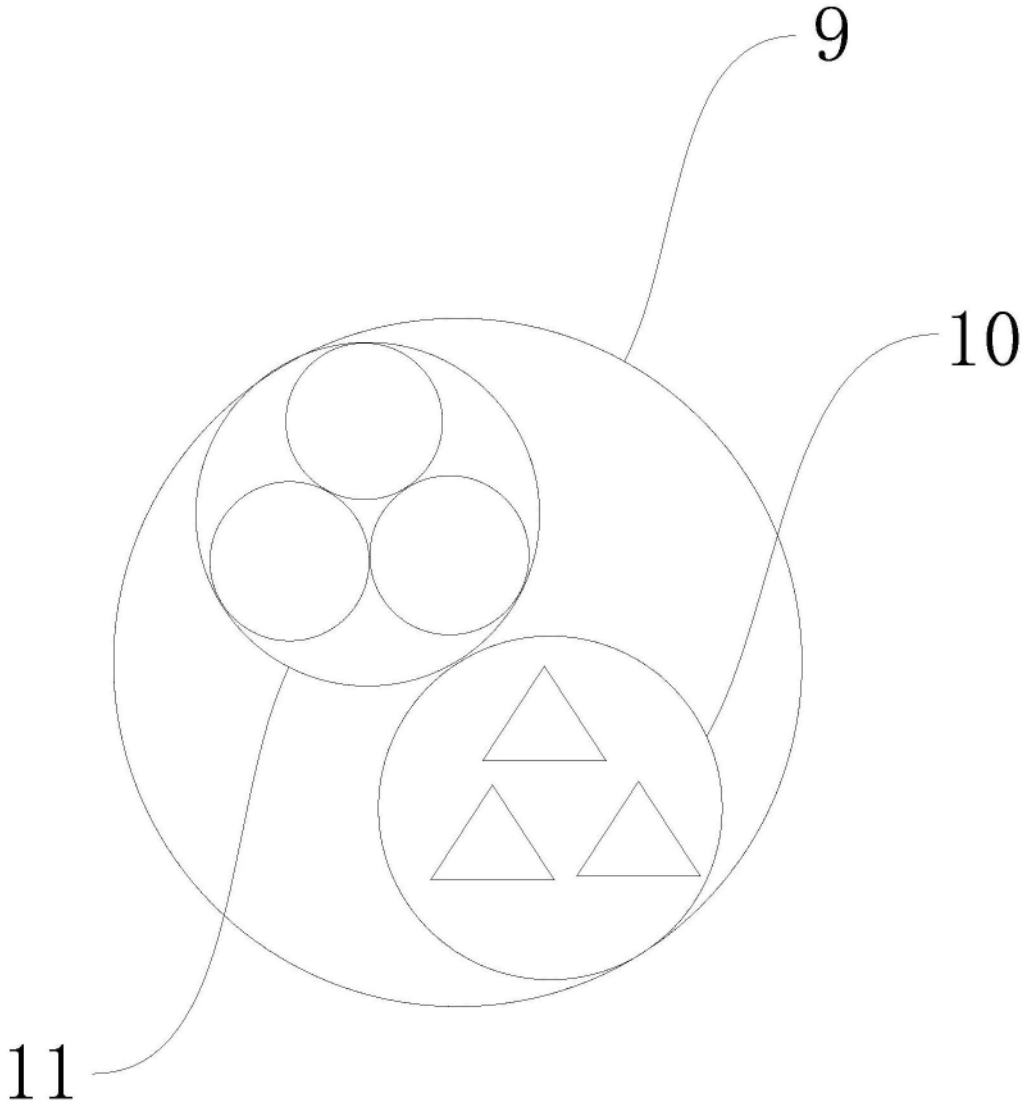

图5