(19)国家知识产权局

(12)发明专利申请

(10)申请公布号 CN 114921904 A
(43)申请公布日 2022.08.19

(21)申请号 202210289586.2

(22)申请日 2022.03.23

(71)申请人 福建东龙针纺有限公司
地址 350217 福建省福州市长乐区松下镇龙纺工业区

(72)发明人 蔡跃滨 丛洪莲 林朝旺 许我发

(74)专利代理机构 福州盈创知识产权代理事务所(普通合伙) 35226
专利代理师 蔡超婧

(51)Int.Cl.
D04B 39/04(2006.01)
D04B 21/06(2006.01)

权利要求书1页 说明书3页 附图2页

(54)发明名称

一种局部纬编结构的经编定位提花面料生产方法

(57)摘要

本发明提供一种局部纬编结构的经编定位提花面料生产方法,适用于经编织物生产技术领域,利用前置的贾卡梳栉进行多针局部纬编组织编织,通过织针偏移编织实现花型的定位;将原料的选择与合理的组织结构相融合,能在实现织物的随意裁剪功能的同时,还能满足运动面料的舒适性与实用性;同时在织物在设计时采用了简单的地组织结构,仅使用三把梳栉就能在少梳贾卡经编机上完成织物的高速生产。

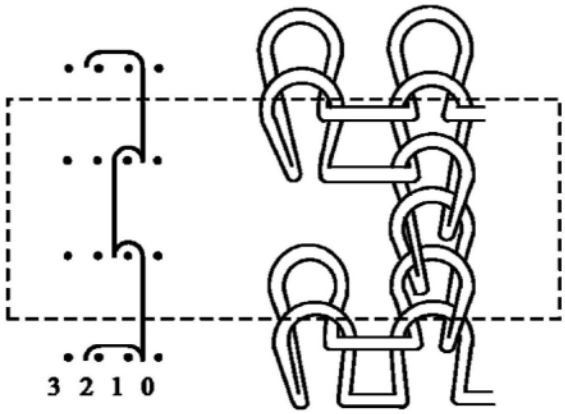

CN 114921904 A

1.一种局部纬编结构的经编定位提花面料生产方法，其特征在于，所述面料是在单针床前置贾卡少梳栉经编机上进行编织的，其编织过程中主要用到2-3把梳栉进行垫纱，第一把梳栉为贾卡梳栉JB1，第二把梳栉为地梳GB2，第三把梳栉GB3，所述面料包括两梳局部纬编结构经编定位提花面料及三梳局部纬编结构经编定位提花面料，所述两梳局部纬编结构经编定位提花面料是利用前置贾卡梳栉进行定位提花的编织，第二把梳栉GB2可以利用弹性纱进行垫纱，所述三梳局部纬编结构经编定位提花面料是利用前置贾卡梳栉进行定位提花的编织，第二把梳栉GB2与第三把梳栉GB3以对拉反向形式进行垫纱，所述前置贾卡梳栉可以以双针局部纬编结构、三针局部纬编结构、多针局部纬编结构在并列的连续几根针上进行垫纱运动。

2.根据权利要求1所述的一种局部纬编结构的经编定位提花面料生产方法，其特征在于，所述前置贾卡梳栉以双针局部纬编结构编织时，通过织针的偏移可以使得织物具有镂空网孔的花型边缘效果，同时在经编织物反面形成横纵向垂直延展线。

3.根据权利要求1所述的一种局部纬编结构的经编定位提花面料生产方法，其特征在于，所述前置贾卡梳栉以三针/多针局部纬编结构编织时，通过织针偏移实现织物多层线圈垫纱，使花型更加凸显立体浮雕效果。

4.根据权利要求1所述的一种局部纬编结构的经编定位提花面料生产方法，其特征在于，第二把梳栉GB2与第三把梳栉GB3进行反向单针经平组织垫纱，其延展线以X型交错重叠，平衡线圈走向。

5.根据权利要求1所述的一种局部纬编结构的经编定位提花面料生产方法，其特征在于，第一把贾卡梳栉以开口重编链为基本组织垫纱，延展线在织物中形成垂直效果。

一种局部纬编结构的经编定位提花面料生产方法

技术领域

[0001] 本发明涉及一种局部纬编结构的经编定位提花面料生产方法，属于经编织物生产技术领域。

背景技术

[0002] 随着社会经济发展水平的不断提高，人们逐渐将目光从实现温饱转移聚焦向提高生活质量，而运动健身已经逐渐成为人们生活的一部分。经编面料因其特殊的成圈形式，能够通过组织变化赋予织物可任意裁剪而不脱散的特点，局部纬编结构与经编组织结合能够赋予织物优异的各向延伸性，使面料能够适应运动过程中关节处对高延伸的需求，减小服装对人体产生的压迫感。单面少梳提花经编机使用2-4把梳栉即可实现提花面料的高速高效生产，能够快速推动经编定位提花面料的企业化生产。

[0003] 目前，专利(CN 111235751 A)提及了一种改进的不易卷边可任意裁的经编面料，以四把不带贾卡的梳栉编织而成，通过闭口重经平组织结构和衬纬组织结构的组合使用在实现面料的可任意裁剪特性的同时，保证了织物的不易卷边。但其编织时两把梳栉使用不同衬纬组织结构增加了织物紧实的厚重感，用作运动面料对织物的透气性与延伸性能有很大影响，同时复杂的组织结构不利于高效生产。

发明内容

[0004] 针对现有技术的不足，本发明提供一种局部纬编结构的经编定位提花面料生产方法，所述面料是在单针床前置贾卡少梳栉经编机上进行编织的，其编织过程中主要用到2-3把梳栉进行垫纱，第一把梳栉为贾卡梳栉JB1，第二把梳栉为地梳GB2，第三把梳栉GB3，所述面料包括两梳局部纬编结构经编定位提花面料及三梳局部纬编结构经编定位提花面料，所述两梳局部纬编结构经编定位提花面料是利用前置贾卡梳栉进行定位提花的编织，第二把梳栉GB2可以利用弹性纱进行垫纱，所述三梳局部纬编结构经编定位提花面料是利用前置贾卡梳栉进行定位提花的编织，第二把梳栉GB2与第三把梳栉GB3以对拉反向形式进行垫纱，所述前置贾卡梳栉可以以双针局部纬编结构、三针局部纬编结构、多针局部纬编结构在并列的连续几根针上进行垫纱运动。

[0005] 优选地，所述前置贾卡梳栉以双针局部纬编结构编织时，通过织针的偏移可以使得织物具有镂空网孔的花型边缘效果，同时在经编织物反面形成横纵向垂直延展线。

[0006] 优选地，所述前置贾卡梳栉以三针/多针局部纬编结构编织时，通过织针偏移实现织物多层线圈垫纱，使花型更加凸显立体浮雕效果。

[0007] 优选地，第二把梳栉GB2与第三把梳栉GB3进行反向单针经平组织垫纱，其延展线以X型交错重叠，平衡线圈走向。

[0008] 优选地，第一把贾卡梳栉以开口重编链为基本组织垫纱，延展线在织物中形成垂直效果。

[0009] 本发明提供了一种局部纬编结构的经编定位提花面料生产方法，利用前置的贾卡

梳栉进行多针局部纬编组织编织，通过织针偏移编织实现花型的定位；将原料的选择与合理的组织结构相融合，能在实现织物的随意裁剪功能的同时，还能满足运动面料的舒适性与实用性；同时在织物在设计时采用了简单的地组织结构，仅使用三把梳栉就能在少梳贾卡经编机上完成织物的高速生产。

[0010] 相对于现有技术，本发明的技术方案至少具有以下有益效果：

(1)本发明首次提出在贾卡梳栉上利用双、三/多针局部纬编组织作为基本组织垫纱，通过前置贾卡导纱梳栉在针前横移垫纱形成镂空或立体浮雕效果的变化，从而得到提花图案。通过此种方法将任意裁面料与局部提花方式相结合，可以轻松实现裁剪定位。

[0011] (2)本发明中第二把梳栉与第三把梳栉进行反向单针经平组织垫纱，其延展线以X型交错重叠，平衡线圈走向，有效防止裁剪后布面脱散卷边；第一把贾卡梳栉以开口重编链为基本组织垫纱，延展线在织物中形成垂直效果，能够有效保证织物横纵向的弹性，是织物具有介于经编和纬编面料的风格，提高了运动面料的舒适性；用一把梳栉编织形成两把梳栉的厚度和克重，满足了运动面料的遮蔽性。

[0012] (3)第一梳栉JB1面纱与第二梳栉GB2的底纱规格形成一定的细度差，能够保证花型的在织物表面的显露程度，增强提花效果。

[0013] (4)本发明在单面带贾卡的少数经编机上使用2-3把梳栉进行编织，避免了复杂的垫纱组织结构，从而实现高速高效编织，丰富了经编运动面料开发面料库。

附图说明

[0014] 图1为所述两针开口局部纬编结构的经编定位提花面料的前置贾卡梳栉在进行少针/多针局部纬编组织编织时的原理图(左)，

图2为所述两针开口局部纬编结构的经编定位提花面料的前置贾卡梳栉其线圈串套效果如右所示。

[0015] 图3为所述两针闭口局部纬编结构的经编定位提花面料的贾卡梳栉在未工作时的垫纱效果、变化提花后局部纬编组织的垫纱示意图。贾卡梳栉工作时织针在针前向左横移一个单位，在工作横列同时编织三个线圈，从而形成三针局部纬编结构；贾卡梳栉工作时织针在针前向右横移一个单位，在工作横列编织一个线圈，从而形成单针局部纬编结构。

[0016] 图4为所述三针闭口局部纬编结构的经编定位提花面料的贾卡梳栉在未工作时的垫纱效果、变化提花后局部纬编组织的垫纱示意图。贾卡梳栉工作时织针在针前向左横移一个单位，在工作横列同时编织四个线圈，从而形成四针局部纬编结构；贾卡梳栉工作时织针在针前向右横移一个单位，在工作横列编织两个线圈，从而形成两针局部纬编结构。

具体实施方式

[0017] 下面结合说明书附图对本发明作详细描述。

[0018] 实施例1：三梳双针局部纬编结构提花面料

实施例所述第一把前置贾卡梳栉以0-2/2-0//进行双针局部纬编结构编织，第二把梳栉以1-2/1-0//数码进行单针经平组织垫纱；第三把梳栉以1-0/1-2//数码进行单针经平组织垫纱。

[0019] 所述贾卡梳栉根据贾卡意匠图在进行局部纬编结构的编织时，形成变化重经组

织，通过垫纱走向变化改变垫纱针数，从而在织物上形成定位花纹；

所述贾卡梳栉根据贾卡意匠图在进行单针局部纬编组织变化时，其局部垫纱走向变为0-2/2-0/0-1/1-0/0-2/2-0//，在织物上形成镂空花纹；

所述贾卡梳栉根据贾卡意匠图在进行三针局部纬编组织变化时，其垫纱走向变为0-2/2-0/0-3/3-0/0-2/2-0//，在织物上形成凸型花纹；

所述经编运动面料的JB1梳栉形成线圈显露于织物表面，其纵向延展线在织物反面形成类似于纬编针织圈弧结构；

所述局部纬编结构的经编定位提花面料在编织时使用的三把梳栉JB1、GB2、GB3的穿纱方式均为满穿；

所述第一梳栉JB1中穿纱为锦纶长丝，规格在30D-50D左右；第二梳栉GB2的穿纱为锦纶长丝，规格在15D-25D左右；第三把梳栉GB3的穿纱为氨纶长丝，规格在30D-50D左右；

所述局部纬编结构的经编定位提花面料的织物克重在200g/cm2以上。

[0020] 实施例2：两梳双针局部纬编结构提花面料

实施例所述第一把前置贾卡梳栉以0-2/2-0//进行双针局部纬编结构编织，第二把梳栉以1-2/1-0//数码进行单针经平组织垫纱。

[0021] 所述贾卡梳栉根据贾卡意匠图在进行少针局部纬编组织与多针局部纬编组织编织时，形成变化局部纬编组织，通过薄厚变化在织物上形成定位花纹；

所述贾卡梳栉根据贾卡意匠图在进行少针局部纬编组织时，其垫纱走向变为0-2/2-0/0-1/1-0/0-2/2-0//，在织物上形成镂空花纹；

所述贾卡梳栉根据贾卡意匠图在多针局部纬编组织时，其垫纱走向变为0-2/2-0/0-3/3-0/0-2/2-0//，在织物上形成凸型花纹；

所述经编运动面料的JB1梳栉形成线圈显露于织物表面，其纵向延展线在织物反面形成类似于纬编针织圈弧结构；

所述局部纬编结构的经编定位提花面料在编织时使用的两把梳栉JB1、GB2的穿纱方式均为满穿；

所述第一梳栉JB1中穿纱为锦纶长丝，规格为20D；第二把梳栉GB2的穿纱为氨纶长丝，规格在30D；

所述局部纬编结构的经编定位提花面料的织物克重在130g/cm2以上，织物的横纵向显示出典型的高延伸性。

[0022] 以上所述的实施例仅表达了对本发明优选实施方式，其描述较为具体和详细，但本发明不仅限于这些实施例，应当指出的是，对于本领域的普通技术人员来说。在未脱离本发明宗旨的前提下，所为的任何改进均落在本发明的保护范围之内。因此，本发明专利的保护范围应以所附权利要求为准。

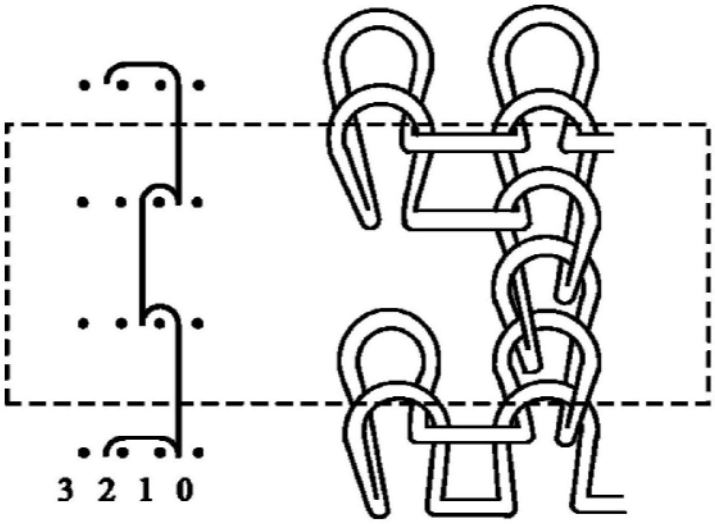

图1

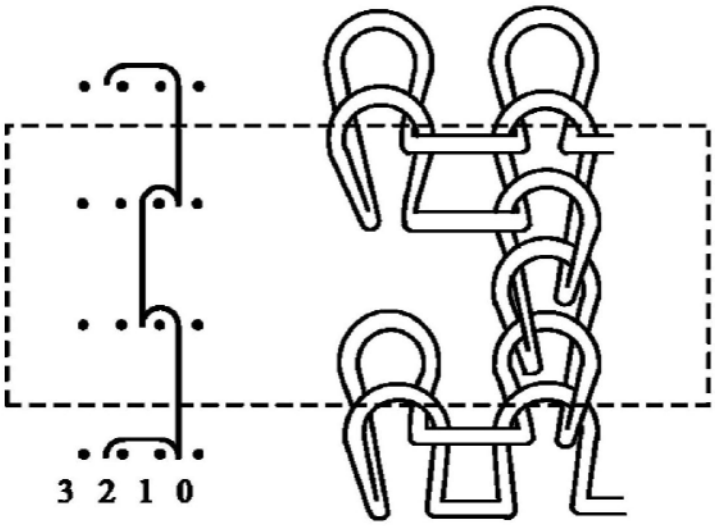

图2

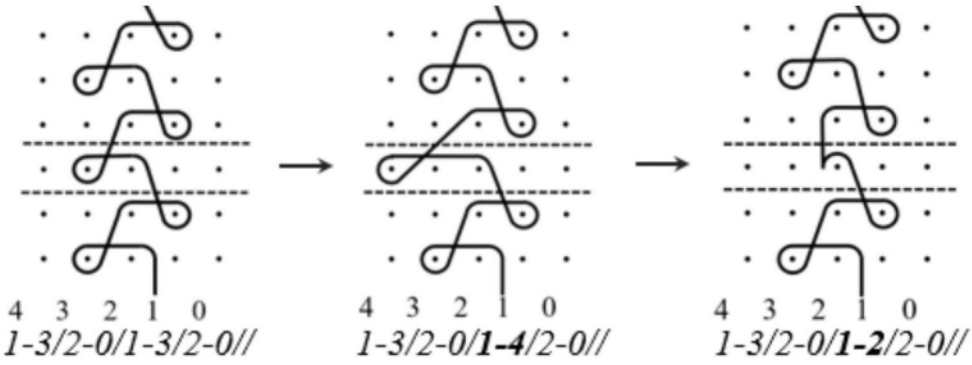

图3

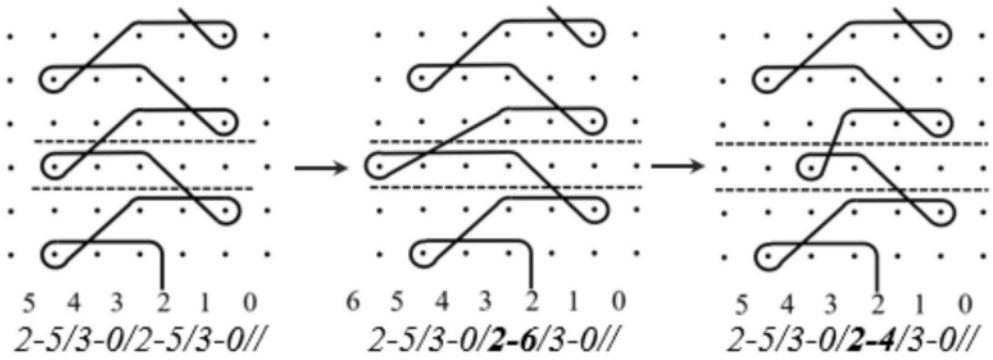

图4