(19)中华人民共和国国家知识产权局

(12)实用新型专利

(10)授权公告号 CN 204120508 U
(45)授权公告日 2015.01.28

(21)申请号 201420254061.6

(22)申请日 2014.05.15

(73)专利权人 浙江工业大学
地址 310014 浙江省杭州市下城区潮王路18号浙江工业大学科技处

(72)发明人 陈栋锋 吴华林 杜健祥 李宁 冀翔 夏航

(74)专利代理机构 杭州天正专利事务所有限公司 33201
代理人 王兵 黄美娟

(51)Int.Cl.
A47B 41/00(2006.01)
A47B 41/06(2006.01)

权利要求书1页 说明书2页 附图1页

(54)实用新型名称

新型课桌

(57)摘要

本实用新型公开了一种新型课桌，包括课桌本体和固定在课桌本体下方用于支撑课桌本体的桌腿，所述的课桌本体的一侧具有开口的腔体，还包括储书格和试卷分类箱，所述的储书格固定在与开口端相对的一侧的课桌本体上，所述的试卷分类箱固定于所述的储书格的下方。本实用新型提供的课桌增加了一个储书格，可将放不下的书放在储书格上而不必放在桌面上，使课桌桌面显得整洁干净，避免因为桌面放书太多从而影响看黑板的视线的问题。而试卷分类箱用于放置不同课程的试卷，便于试卷的归类整理，并且试卷取放变得十分方便。

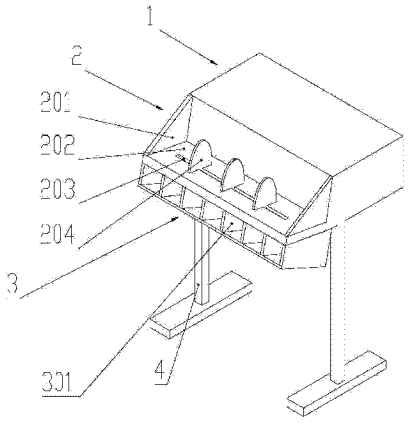

CN 204120508 U

1. 新型课桌，包括课桌本体和固定在课桌本体下方用于支撑课桌本体的桌腿，所述的课桌本体的一侧具有开口的腔体，其特征在于：还包括储书格和试卷分类箱，所述的储书格固定在与开口端相对的一侧的课桌本体上，所述的试卷分类箱固定于所述的储书格的下方。

2. 如权利要求 1 所述的新型课桌，其特征在于：所述的储书格包括两侧的挡板和底板，所述的底板固定在与开口端相对的一侧的课桌本体的侧壁底部，所述的底板和课桌本体的侧壁之间的夹角小于 90 度；所述的底板的两端固设有所述的挡板，且所述的挡板与课桌本体固定连接；所述的底板上设置有横向的滑槽，所述的滑槽内设置有若干可沿所述的滑槽滑动的夹书板。

3. 如权利要求 1 或 2 所述的新型课桌，其特征在于：所述的试卷分类箱为一端开口的箱体，所述的试卷分类箱的开口方向与所述的课桌本体的开口方向相反，所述的试卷分类箱的开口倾斜向上的角度，所述的箱体内横向均匀设置有若干隔板，所述的隔板将所述的箱体分割成多个置物空间。

新型课桌

技术领域

[0001] 本实用新型涉及一种新型课桌，属于教学器材。

背景技术

[0002] 课桌是用来为学生提供学习环境的一种必不可少的教学器材，在学生的实际学习生活中，学生会用到很多书，而课桌的储书洞空间又比较小，无法将全部的书放下，于是学生便将书放到课桌表面，这样，不仅影响学生的学习，也限制了学生的活动空间和操作空间，还会妨碍学生看黑板的视线。初高中的学生课程很多，试卷也多，不同课程的试卷一般都是通过文件夹来归类整理，但文件夹非常占用空间，且试卷的取放也较为繁琐。

发明内容

[0003] 为了克服现有课桌存在的空间小的缺陷，本实用新型提供一种结构简单、可用于容纳更多的书籍，并且能够分类存放试卷的新型课桌。

[0004] 本实用新型采用的技术方案是：

[0005] 新型课桌，包括课桌本体和固定在课桌本体下方用于支撑课桌本体的桌腿，所述的课桌本体的一侧具有开口的腔体，其特征在于：还包括储书格和试卷分类箱，所述的储书格固定在与开口端相对的一侧的课桌本体上，所述的试卷分类箱固定于所述的储书格的下方。

[0006] 进一步，所述的储书格包括两侧的挡板和底板，所述的底板固定在与开口端相对的一侧的课桌本体的侧壁底部，所述的底板和课桌本体的侧壁之间的夹角小于 90 度；所述的底板的两端固设有所述的挡板，且所述的挡板与课桌本体固定连接；所述的底板上设置有横向的滑槽，所述的滑槽内设置有若干可沿所述的滑槽滑动的夹书板。

[0007] 进一步，所述的试卷分类箱为一端开口的箱体，所述的试卷分类箱的开口方向与所述的课桌本体的开口方向相反，所述的试卷分类箱的开口倾斜向上的角度，所述的箱体内横向均匀设置有若干隔板，所述的隔板将所述的箱体分割成多个置物空间。

[0008] 本实用新型的有益效果体现在：增加了一个储书格，可将储书洞放不下的书放在储书格上而不必放在桌面上，使课桌桌面显得整洁干净，避免因为桌面放书太多从而影响看黑板的视线的问题；试卷分类箱，用于放置不同课程的试卷，便于试卷的归类整理，并且试卷取放变得十分方便。

附图说明

[0009] 图 1 为本实用新型整体结构示意图；

[0010] 图 2 为图 1 的后视图。

具体实施方式

[0011] 参照图 1 和图 2，新型课桌，包括课桌本体 1 和固定在课桌本体 1 下方用于支撑课

桌本体的桌腿 4，所述的课桌本体 1 的一侧具有开口的腔体 101，还包括储书格 2 和试卷分类箱 3，所述的储书格 2 固定在与开口端相对的一侧的课桌本体 1 上，所述的试卷分类箱 3 固定于所述的储书格 2 的下方。

[0012] 进一步，所述的储书格 2 包括两侧的挡板 201 和底板 202，所述的底板 202 固定在与开口端相对的一侧的课桌本体的侧壁底部，所述的底板 202 和课桌本体 1 的侧壁之间的夹角小于 90 度；所述的底板 202 的两端固设有所述的挡板 201，且所述的挡板 202 与课桌本体固定连接；所述的底板 202 上设置有横向的滑槽 203，所述的滑槽 203 内设置有若干可沿所述的滑槽滑动的夹书板 204。

[0013] 进一步，所述的试卷分类箱 3 为一端开口的箱体，所述的试卷分类箱 3 的开口方向与所述的课桌本体的开口方向相反，所述的试卷分类箱 3 的开口倾斜向上的角度，所述的箱体内横向均匀设置有若干隔板 301，所述的隔板 301 将所述的箱体分割成多个置物空间。

[0014] 本实用新型在具体使用时，储书格和试卷分类箱是给坐在本张课桌前面一张课桌的同学使用的，自己课桌储书洞放不下的书就放到后面课桌的储书格上，不同课程的试卷则归类放到后面课桌的试卷分类箱内。

[0015] 本说明书实施例所述的内容仅仅是对发明构思的实现形式的列举，本实用新型的保护范围不应当被视为仅限于实施例所陈述的具体形式，本实用新型的保护范围也及于本领域技术人员根据本实用新型构思所能够想到的等同技术手段。

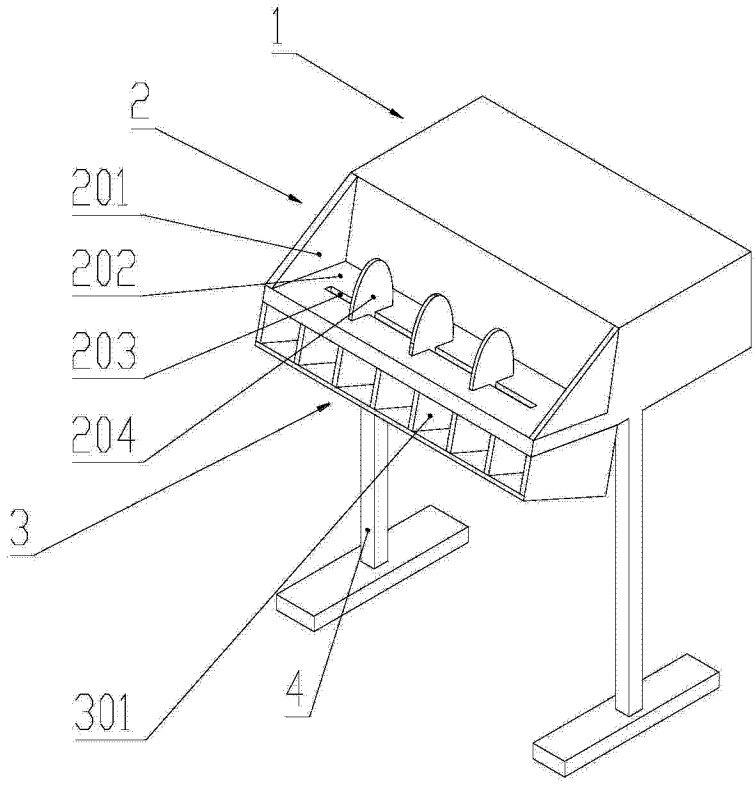

图 1

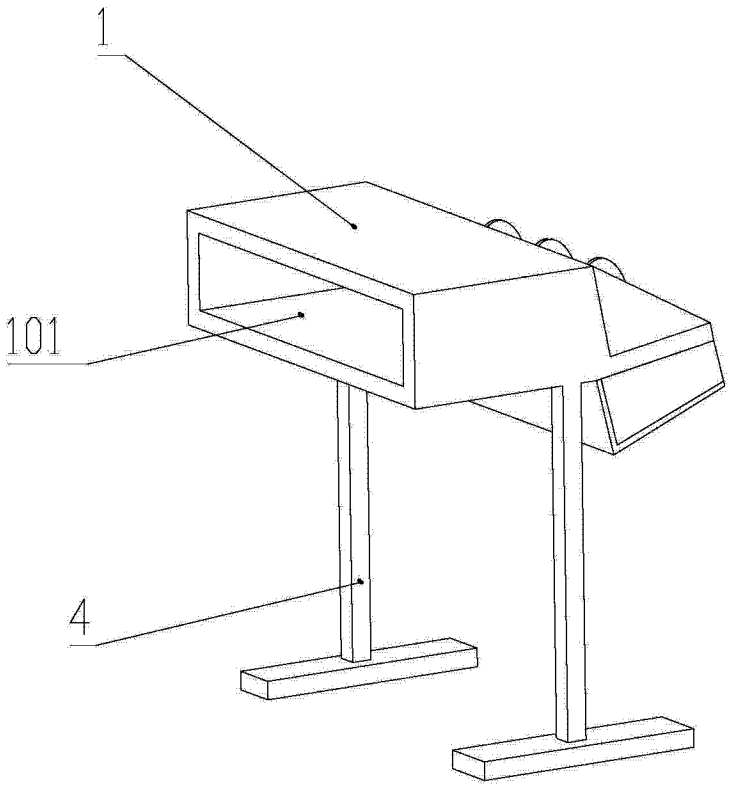

图 2