[19]中华人民共和国专利局

[11]授权公告号 CN 2126987Y

[12] 实用新型专利说明书

[21] 专利号 ZL 92228661.2

[51]Int.Cl[5]

A47C 4/04

[45] 授权公告日 1993 年 2 月 17 日

[22]申请日 92.7.20 [24]颁证日 93.1.3

[73]专利权人 潘吉昌

地址 332300 江西省武宁县拖拉机站

[72]设计人 潘吉昌

[21]申请号 92228661.2

[74]专利代理机构 江西省九江市专利事务所

代理人 张文杰

A47C 13/00

说明书页数：3 附图页数：2

[54]实用新型名称 多用折叠椅床

[57]摘要

本实用新型涉及一种既可作椅子又可当床使用的多用折叠椅床，由前、后椅脚、椅面、靠背和扶手组成，其特征在于扶手下设有调节装置，在靠背的后面设有床脚，该多用折叠椅床与摇脚连接可组成摇椅，并配有可调节高度的茶几。本实用新型的多用折叠椅床，结构简单，一物多用，且成本低廉，具有使用方便、不占场地和便于携带等诸多优点，很适合普通家庭、疗养院及旅馆使用，也是外出邻游、海滨度假等场合理想的体憩用具。

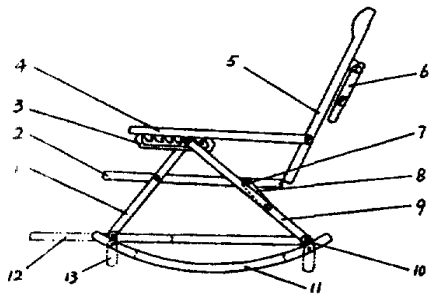

权　利　要　求　书

1. 一种既可作椅子又可当床使用的多用折叠椅床，由前、后椅脚、椅面、靠背和扶手组成，前、后椅脚上部相铰接，椅面固定铰接在前、后椅脚上，靠背与椅面和扶手分别铰接相连，其特征在于扶手下设有用于调整靠背倾斜度的调节装置，该调节装置由固定在扶手上的调节件和前、后椅脚的上铰接部配合组成，在靠背的后面设有可收起的床脚。

2. 根据权利要求1所述的多用折叠椅床，其特征在于椅面与后椅脚之间通过铰接板相铰接，铰接板一端铰接在后椅脚上，另一端通过长销钉铰接在椅面上，长销钉伸出铰接板端面，搭靠在后椅脚上。

3. 根据权利要求1或2所述的多用折叠椅床，其特征在于前、后椅脚上分别设有连接件，可与配套的摇脚相搭接，在摇脚上设有可拉出与推回的脚踏板，并设有支脚。

4. 根据权利要求1或2所述的多用折叠椅床，其特征在于该多用折叠椅床配有可调节高度的茶几。

5. 根据权利要求3所述的多用折叠椅床，其特征在于该多用折叠椅床配有可调节高度的茶几。

说　　明　　书

多 用 折 叠 椅 床

本实用新型涉及一种家用物品，尤其是一种既可作椅子又可当床使用的多用折叠椅床。

随着人民物质文化生活水平的不断提高，人们对椅、床等家用物品的要求也越来越高，既要求舒适实用，又要求功能多样，申请号为91218758.1的中国专利申请即公开了这样一种“多功能车床椅”，它是通过增减不同的部件以及改变不同的连接方式来变换出不同功能的车、床、椅，该“多功能车床椅”虽功能齐全，但使用时拆卸与组装比较麻烦，且成本亦高，不用时太占场地。

本实用新型的目的，在于克服现有椅床的上述不足之处，提供一种结构简单、使用方便、成本低廉，既可当坐椅、躺椅、又可当床，还可作摇椅使用的多用折叠椅床。

本实用新型是通过以下技术方案来实现的。

该多用折叠椅床由前、后椅脚、椅面、靠背和扶手组成，前、后椅脚上部相铰接，椅面固定铰接在前、后椅脚上，靠背与椅面和扶手分别铰接相连，在扶手下设有调节装置，该调节装置由固定在扶手上的调节件和前、后椅脚的上铰接部配合组成，在靠背的后面设有可收起的床脚，通过调节装置可使靠背倾斜不同的角度，当靠背放低到水平位置时，放下床脚，该多用折叠椅床即可当床使用。

椅面与后椅脚之间由铰接板来铰接，铰接板一端铰接在后椅脚上，另一端通过长销钉铰接在椅面上，长销钉伸出铰接板端面，可搭靠在后椅脚上，起支撑作用，当该多用折叠椅床不使用时，可通过调节装置与铰接板的作用，将其折叠收起。

多用折叠椅床的前、后椅脚上分别设有连接件，可与配套的摇脚相连接，组成摇椅使用，在摇脚上设有可拉出与推回的脚踏板，并设有支脚可固定摇脚。

该多用折叠椅床还配有可调节高度的茶几，该茶几既可作普通茶几与之配套使用，又可作加长床面之用。

本实用新型的多用折叠椅床，结构简单，一物多用，且成本低廉，具有使用方便、不占场地和便于携带等诸多优点，很适合普通家庭、疗养院及旅馆使用，也是外出郊游、海滨度假等场合理想的休憩用具。

图 1 为多用折叠椅床结构示意图。

图 2 为多用折叠椅床与茶几配套当床使用时的示意图。

下面将结合附图，给出该实用新型的具体实施例。

如图 1 所示，多用折叠椅床由前椅脚(1)、后椅角(9)、椅面(2)、靠背(5)和扶手(4)等组成，前椅脚(1)与后椅脚(9)两上部相铰接，椅面(2)固定铰接在前椅脚(1)与后椅脚(9)上，靠背(5)与椅面(2)和扶手(4)分别铰接相连，在扶手(4)下设有调节件(3)，与前、后椅脚(1)、(9)的铰

接点相配合，可调整靠背(5)的倾斜程度，当靠背(5)放低到水平位置时，即可当床使用，在靠背(5)的后面设有可收起的床脚(6)，该床脚(6)可调节高度，以适应不同的床面（椅面）高度。椅面(2)与后椅脚(9)之间通过铰接板(8)相铰接，铰接板(8)一端铰接在后椅脚(9)上，另一端通过长销钉(7)铰接在椅面(2)上，长销钉(7)伸出铰接板(8)端面，搭靠在后椅脚(9)上，起支撑椅面(2)的作用，当该多用折叠椅床不使用时，可通过调节件(3)与铰接板(8)的作用，将其折叠收起。多用折叠椅床的前、后椅脚(1)、(9)上还分别设有连接件(10)，可与配套的摇脚(11)相连接，组成摇椅使用，在摇脚(11)上还设有可拉出与推回的脚踏板(12)，并设有支脚(13)可固定摇脚(11)。

该多用折叠椅床还配有可调节高度的茶几(14)，该茶几(14)既可作普通茶几与之配套使用，又可作加长床面（椅面）之用。

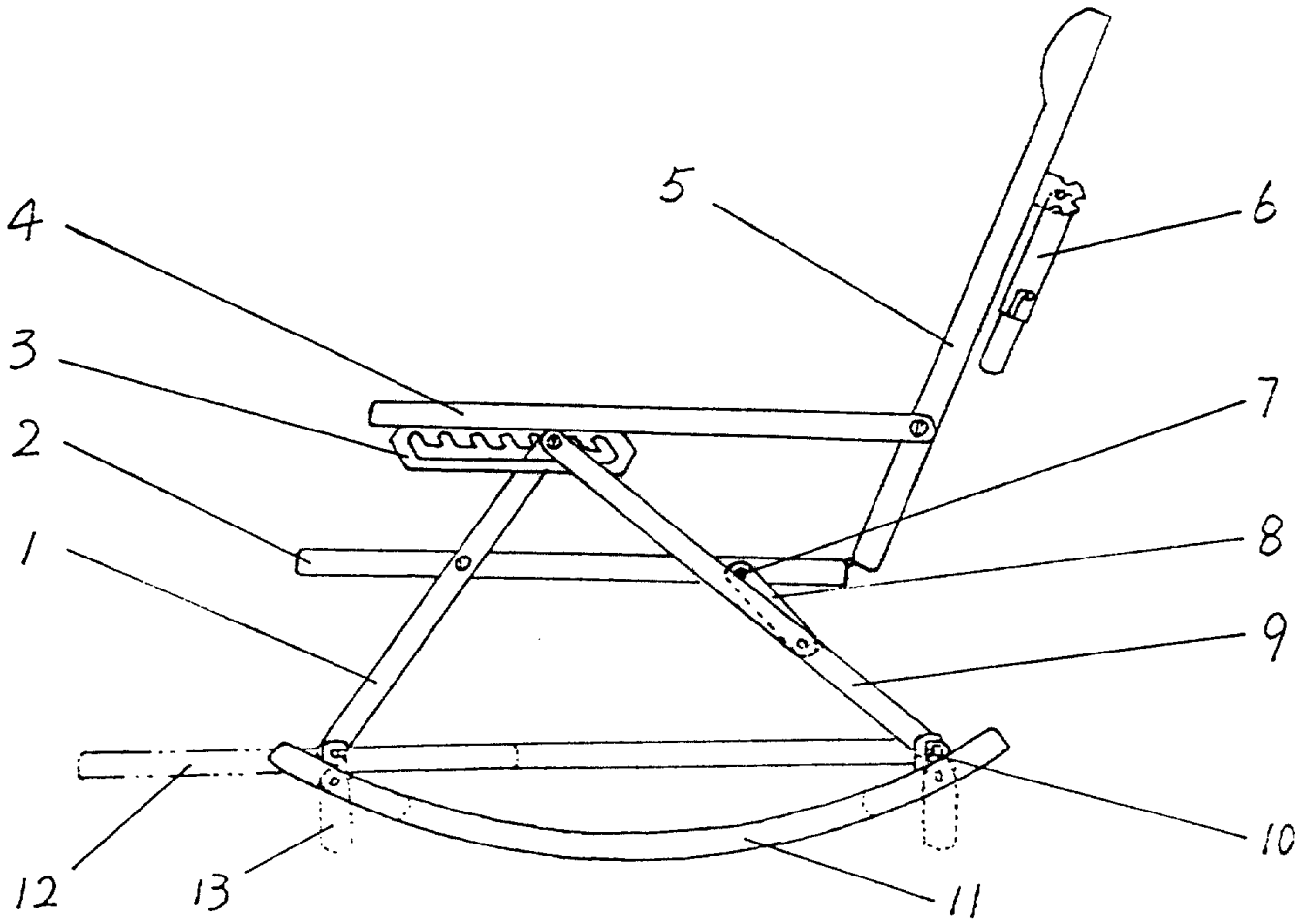

图 1

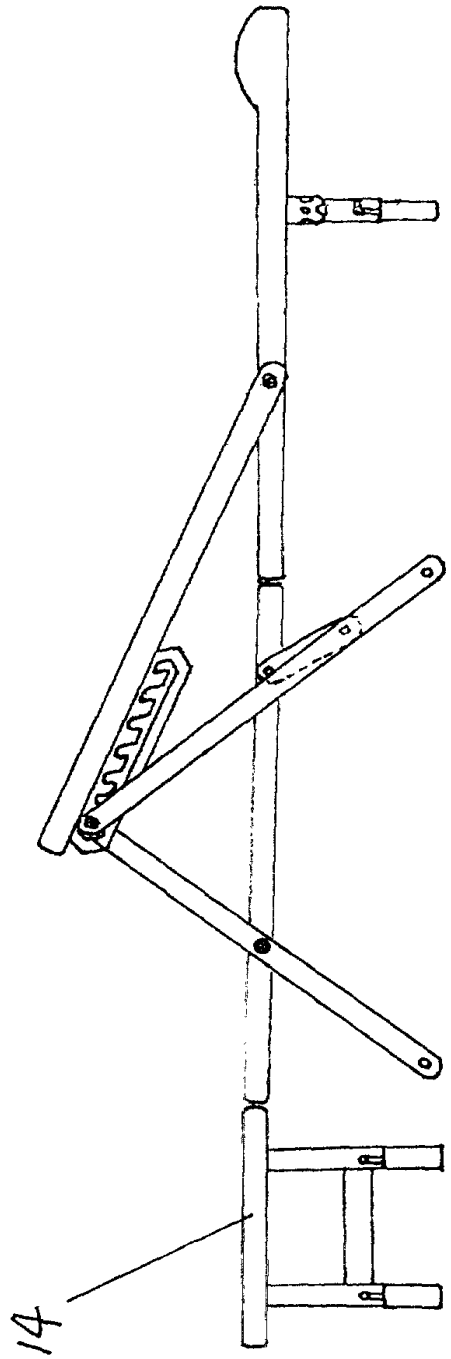

図2