(19)中华人民共和国国家知识产权局

(12)实用新型专利

(10)授权公告号 CN 213788741 U
(45)授权公告日 2021.07.27

(21)申请号 202022635528.X

(22)申请日 2020.11.16

(73)专利权人 深圳市德迈科技有限公司
地址 518000 广东省深圳市大鹏新区葵涌街道葵新社区金业路92号知己集团A002502

(72)发明人 唐大海

(74)专利代理机构 东莞技创百科知识产权代理事务所(普通合伙) 44608
代理人 朱晓光

(51)Int.Cl.
A61H 23/00(2006.01)

权利要求书1页 说明书3页 附图5页

(54)实用新型名称

一种直压振动超声按摩器

(57)摘要

本实用新型公开了一种直压振动超声按摩器，包括在一按摩器主体内腔中设置直压振动组件体，按摩器主体连接一手柄，手柄的内腔设置一马达，直压振动组件体中设置一直压轴；所述马达的主轴端上设置偏离轴中心的偏心轴；所述直压轴上开一个开口槽；一拨块套在直压轴上，拨块的卡口块卡在开口槽上，拨块的驱动槽容纳偏心轴。直压轴的前端头设置一按摩头，按摩头内设置一超声波器件。本实用新型的优点在于：本实用新型通过设置按摩器主体和手柄连接使得本实用新型把持方便，可以向任何方向施压。本实用新型的直压轴的前端头设置一按摩头，按摩头内设置一超声波器件，实现物理加压和超声振动的组合且使用方便。

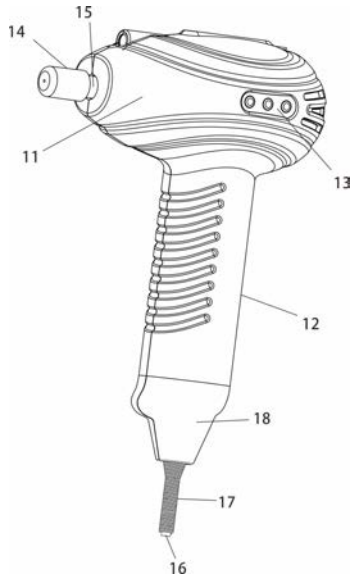

CN 213788741 U

1.一种直压振动超声按摩器,其特征在于,所述按摩器包括:

一按摩器主体(11)内腔中设置直压振动组件体(2),按摩器主体(11)连接一手柄(12),手柄(12)的内腔设置一马达(3),直压振动组件体(2)中设置一直压轴(15);

所述马达(3)的主轴(31)端上设置偏离轴中心的偏心轴(32);

所述直压轴(15)上开一个开口槽(151);

一拨块(21)套在直压轴(15)上,拨块(21)的卡口块(212)卡在开口槽(151)上,拨块(21)的驱动槽(213)容纳偏心轴(32);

所述直压轴(15)的前端头设置一按摩头(14),按摩头(14)内设置一超声波器件。

2.根据权利要求1所述的直压振动超声按摩器,其特征在于,所述按摩器主体(11)上设置操作按钮板(13),在操作按钮板(13)对应的按摩器主体(11)腔体内,设置电路板。

3.根据权利要求1所述的直压振动超声按摩器,其特征在于,所述手柄(12)的底部设置电缆接入腔(18),在电缆接入腔(18)引出电缆(16)。

4.根据权利要求3所述的直压振动超声按摩器,其特征在于,所述的电缆接入腔(18)夹持一缓冲弹簧(17),该弹簧套在电缆(16)的端头部位。

5.根据权利要求1所述的直压振动超声按摩器,其特征在于,所述直压轴(15)的前部穿过缓冲前轴套(22),直压轴(15)的后部穿过缓冲后轴套(23),所述缓冲前轴套(22)和缓冲后轴套(23)都位于直压振动组件体(2)之内。

一种直压振动超声按摩器

技术领域

[0001] 本实用新型涉及理疗仪器,特别是一种按摩仪器,尤其是直压振动超声按摩器。

背景技术

[0002] 按摩分为保健按摩、运动按摩和医疗按摩。按摩有大致7类手法,不同的手法有不同的作用。较古法按摩不同的是近代社会借助电子技术发展的振动按摩,它是一种物理治疗法,它减轻了按摩师的体力劳动,增强了按摩效果。

[0003] 目前,超声已经被用于按摩,高频超声振动能促进和加强新陈代谢过程,起到消炎、止痛、消肿、促进愈合的作用,提高组织的再生机能和调节机能。特别适合在专业运动员的康复和训练中采用。但是,现有超声按摩器未与古法按摩手法结合,不能更大地提高按摩效果。

[0004] 申请号201520485007.7,名称为一种超声波按摩器的实用新型专利试图解决这一问题,但该专利尚未设计一个使用者手持的结构,没有手持的结构,也就无法实现古法按摩手法。

实用新型内容

[0005] 本实用新型的目的在于提供一种直压振动超声按摩器,本实用新型把持方便,可以根据使用者的意愿向任何方向施加按摩,能将传统按摩手法和超声按摩结合,使二者兼顾,实现更好的按摩理疗效果。

[0006] 为达到上述目的,本实用新型采用如下技术方案:

[0007] 本实用新型是这样实现的:设计制造直压振动超声按摩器,包括:

[0008] 一按摩器主体内腔中设置直压振动组件体,按摩器主体连接一手柄,手柄的内腔设置一马达,直压振动组件体中设置一直压轴;

[0009] 所述马达的主轴端上设置偏离轴中心的偏心轴;

[0010] 所述直压轴上开一个开口槽;

[0011] 一拨块套在直压轴上,拨块的卡口块卡在开口槽上,拨块的驱动槽容纳偏心轴。

[0012] 直压轴的前端头设置一按摩头,按摩头内设置一超声波器件。

[0013] 所述按摩器主体上设置操作按钮板,在操作按钮板对应的按摩器主体腔体内,设置电路板。

[0014] 所述手柄的底部设置电缆接入腔,在电缆接入腔引出电缆。

[0015] 所述的电缆接入腔夹持一缓冲弹簧,该弹簧套在电缆的端头部位。

[0016] 所述直压轴的前部穿过缓冲前轴套,直压轴的后部穿过缓冲后轴套,所述缓冲前轴套和缓冲后轴套都位于直压振动组件体之内。

[0017] 本实用新型的优点在于:本实用新型通过设置按摩器主体和手柄连接使得本实用新型把持方便,可以向任何方向施压。本实用新型的直压轴的前端头设置一按摩头,按摩头内设置一超声波器件,实现物理加压和超声振动的组合且使用方便。

附图说明

[0018] 图1是本实用新型直压振动超声按摩器整体的结构示意图；

[0019] 图2是本实用新型直压振动超声按摩器爆炸图，用于显示内部结构；

[0020] 图3是本实用新型直压振动超声按摩器中显示马达驱动直压轴前后运动的示意图；

[0021] 图4是本实用新型直压振动超声按摩器中显示的偏心轴做圆周运动，驱动拨块带动直压轴在前后轴套中滑动的示意图；

[0022] 图5是本实用新型直压振动超声按摩器中直压轴和拨块嵌合的示意图。

具体实施方式

[0023] 下面结合各个实施例对本实用新型作进一步详细的描述。

[0024] 参考图1～图5，设计制造直压振动超声按摩器包括：

[0025] 一按摩器主体11内腔中设置直压振动组件体2，按摩器主体11连接一手柄12，手柄12的内腔设置一马达3，直压振动组件体2中设置一直压轴15；

[0026] 所述马达3的主轴31端上设置偏离轴中心的偏心轴32；

[0027] 所述直压轴15上开一个开口槽151；

[0028] 一拨块21套在直压轴15上，拨块21的卡口块212卡在开口槽151上，拨块21的驱动槽213容纳偏心轴32。

[0029] 所述直压轴15的前端头设置一按摩头14，按摩头14内设置一超声波器件。

[0030] 所述按摩器主体11上设置操作按钮板13，在操作按钮板13对应的按摩器主体11腔体内，设置电路板。

[0031] 所述手柄12的底部设置电缆接入腔18，在电缆接入腔18引出电缆16。

[0032] 所述的电缆接入腔18夹持一缓冲弹簧17，该弹簧套在电缆16的端头部位。

[0033] 所述直压轴15的前部穿过缓冲前轴套22，直压轴15的后部穿过缓冲后轴套23，所述缓冲前轴套22和缓冲后轴套23都位于直压振动组件体2之内。

[0034] 如图1所示，按摩器主体11上有一操作按钮板13，在操作按钮板13对应的按摩器主体11腔体内，设置电路板，电缆16从手柄12的底部引入。

[0035] 所述电路板上包括马达驱动电路、超声器件驱动电路、电源接口电路。

[0036] 如图2所示，直压振动组件体2固定在按摩器主体11内，电缆16可以引入交流市电，这样在电路板上需要设置整流电路。

[0037] 电缆16还可以引入低压直流电，这样本实用新型之外要配置电源适配器。所说的低压直流电有DC12V以及DC24V或是其他安全电压等级。

[0038] 如图三所示，马达3嵌入到直压振动组件体2之中，马达的转速在操作按钮板13上调节，体现在直压轴前后振动的频率在每秒2～10Hz。

[0039] 如图4所示，偏心轴32顺时针选择，在a1位置时，拨块21没有受力，停止不动；偏心轴32在a2位置时，拨块21受力向上运动，带动直压轴15向上运动；偏心轴32在a3位置时，拨块21没有受力，停止不动；偏心轴32在a4位置时，拨块21受力向下运动，带动直压轴15向下运动。

[0040] 以上内容仅为本实用新型的较佳实施例，对于本领域的普通技术人员，依据本实

用新型的思想,在具体实施方式和应用范围上均会有改变之处,本说明书内容不应理解为对本实用新型的限制。

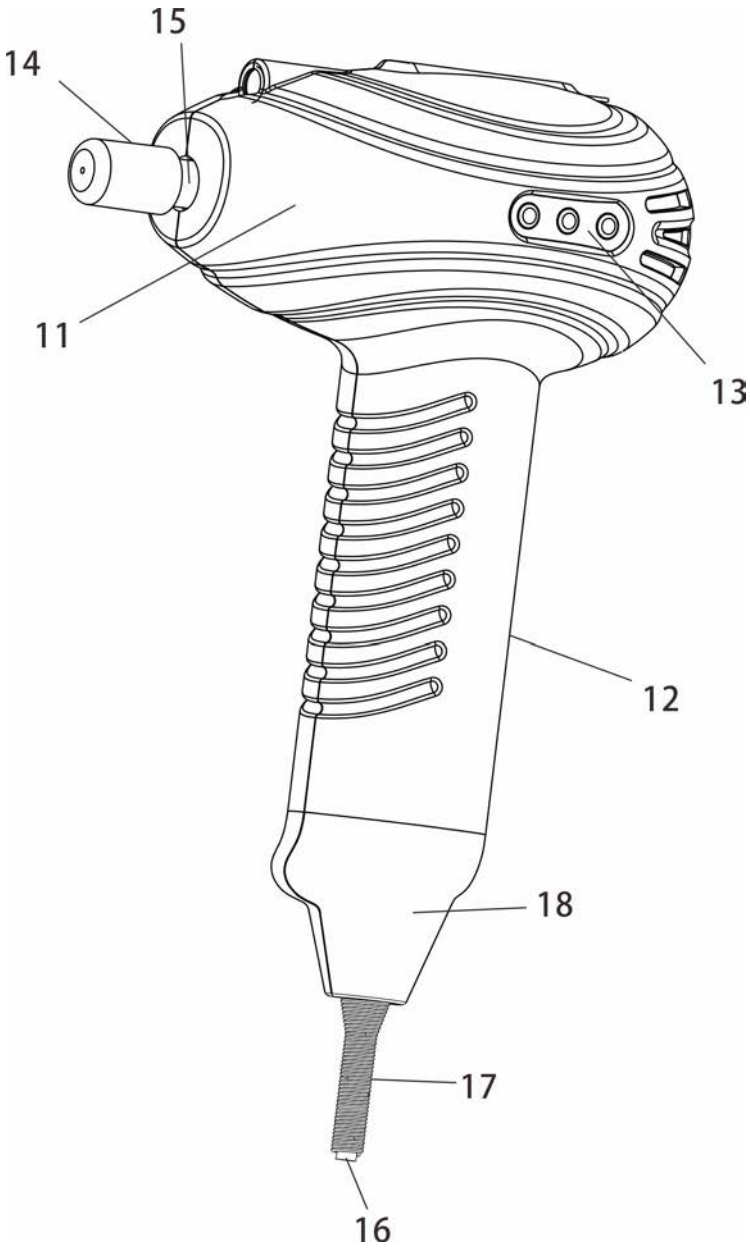

图1

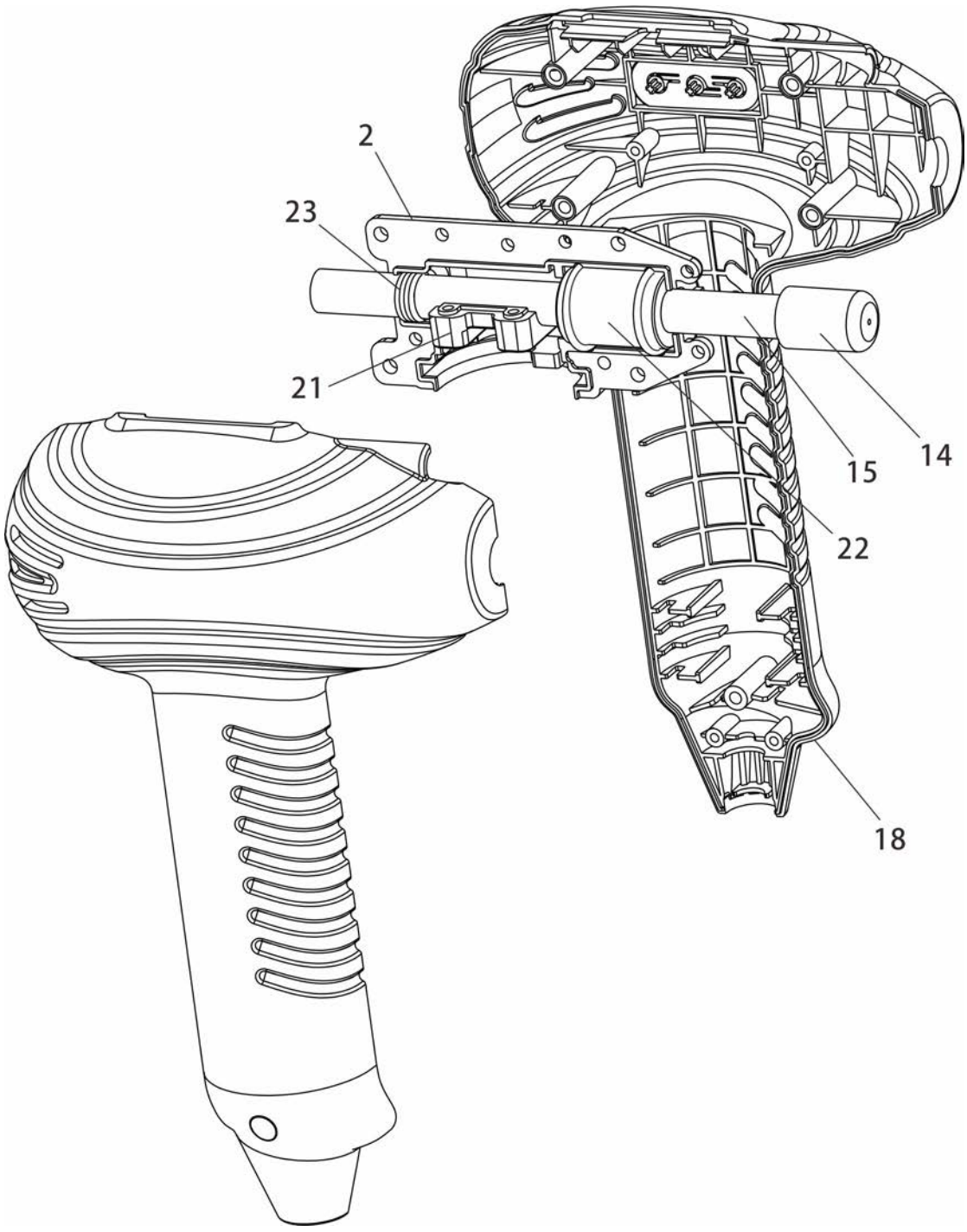

图2

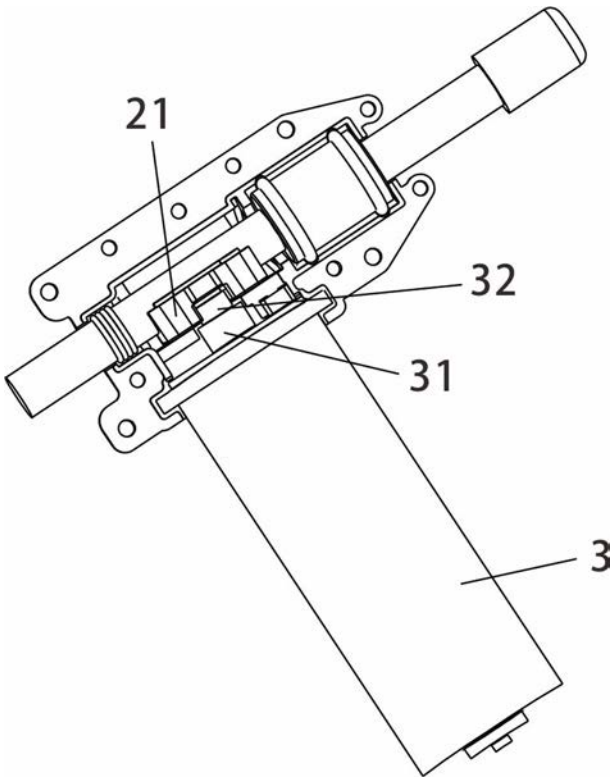

图3

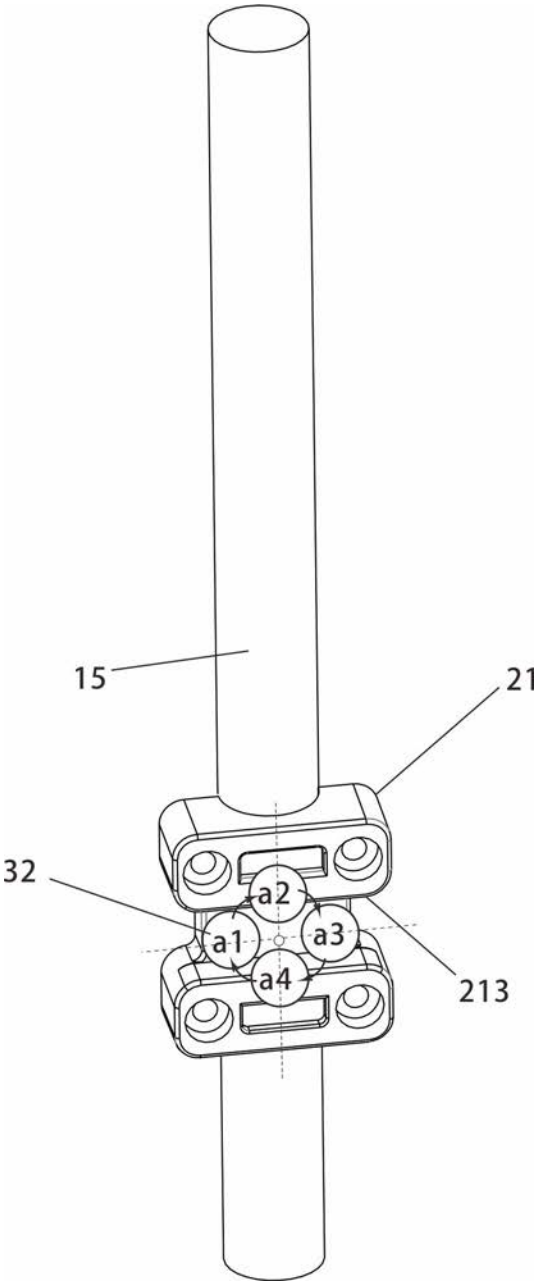

图4

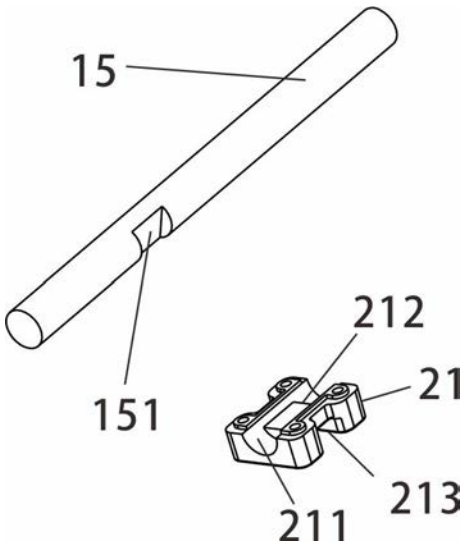

图5