(19)中华人民共和国国家知识产权局

(12)实用新型专利

(10)授权公告号 CN 206812505 U
(45)授权公告日 2017.12.29

(21)申请号 201720730292.3

(22)申请日 2017.06.22

(73)专利权人 宣红闻
地址 311800 浙江省绍兴市诸暨市店口镇中央路55号

(72)发明人 宣红闻

(51)Int.Cl.
B30B 15/02(2006.01)
F16F 15/067(2006.01)

(ESM)同样的发明创造已同日申请发明专利

权利要求书1页 说明书3页 附图1页

(54)实用新型名称

一种减震效果好的油烟机模具

(57)摘要

本实用新型公开了一种减震效果好的油烟机模具，包括底板，所述底板的顶部设置有下模块，所述下模块的底部固定连接有连接块，所述连接块正面的两侧均通过销轴活动连接有连接板，所述连接板背面的底部通过销轴活动连接有移动块，两个所述移动块靠近底板中轴处的一侧固定连接有第一弹簧，所述移动块的底部固定连接有滑杆，所述底板顶部的两侧均开设有滑槽，所述滑杆与滑槽滑动连接。本实用新型通过设置底板、下模块、连接块、连接板、移动块、第一弹簧、滑杆、滑槽、定位杆和定位孔，达到了减震的效果，解决了现有的油烟机模具减震效果差的问题，从而延长了油烟机模具的使用寿命，降低了加工零件的成本。

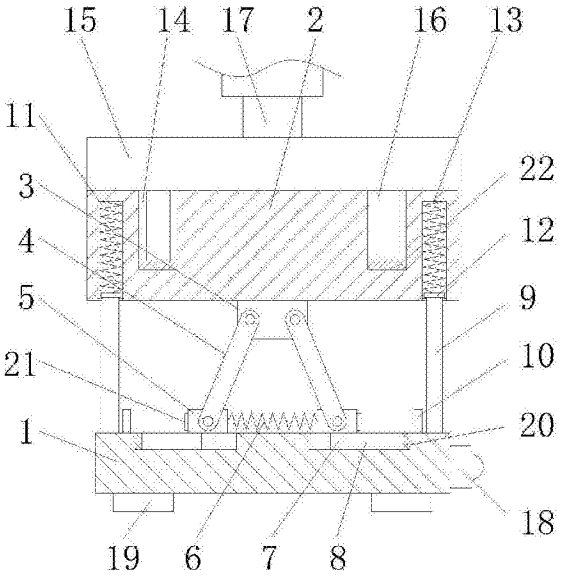

CN 206812505 U

1.一种减震效果好的油烟机模具，包括底板(1)，其特征在于：所述底板(1)的顶部设置有下模块(2)，所述下模块(2)的底部固定连接有连接块(3)，所述连接块(3)正面的两侧均通过销轴活动连接有连接板(4)，所述连接板(4)背面的底部通过销轴活动连接有移动块(5)，两个所述移动块(5)靠近底板(1)中轴处的一侧固定连接有第一弹簧(6)，所述移动块(5)的底部固定连接有滑杆(7)，所述底板(1)顶部的两侧均开设有滑槽(8)，所述滑杆(7)与滑槽(8)滑动连接，所述底板(1)顶部的两侧均固定连接有定位杆(9)，所述底板(1)顶部的两侧且位于定位杆(9)的内侧均固定连接有限位块(10)，所述下模块(2)底部的两侧均开设有定位孔(11)，所述定位杆(9)的顶部贯穿下模块(2)并延伸至定位孔(11)的内部固定连接有垫块(12)，所述垫块(12)的顶部固定连接有第二弹簧(13)，所述第二弹簧(13)的顶部与定位孔(11)内壁的顶部固定连接，所述下模块(2)顶部的两侧均开设有销孔(14)，所述下模块(2)的顶部活动连接有上模块(15)，所述上模块(15)底部的两侧均固定连接有销杆(16)，所述销杆(16)与销孔(14)滑动连接，所述上模块(15)的顶部设置有电动伸缩杆(17)，所述电动伸缩杆(17)的底部与上模块(15)的顶部固定连接，所述底板(1)的右侧固定连接有控制器(18)，所述控制器(18)与电动伸缩杆(17)电性连接。

2.根据权利要求1所述的一种减震效果好的油烟机模具，其特征在于：所述底板(1)底部的两侧均设置有防滑垫(19)，所述防滑垫(19)的顶部与底板(1)的底部固定连接。

3.根据权利要求1所述的一种减震效果好的油烟机模具，其特征在于：所述滑槽(8)的内部设置有限位垫(20)，所述限位垫(20)远离滑杆(7)的一侧与滑槽(8)内壁的一侧固定连接。

4.根据权利要求1所述的一种减震效果好的油烟机模具，其特征在于：所述移动块(5)远离第一弹簧(6)的一侧固定连接有橡胶垫(21)。

5.根据权利要求1所述的一种减震效果好的油烟机模具，其特征在于：所述销孔(14)内壁的底部固定连接有缓冲垫(22)，所述缓冲垫(22)的顶部与销杆(16)的底部相接触。

一种减震效果好的油烟机模具

技术领域

[0001] 本实用新型涉及油烟机模具技术领域，具体为一种减震效果好的油烟机模具。

背景技术

[0002] 模具，工业生产上用以注塑、吹塑、挤出、压铸或锻压成型、冶炼、冲压等方法得到所需产品的各种模子和工具，简而言之，模具是用来制作成型物品的工具，这种工具由各种零件构成，不同的模具由不同的零件构成，它主要通过所成型材料物理状态的改变来实现物品外形的加工，素有“工业之母”的称号。

[0003] 随着国民经济的增长，人们对生活的质量也提高了要求，厨房里随处可见到油烟机，随着油烟机需求的增长，加工油烟机配件的模具就要不停的进行加工，但是现有的油烟机模具减震效果差，降低了油烟机模具的使用寿命，提高了加工零件的成本。

实用新型内容

[0004] 本实用新型的目的在于提供一种减震效果好的油烟机模具，具备延长模具使用寿命的优点，解决了现有的油烟机模具减震效果差，降低了油烟机模具的使用寿命，提高了加工零件的成本的问题。

[0005] 为实现上述目的，本实用新型提供如下技术方案：一种减震效果好的油烟机模具，包括底板，所述底板的顶部设置有下模块，所述下模块的底部固定连接有连接块，所述连接块正面的两侧均通过销轴活动连接有连接板，所述连接板背面的底部通过销轴活动连接有移动块，两个所述移动块靠近底板中轴处的一侧固定连接有第一弹簧，所述移动块的底部固定连接有滑杆，所述底板顶部的两侧均开设有滑槽，所述滑杆与滑槽滑动连接，所述底板顶部的两侧均固定连接有定位杆，所述底板顶部的两侧且位于定位杆的内侧均固定连接有限位块，所述下模块底部的两侧均开设有定位孔，所述定位杆的顶部贯穿下模块并延伸至定位孔的内部固定连接有垫块，所述垫块的顶部固定连接有第二弹簧，所述第二弹簧的顶部与定位孔内壁的顶部固定连接，所述下模块顶部的两侧均开设有销孔，所述下模块的顶部活动连接有上模块，所述上模块底部的两侧均固定连接有销杆，所述销杆与销孔滑动连接，所述上模块的顶部设置有电动伸缩杆，所述电动伸缩杆的底部与上模块的顶部固定连接，所述底板的右侧固定连接有控制器，所述控制器与电动伸缩杆电性连接。

[0006] 优选的，所述底板底部的两侧均设置有防滑垫，所述防滑垫的顶部与底板的底部固定连接。

[0007] 优选的，所述滑槽的内部设置有限位垫，所述限位垫远离滑杆的一侧与滑槽内壁的一侧固定连接。

[0008] 优选的，所述移动块远离第一弹簧的一侧固定连接有橡胶垫。

[0009] 优选的，所述销孔内壁的底部固定连接有缓冲垫，所述缓冲垫的顶部与销杆的底部相接触。

[0010] 与现有技术相比，本实用新型的有益效果如下：

[0011] 1、本实用新型通过设置底板、下模块、连接块、连接板、移动块、第一弹簧、滑杆、滑槽、定位杆和定位孔，达到了减震的效果，解决了现有的油烟机模具减震效果差的问题，从而延长了油烟机模具的使用寿命，降低了加工零件的成本。

[0012] 2、本实用新型通过设置防滑垫，能够有效增强底板与地面的摩擦力，通过设置限位垫，能够避免滑杆左右移动时撞击到滑槽的内壁，保证了滑槽的完整性，通过设置橡胶垫，能够避免移动块与限位块出现硬性接触，通过设置缓冲垫，能够避免销杆与销孔的内壁出现硬性接触，保证了销孔的完整性。

附图说明

[0013] 图1为本实用新型结构示意图；

[0014] 图2为本实用新型局部结构左视示意图。

[0015] 图中：1底板、2下模块、3连接块、4连接板、5移动块、6第一弹簧、7滑杆、8滑槽、9定位杆、10限位块、11定位孔、12垫块、13第二弹簧、14销孔、15上模块、16销杆、17电动伸缩杆、18控制器、19防滑垫、20限位垫、21橡胶垫、22缓冲垫。

具体实施方式

[0016] 下面将结合本实用新型实施例中的附图，对本实用新型实施例中的技术方案进行清楚、完整地描述，显然，所描述的实施例仅仅是本实用新型一部分实施例，而不是全部的实施例。基于本实用新型中的实施例，本领域普通技术人员在没有做出创造性劳动前提下所获得的所有其他实施例，都属于本实用新型保护的范围。

[0017] 请参阅图1-2，一种减震效果好的油烟机模具，包括底板1，底板1底部的两侧均设置有防滑垫19，防滑垫19的顶部与底板1的底部固定连接，通过设置防滑垫19，能够有效增强底板1与地面的摩擦力，底板1的顶部设置有下模块2，下模块2的底部固定连接有连接块3，连接块3正面的两侧均通过销轴活动连接有连接板4，连接板4背面的底部通过销轴活动连接有移动块5，移动块5远离第一弹簧6的一侧固定连接有橡胶垫21，通过设置橡胶垫21，能够避免移动块5与限位块10出现硬性接触，两个移动块5靠近底板1中轴处的一侧固定连接有第一弹簧6，移动块5的底部固定连接有滑杆7，底板1顶部的两侧均开设有滑槽8，滑槽8的内部设置有限位垫20，限位垫20远离滑杆7的一侧与滑槽8内壁的一侧固定连接，通过设置限位垫20，能够避免滑杆7左右移动时撞击到滑槽8的内壁，保证了滑槽8的完整性，滑杆7与滑槽8滑动连接，底板1顶部的两侧均固定连接有定位杆9，底板1顶部的两侧且位于定位杆9的内侧均固定连接有限位块10，下模块2底部的两侧均开设有定位孔11，定位杆9的顶部贯穿下模块2并延伸至定位孔11的内部固定连接有垫块12，垫块12的顶部固定连接有第二弹簧13，第二弹簧13的顶部与定位孔11内壁的顶部固定连接，下模块2顶部的两侧均开设有销孔14，销孔14内壁的底部固定连接有缓冲垫22，缓冲垫22的顶部与销杆16的底部相接触，通过设置缓冲垫22，能够避免销杆16与销孔14的内壁出现硬性接触，保证了销孔14的完整性，下模块2的顶部活动连接有上模块15，上模块15底部的两侧均固定连接有销杆16，销杆16与销孔14滑动连接，上模块15的顶部设置有电动伸缩杆17，电动伸缩杆17的底部与上模块15的顶部固定连接，底板1的右侧固定连接有控制器18，控制器18与电动伸缩杆17电性连接，通过设置底板1、下模块2、连接块3、连接板4、移动块5、第一弹簧6、滑杆7、滑槽8、定位杆

9和定位孔11，达到了减震的效果，解决了现有的油烟机模具减震效果差的问题，从而延长了油烟机模具的使用寿命，降低了加工零件的成本。

[0018] 使用时，操作员通过控制器18开启电动伸缩杆17，电动伸缩杆17带动上模块15向下移动，上模块15与下模块2接触时，下模块2通过连接块3带动连接板4向下移动，连接板4向下移动时带动移动块5左右移动，通过第一弹簧6的拉力使两个移动块5缓慢的移动，达到减少震动的目的，通过第二弹簧13的弹力，能够吸收下模块2向下的动能。

[0019] 综上所述：该减震效果好的油烟机模具，通过底板1、下模块2、连接块3、连接板4、移动块5、第一弹簧6、滑杆7、滑槽8、定位杆9、定位孔11、垫块12、第二弹簧13、上模块15、电动伸缩杆17和控制器18的配合，解决了现有的油烟机模具减震效果差，降低了油烟机模具的使用寿命，提高了加工零件成本的问题。

[0020] 尽管已经示出和描述了本实用新型的实施例，对于本领域的普通技术人员而言，可以理解在不脱离本实用新型的原理和精神的情况下可以对这些实施例进行多种变化、修改、替换和变型，本实用新型的范围由所附权利要求及其等同物限定。

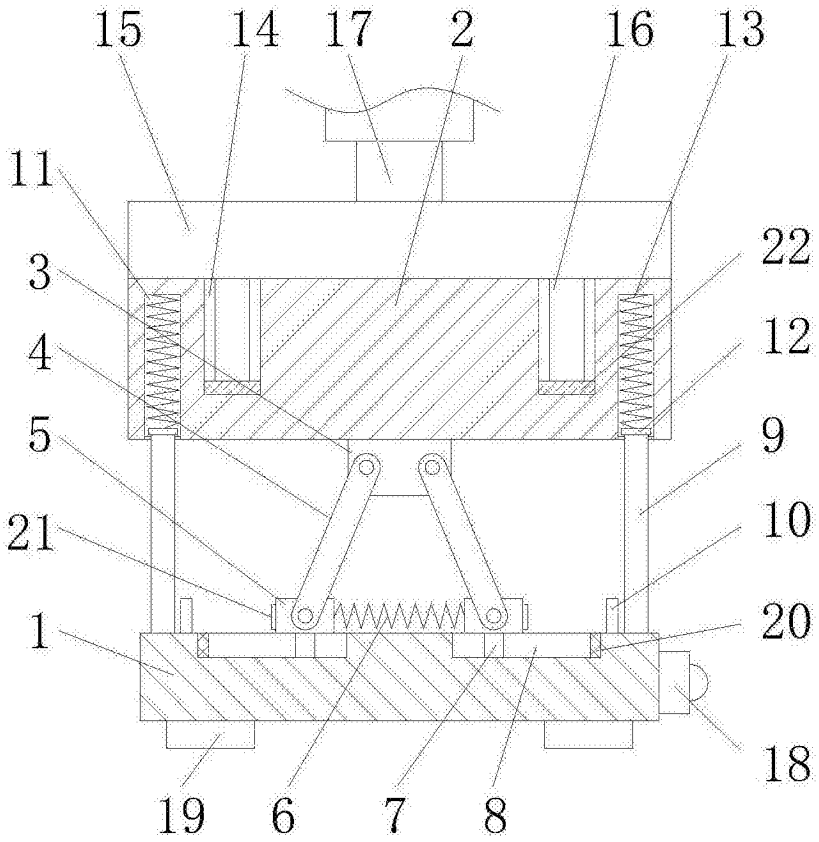

图1

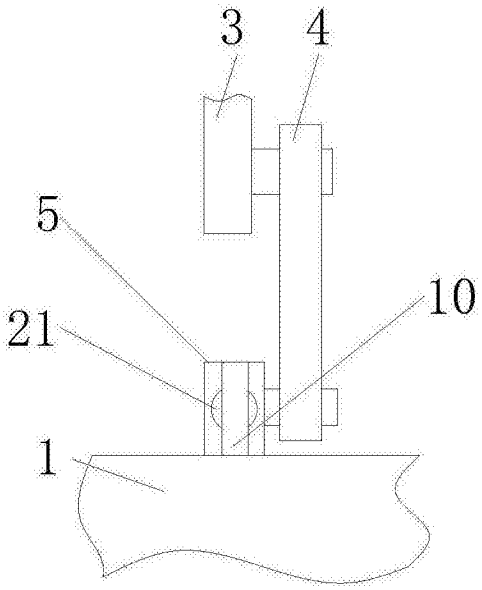

图2