(19)中华人民共和国国家知识产权局

(12)发明专利申请

(10)申请公布号 CN 110640215 A
(43)申请公布日 2020.01.03

(21)申请号 201911082972.9

(22)申请日 2019.11.07

(71)申请人 苏州诺济玛金属制品有限公司
地址 215400 江苏省苏州市太仓市娄东街道常胜北路65号

(72)发明人 崔秀兰

(74)专利代理机构 苏州诚逸知识产权代理事务所(特殊普通合伙) 32313
代理人 曹孝陈

(51)Int.Cl.
B23D 47/02(2006.01)
B23D 47/08(2006.01)
B23D 59/00(2006.01)

权利要求书1页 说明书3页 附图2页

(54)发明名称

一种摩托车生产过程中使用的工作台

(57)摘要

本发明公开了一种摩托车生产过程中使用的工作台，包括台体、加工机构、漏灰口和滑槽，所述台体的上表面阵列开设有多组漏灰口，所述漏灰口上还安装有过滤网，所述加工机构在漏灰口的上方横向移动，所述加工机构至少包括带动锯片转动的驱动电机，以及支撑杆、横杆、竖杆，所述驱动电机的上方通过钢杆与移动块固定连接，所述移动块为矩形框架结构，所述移动块的内部为中空设置，沿横杆的外部滑动，所述移动块套设在横杆的外部，所述横杆水平设置在立柱与竖杆之间，所述横杆朝向支撑杆的一端伸入至其杆壁内部，并与之活动连接，所述横杆沿竖杆竖向升降。该摩托车生产过程中使用的工作台，结构合理，功能性强，省时省力，可广泛推广。

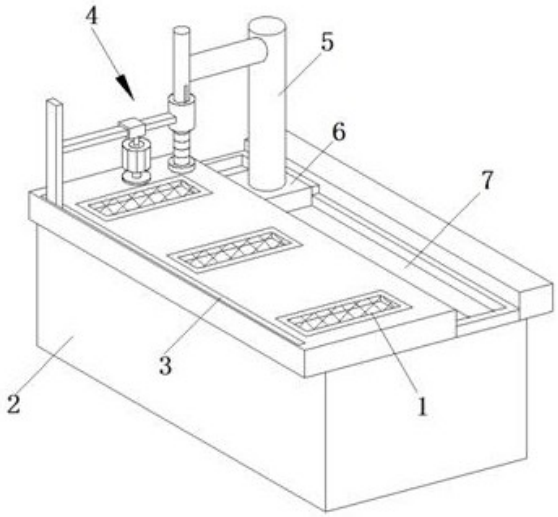

CN 110640215 A

1.一种摩托车生产过程中使用的工作台，包括台体(2)、加工机构(4)、漏灰口(1)和滑槽(7)，其特征在于：所述台体(2)的上表面阵列开设有多组漏灰口(1)，所述漏灰口(1)上还安装有过滤网，所述加工机构(4)在漏灰口(1)的上方横向移动，所述加工机构(4)至少包括带动锯片(12)转动的驱动电机(13)，以及支撑杆(9)、横杆(10)、竖杆(15)，所述驱动电机(13)的上方通过钢杆与移动块(11)固定连接，所述移动块(11)为矩形框架结构，所述移动块(11)的内部为中空设置，沿横杆(10)的外部滑动，所述移动块(11)套设在横杆(10)的外部，所述横杆(10)水平设置在立柱(5)与竖杆(15)之间，所述横杆(10)朝向支撑杆(9)的一端伸入至其杆壁内部，并与之活动连接，所述横杆(10)沿竖杆(15)竖向升降，横杆(10)的另一端焊接连接环(14)的外壁，所述支撑杆(9)的杆壁上竖直开设有供横杆(10)穿过的槽，所述连接环(14)为内部中空的管套状结构，且套设在竖杆(15)的外部，竖向升降，所述竖杆(15)的底端面还一体构造有将连接环(14)限位的底板(19)，所述底板(19)的上方在竖杆(15)的外壁还套设有弹簧(18)，所述弹簧(18)的顶端与连接环(14)的底端接触。

2.根据权利要求1所述的一种摩托车生产过程中使用的工作台，其特征在于：所述连接环(14)的内部环壁上还凸出设置有限位块(17)，所述限位块(17)伸入至容纳槽(16)内部，并沿其竖向滑动。

3.根据权利要求1所述的一种摩托车生产过程中使用的工作台，其特征在于：所述竖杆(15)的外部杆壁上还竖直开设有容纳槽(16)。

4.根据权利要求1所述的一种摩托车生产过程中使用的工作台，其特征在于：所述竖杆(15)与立柱(5)相互平行，且之间固定连接，所述立柱(5)的底端面固定连接滑块(6)的上表面，所述滑块(6)沿开设在台体(2)上表面边侧的滑槽(7)横向滑动。

5.根据权利要求1所述的一种摩托车生产过程中使用的工作台，其特征在于：所述漏灰口(1)的旁侧在台体(2)的上表面边侧还开设有移动槽(3)，所述支撑杆(9)的底端面还凸出设置有凸块(8)，且凸块(8)在移动槽(3)的内部横向滑动。

6.根据权利要求1所述的一种摩托车生产过程中使用的工作台，其特征在于：所述台体(2)的底部为中空设置，内部开设有与漏灰口(1)连通的槽，且台体(2)的外壁上铰接有门板。

一种摩托车生产过程中使用的工作台

技术领域

[0001] 本发明属于摩托车生产技术领域，具体涉及一种摩托车生产过程中使用的工作台。

背景技术

[0002] 摩托车，由汽油机驱动，靠手把操纵前轮转向的两轮或三轮车，轻便灵活，行驶迅速，广泛用于巡逻、客货运输等，也用作体育运动器械。从大的方向上来说，摩托车分为街车，公路赛摩托车，越野摩托车，巡航车，旅行车等。

[0003] 目前，摩托车的配件样式多样，在组装的过程中如遇到不合格的零件需要进行再次加工，加工就需要使用的工作台，而现有的生产用加工台大多是普通的桌体，功能性低，不能满足使用需求。

发明内容

[0004] 本发明的目的在于提供一种摩托车生产过程中使用的工作台，以解决上述背景技术中提出的问题。

[0005] 为实现上述目的，本发明提供如下技术方案：一种摩托车生产过程中使用的工作台，包括台体、加工机构、漏灰口和滑槽，所述台体的上表面阵列开设有多组漏灰口，所述漏灰口上还安装有过滤网，所述加工机构在漏灰口的上方横向移动，所述加工机构至少包括带动锯片转动的驱动电机，以及支撑杆、横杆、竖杆，所述驱动电机的上方通过钢杆与移动块固定连接，所述移动块为矩形框架结构，所述移动块的内部为中空设置，沿横杆的外部滑动，所述移动块套设在横杆的外部，所述横杆水平设置在立柱与竖杆之间，所述横杆朝向支撑杆的一端伸入至其杆壁内部，并与之活动连接，所述横杆沿竖杆竖向升降，横杆的另一端焊接连接环的外壁，所述支撑杆的杆壁上竖直开设有供横杆穿过的槽，所述连接环为内部中空的管套状结构，且套设在竖杆的外部，竖向升降，所述竖杆的底端面还一体构造有将连接环限位的底板，所述底板的上方在竖杆的外壁还套设有弹簧，所述弹簧的顶端与连接环的底端接触。

[0006] 优选的，所述连接环的内部环壁上还凸出设置有限位块，所述限位块伸入至容纳槽内部，并沿其竖向滑动。

[0007] 优选的，所述竖杆的外部杆壁上还竖直开设有容纳槽。

[0008] 优选的，所述竖杆与立柱相互平行，且之间固定连接，所述立柱的底端面固定连接滑块的上表面，所述滑块沿开设在台体上表面边侧的滑槽横向滑动。

[0009] 优选的，所述漏灰口的旁侧在台体的上表面边侧还开设有移动槽，所述支撑杆的底端面还凸出设置有凸块，且凸块在移动槽的内部横向滑动。

[0010] 优选的，所述台体的底部为中空设置，内部开设有与漏灰口连通的槽，且台体的外壁上铰接有门板。

[0011] 本发明的技术效果和优点：该摩托车生产过程中使用的工作台，通过加工机构的

设置，对于摩托车生产组装中的不合格零配件进行加工，用于打磨、钻孔，有效对不合格零配件进行改造，同时通过漏灰口的设置，将加工过程中灰尘进行收集，避免台体的表面堆积灰尘，环保性好，通过按动横杆即可带动驱动电机下移，多向调节，操作便捷，有效提升工作台的功能性，该摩托车生产过程中使用的工作台，结构合理，功能性强，省时省力，可广泛推广。

附图说明

[0012] 图1为本发明的结构示意图；

图2为本发明的加工机构结构示意图；

图3为本发明的竖杆与连接环配合结构示意图。

[0013] 图中：1漏灰口、2台体、3移动槽、4加工机构、5立柱、6滑块、7滑槽、8凸块、9支撑杆、10横杆、11移动块、12锯片、13驱动电机、14连接环、15竖杆、16容纳槽、17限位块、18弹簧、19底板。

具体实施方式

[0014] 下面将结合本发明实施例中的附图，对本发明实施例中的技术方案进行清楚、完整地描述，显然，所描述的实施例仅仅是本发明一部分实施例，而不是全部的实施例。基于本发明中的实施例，本领域普通技术人员在没有做出创造性劳动前提下所获得的所有其他实施例，都属于本发明保护的范围。

[0015] 本发明提供了如图1-3所示的一种摩托车生产过程中使用的工作台，包括台体2、加工机构4、漏灰口1和滑槽7，所述台体2的上表面阵列开设有多组漏灰口1，所述漏灰口1上还安装有过滤网，所述加工机构4在漏灰口1的上方横向移动，所述加工机构4至少包括带动锯片12转动的驱动电机13，以及支撑杆9、横杆10、竖杆15，所述驱动电机13的上方通过钢杆与移动块11固定连接，所述移动块11为矩形框架结构，所述移动块11的内部为中空设置，沿横杆10的外部滑动，所述移动块11套设在横杆10的外部，所述横杆10水平设置在立柱5与竖杆15之间，所述横杆10朝向支撑杆9的一端伸入至其杆壁内部，并与之活动连接，所述横杆10沿竖杆15竖向升降，横杆10的另一端焊接连接环14的外壁，所述支撑杆9的杆壁上竖直开设有供横杆10穿过的槽，所述连接环14为内部中空的管套状结构，且套设在竖杆15的外部，竖向升降，所述竖杆15的底端面还一体构造有将连接环14限位的底板19，所述底板19的上方在竖杆15的外壁还套设有弹簧18，所述弹簧18的顶端与连接环14的底端接触，通过加工机构4的设置，对于摩托车生产组装中的不合格零配件进行加工，用于打磨、钻孔，有效对不合格零配件进行改造。

[0016] 具体的，所述连接环14的内部环壁上还凸出设置有限位块17，所述限位块17伸入至容纳槽16内部，并沿其竖向滑动，限位块17与容纳槽16的配合，避免连接环14晃动或者自转。

[0017] 具体的，所述竖杆15的外部杆壁上还竖直开设有容纳槽16。

[0018] 具体的，所述竖杆15与立柱5相互平行，且之间固定连接，所述立柱5的底端面固定连接滑块6的上表面，所述滑块6沿开设在台体2上表面边侧的滑槽7横向滑动，依靠滑块6与凸块8的配合，带动驱动电机13在台体2的上表面横向滑动。

[0019] 具体的，所述漏灰口1的旁侧在台体2的上表面边侧还开设有移动槽3，所述支撑杆9的底端面还凸出设置有凸块8，且凸块8在移动槽3的内部横向滑动，加工中的灰尘通过漏灰口1流入台体2的内部，集中处理，保证台体2上表面的整洁性。

[0020] 具体的，所述台体2的底部为中空设置，内部开设有与漏灰口1连通的槽，且台体2的外壁上铰接有门板，灰尘统一清理。

[0021] 具体的，该摩托车生产过程中使用的工作台，在使用时，首先将需返工的摩托车零配件放置在台体2上，通过手动扶持，或者通过在台体2上安装夹具夹紧(图中未示出)，夹具采用现有技术中的机械零件夹具即可，通过推动横杆10，依靠滑块6与凸块8的配合，带动驱动电机13在台体2的上表面横向滑动，将锯片12移动至零配件的上方，锯片12还可以更换为钻杆，进行钻孔工作，锯片12移动完成需要位置后，开启驱动电机13，即可竖向按动横杆10，横杆10的一端杆壁沿着竖杆9下移，另一端杆壁通过连接环14进行下移，连接环14沿着竖杆15的外部下移，并将弹簧18压缩，锯片12靠近零配件进行打磨或者钻孔，通过滑动移动块11可调节锯片12的前后位置，配合上凸块8、滑块6可双向调节锯片12的位置，打磨完成后，操作者松开横杆10即可，通过弹簧18的弹力将连接环14顶回原位，进而锯片12上移，有效节省人力，通过弹簧18的弹力支撑横杆10，加工中的灰尘通过漏灰口1流入台体2的内部，集中处理，保证台体2上表面的整洁性，该摩托车生产过程中使用的工作台，结构合理，功能性强，省时省力，可广泛推广。

[0022] 最后应说明的是：以上所述仅为本发明的优选实施例而已，并不用于限制本发明，尽管参照前述实施例对本发明进行了详细的说明，对于本领域的技术人员来说，其依然可以对前述各实施例所记载的技术方案进行修改，或者对其中部分技术特征进行等同替换，凡在本发明的精神和原则之内，所作的任何修改、等同替换、改进等，均应包含在本发明的保护范围之内。

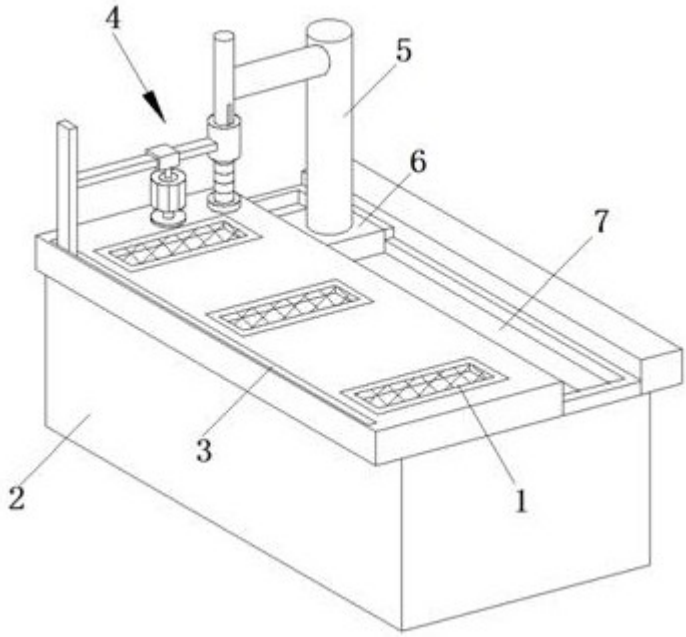

图1

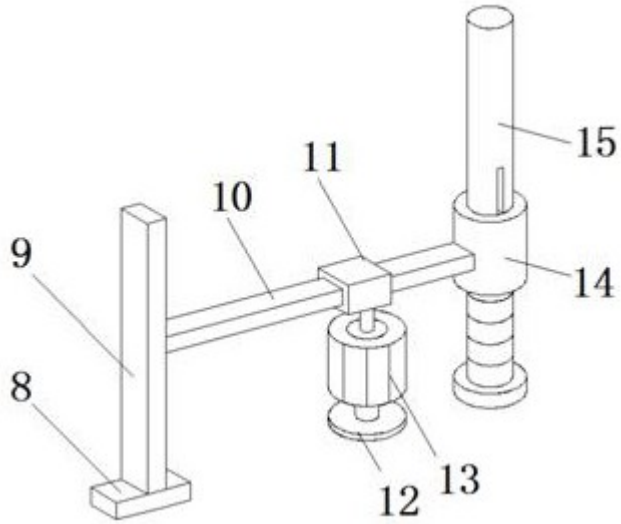

图2

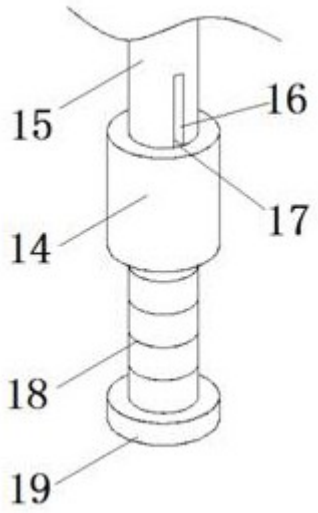

图3