(19)中华人民共和国国家知识产权局

(12)实用新型专利

(10)授权公告号 CN 202419174 U
(45)授权公告日 2012.09.05

(21)申请号 201120532269.6

(22)申请日 2011.12.19

(73)专利权人 上海市杨浦区齐齐哈尔路第一小学

地址 200083 上海市杨浦区齐齐哈尔路669号

(72)发明人 朱凯

(74)专利代理机构 上海新天专利代理有限公司 31213

代理人 王敏杰

(51)Int.Cl.

F21L 4/08(2006.01)

F21V 23/04(2006.01)

权利要求书 1 页 说明书 2 页 附图 1 页

(54)实用新型名称

太阳能手电

(57)摘要

本实用新型公开了一种太阳能手电，包括筒头、筒身，其中，在所述筒身表面设置一层太阳能电池板；还包括一蓄电池，所述蓄电池与所述太阳能电池板相连接；还包括一电源开关，所述电源开关与所述太阳能电池板、所述蓄电池相连接，组成一电路回路；还包括一挂绳，安装在所述筒身上。本实用新型的一种太阳能手电，利用太阳能作为电源来源，使用方便，无需更换电池，低碳环保。

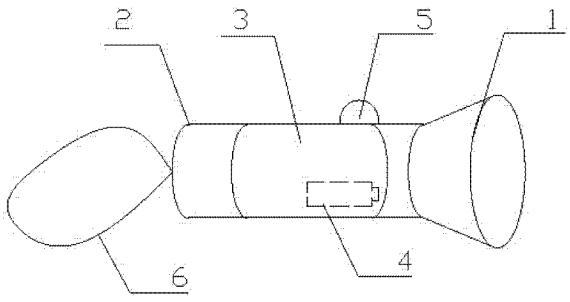

CN 202419174 U

1. 一种太阳能手电，包括筒头、筒身，其特征在于，在所述筒身表面设置一层太阳能电池板；还包括一蓄电池，所述蓄电池与所述太阳能电池板相连接；还包括一电源开关，所述电源开关与所述太阳能电池板、所述蓄电池相连接，组成一电路回路；还包括一挂绳，安装在所述筒身上。

2. 根据权利要求 1 所述的太阳能手电，其特征在于，所述筒身的形状为一圆柱体状。

3. 根据权利要求 1 所述的太阳能手电，其特征在于，所述蓄电池安装在所述筒身中。

4. 根据权利要求 1 所述的太阳能手电，其特征在于，所述电源开关安装在所述筒身表面。

5. 根据权利要求 1 所述的太阳能手电，其特征在于，所述挂绳安装在所述筒身的顶端。

太阳能手电

技术领域

[0001] 本实用新型涉及一种发光装置，尤其是一种太阳能手电。

背景技术

[0002] 手电筒，因其携带方便，无需接通有线的电源，尤其是在夜晚在外行走时，使用起来十分方便，因而，在许多家庭中都备有一个或多个手电筒，方便使用。传统的手电筒主要分为两种，一种是电池电筒，其以电池为其电源；另一种是充电电筒，它主要是通过外接电源对电筒进行充电。无论是使用电池的电筒，还是充电的电筒，其都具有很大的消耗性，污染环境，不利于社会生活环境的保护，尤其是当没有后备电池或外接电源可进行充电时，手电筒就无法再使用。

实用新型内容

[0003] 本实用新型的目的是提供一种太阳能手电，利用太阳能作为电源来源，使用方便，无需更换电池，低碳环保。

[0004] 本实用新型解决其技术问题所采用的技术方案是：

[0005] 一种太阳能手电，包括筒头、筒身，其中，在所述筒身表面设置一层太阳能电池板；还包括一蓄电池，所述蓄电池与所述太阳能电池板相连接；还包括一电源开关，所述电源开关与所述太阳能电池板、所述蓄电池相连接，组成一电路回路；还包括一挂绳，安装在所述筒身上。

[0006] 上述的太阳能手电，其中，所述筒身的形状为一圆柱体状。

[0007] 上述的太阳能手电，其中，所述蓄电池安装在所述筒身中。

[0008] 上述的太阳能手电，其中，所述电源开关安装在所述筒身表面。

[0009] 上述的太阳能手电，其中，所述挂绳安装在所述筒身的顶端。

[0010] 本实用新型结构简单，利用太阳能电池板和蓄电池为手电筒提供电源，只需放在太阳底下晒晒，就可以使用，不需要更换电池，不会造成环境污染，不需要任何电源补充，尤其适用于家庭或户外照明。

附图说明

[0011] 图 1 是本实用新型的一种太阳能手电的结构示意图。

具体实施方式

[0012] 下面结合附图和具体实施例对本实用新型作进一步说明，但不作为本实用新型的限定。

[0013] 请参看图 1，本实用新型的一种太阳能手电，包括筒头 1、筒身 2，其中，在筒身 2 表面设置一层太阳能电池板 3；还包括一蓄电池 4，蓄电池 4 与太阳能电池板 3 相连接；还包括一电源开关 5，电源开关 5 与太阳能电池板 3、蓄电池 4 相连接，组成一电路回路。

[0014] 实施中，将手电筒放在太阳下，利用太阳能电池板 3 吸收太阳能，并将太阳能转换为电能，利用蓄电池 4 作为储存电能，作为手电筒的电源，需要照明使用时，只需要打开电源开关 5 即可实现照明。

[0015] 其中，根据自身需求，可以将蓄电池 4 安置在筒身 2 之中，具有一定的安全性。

[0016] 另外，根据自身需求和使用方便，可以将电源开关 5 置于手电筒上的任一位置，例如，可以将电源开关 5 安装在筒身 2 的表面，还可以将其安装在筒头 1 的表面。

[0017] 进一步地，本实用新型还包括一挂绳 6，安装在筒身 6 上，优选地，安装在筒身 6 的顶端，利用此挂绳 6，使用时，可以将其挂在手臂上，防止其掉落，而且不使用时，可以将手电筒挂在手上，携带方便。

[0018] 以上所述仅为本实用新型较佳的实施例，并非因此限制本实用新型的申请专利范围，所以凡运用本实用新型说明书及图示内容所作出的等效结构变化，均包含在本实用新型的保护范围内。

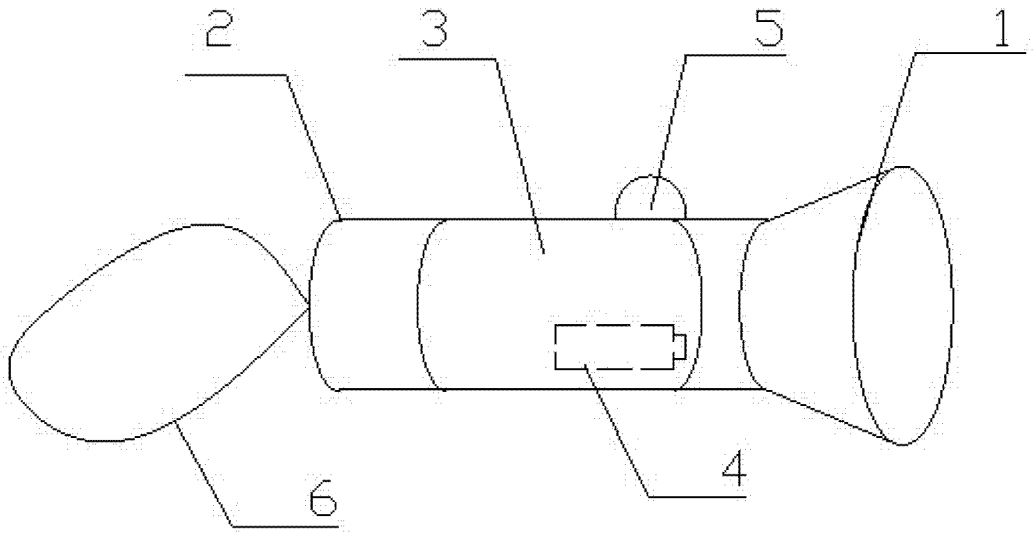

图 1