(19)中华人民共和国国家知识产权局

(12)实用新型专利

(10)授权公告号 CN 215023654 U
(45)授权公告日 2021.12.07

(21)申请号 202120924119.3

(22)申请日 2021.04.29

(73)专利权人 绍兴第二医院医共体总院(绍兴第二医院)
地址 312000 浙江省绍兴市越城区延安路141号

(72)发明人 陈海峰

(74)专利代理机构 北京鑫知翼知识产权代理事务所(普通合伙) 11984
代理人 孙长江

(51)Int.Cl.
A61M 3/02(2006.01)
A61M 25/10(2013.01)

权利要求书1页 说明书3页 附图2页

(54)实用新型名称

一种保留灌肠用灌肠管

(57)摘要

本实用新型公开了一种保留灌肠用灌肠管，包括灌肠管本体，灌肠管本体靠近闭合端一端的周侧设置有灌药口，灌肠管本体的周侧设置有若干个环形气囊，灌肠管本体内设置有多个充气通道，灌肠管本体远离闭合端的一端设置有多个分充气接头，充气接头内设置有使得空气单向进入的单向进气结构。本实用新型具有以下优点和效果：通过在灌肠管本体靠近闭合端处设置有多个环形气囊，其中一个环形气囊处于灌药口靠近闭合端的一侧，其余的环形气囊处于灌药口远离闭合端的一侧，此时选择两个位于灌药口的环形气囊注入空气后抵紧在患者的患处，使得从灌药口灌入的药物不会从两个环形气囊之间流出，提高密封性，以提高药物保留时效，患者依从性更高。

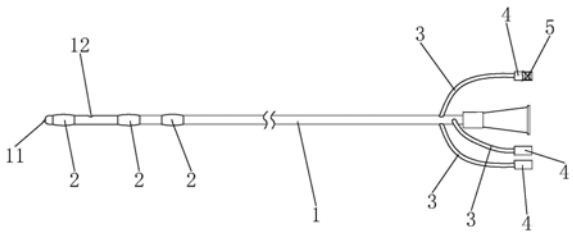

CN 215023654 U

1.一种保留灌肠用灌肠管,包括灌肠管本体(1),所述灌肠管本体(1)一端为闭合端(11),所述灌肠管本体(1)靠近闭合端(11)一端的周侧设置有灌药口(12),其特征在于:所述灌肠管本体(1)的周侧设置有若干个环形气囊(2),其中一个所述环形气囊(2)处于灌药口(12)靠近闭合端(11)的一侧,其余的所述环形气囊(2)处于灌药口(12)远离闭合端(11)的一侧,所述灌肠管本体(1)内设置有多个分别与多个环形气囊(2)相通且沿着其长度方向延伸的充气通道(3),所述灌肠管本体(1)远离闭合端(11)的一端设置有多个分别与多个充气通道(3)相通的充气接头(4),所述充气接头(4)内设置有使得空气单向进入的单向进气结构(5)。

2.根据权利要求1所述的一种保留灌肠用灌肠管,其特征在于:所述环形气囊(2)在充气膨胀后呈橄榄球形。

3.根据权利要求1所述的一种保留灌肠用灌肠管,其特征在于:所述灌肠管本体(1)远离闭合端(11)的一端设置有多个分别与充气通道(3)相通的充气软管(6),所述充气接头(4)连接在充气软管(6)远离灌肠管本体(1)的一端,所述单向进气结构(5)为设置在充气接头(4)内的单向阀。

4.根据权利要求3所述的一种保留灌肠用灌肠管,其特征在于:所述充气接头(4)包括连接在充气软管(6)上的第一接头(41)、内置有单向阀且螺纹连接在第一接头(41)上的第二接头(42)。

一种保留灌肠用灌肠管

技术领域

[0001] 本实用新型涉及医疗器械领域,特别涉及一种保留灌肠用灌肠管。

背景技术

[0002] 传统保留灌肠通常采用肛管插入,输液吊瓶缓慢滴入的方式。以往多以导尿管或吸痰管代替肛管,通过抬高臀部,嘱咐病人保留1小时以上,以利于药液保留及吸收,并且根据病变部位调整卧位。

[0003] 但是在保留灌肠的过程中,患者较难长时间保持其体位,从而容易导致药液从肛门处流出,影响药液保留和吸收。

实用新型内容

[0004] 本实用新型的目的是提供一种保留灌肠用灌肠管,通过在灌肠管的尾端装有不少于两个的环形气囊,当到达病变部位后,注入空气填充环形气囊,再灌入药物,使灌肠相对密闭,以提高药物保留时效,患者依从性更高。

[0005] 本实用新型的上述技术目的是通过以下技术方案得以实现的:一种保留灌肠用灌肠管,包括灌肠管本体,所述灌肠管本体一端为闭合端,所述灌肠管本体靠近闭合端一端的周侧设置有灌药口,所述灌肠管本体的周侧设置有若干个环形气囊,其中一个所述环形气囊处于灌药口靠近闭合端的一侧,其余的所述环形气囊处于灌药口远离闭合端的一侧,所述灌肠管本体内设置有多个分别与多个环形气囊相通且沿着其长度方向延伸的充气通道,所述灌肠管本体远离闭合端的一端设置有多个分别与多个充气通道相通的充气接头,所述充气接头内设置有使得空气单向进入的单向进气结构。

[0006] 本实用新型的进一步设置为:所述环形气囊在充气膨胀后呈橄榄球形。

[0007] 本实用新型的进一步设置为:所述灌肠管本体远离闭合端的一端设置有多个分别与充气通道相通的充气软管,所述充气接头连接在充气软管远离灌肠管本体的一端,述单向进气结构为设置在充气接头内的单向阀。

[0008] 本实用新型的进一步设置为:所述充气接头包括连接在充气软管上的第一接头、内置有单向阀且螺纹连接在第一接头上的第二接头。

[0009] 综上所述,本实用新型具有以下有益效果:

[0010] 1、通过在灌肠管本体靠近闭合端处设置有多个环形气囊,其中一个环形气囊处于灌药口靠近闭合端的一侧,其余的环形气囊处于灌药口远离闭合端的一侧,此时选择两个位于灌药口的环形气囊注入空气后抵紧在患者的患处,使得从灌药口灌入的药物不会从两个环形气囊之间流出,提高密封性,以提高药物保留时效,患者依从性更高;同时充气接头内的单向进气结构能避免环形气囊内的空气排出;且在使用后,通过剪下充气接头以使得环形气囊内的空气排出,以方便取出灌肠管;

[0011] 2、环形气囊在充气膨胀后呈橄榄球形,从而提高与患者患处的接触紧密性,进一步防止药物泄露;

[0012] 3、充气软管的设置，能使得多个充气接头相分离开，从而方便向充气接头内充气；单向进气结构为设置在充气接头内的单向阀，充气接头包括连接在充气软管上的第一接头、内置有单向阀且螺纹连接在第一接头上的第二接头，此时在取下第二接头后，可实现排出环形气囊内的空气，以方便取出灌肠管。

附图说明

[0013] 图1是实施例1的结构示意图；

[0014] 图2是实施例1中的局部结构剖视图，用于体现与其中两个环形气囊相通的充气通道(图中未示意剖面线)；

[0015] 图3是实施例1的局部结构示意图，用于体现剩余一个环形气囊相通的充气通道；

[0016] 图4是实施例2的的局部结构示意图。

[0017] 附图标记：1、灌肠管本体；11、闭合端；12、灌药口；2、环形气囊；3、充气通道；4、充气接头；41、第一接头；42、第二接头；5、单向进气结构；6、充气软管。

具体实施方式

[0018] 以下结合附图对本实用新型作进一步详细说明。

[0019] 实施例1：一种保留灌肠用灌肠管，如图1所示，包括灌肠管本体1，所述灌肠管本体1一端为闭合端11，灌肠管本体1靠近闭合端11一端的周侧设置有灌药口12。

[0020] 如图1所示，灌肠管本体1的周侧设置有三个环形气囊2，环形气囊2采用橡胶材料制成，其中一个环形气囊2处于灌药口12靠近闭合端11的一侧，其余的两个环形气囊2处于灌药口12远离闭合端11的一侧。环形气囊2在充气膨胀后呈橄榄球形。

[0021] 如图1到图3所示，灌肠管本体1内设置有多个分别与多个环形气囊2相通且沿着其长度方向延伸的充气通道3，灌肠管本体1远离闭合端11的一端设置有多个分别与多个充气通道3相通的充气软管6，充气软管6上分别连接有充气接头4，充气接头4内设置有使得空气单向进入的单向进气结构5，单向进气结构5为设置在充气接头4内的单向阀。

[0022] 实施效果：过在灌肠管本体1靠近闭合端11处设置有多个环形气囊2，其中一个环形气囊2处于灌药口12靠近闭合端11的一侧，其余的环形气囊2处于灌药口12远离闭合端11的一侧，此时选择两个位于灌药口12的环形气囊2注入空气后抵紧在患者的患处，使得从灌药口12灌入的药物不会从两个环形气囊2之间流出，提高密封性，以提高药物保留时效，患者依从性更高；同时充气接头4内的单向进气结构5能避免环形气囊2内的空气排出；且在使用后，通过剪下充气接头4以使得环形气囊2内的空气排出，以方便取出灌肠管。环形气囊2在充气膨胀后呈橄榄球形，从而提高与患者患处的接触紧密性，进一步防止药物泄露。

[0023] 实施例2：一种保留灌肠用灌肠管，如图4所示，与实施例1的不同之处，充气接头4包括连接在充气软管6上的第一接头41、内置有单向阀且螺纹连接在第一接头41上的第二接头42。

[0024] 实施效果：充气接头4包括连接在充气软管6上的第一接头41、内置有单向阀且螺纹连接在第一接头41上的第二接头42，此时在取下第二接头42后，可实现排出环形气囊2内的空气，以方便取出灌肠管。

[0025] 本具体实施例仅仅是对本实用新型的解释，其并不是对本实用新型的限制，本领

域技术人员在阅读完本说明书后可以根据需要对本实施例做出没有创造性贡献的修改，但只要在本实用新型的权利要求范围内都受到专利法的保护。

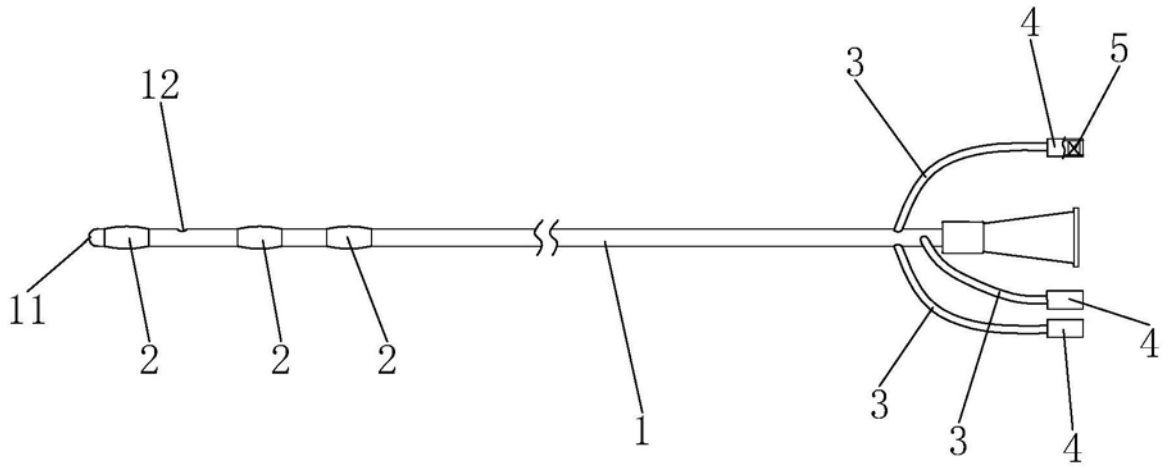

图1

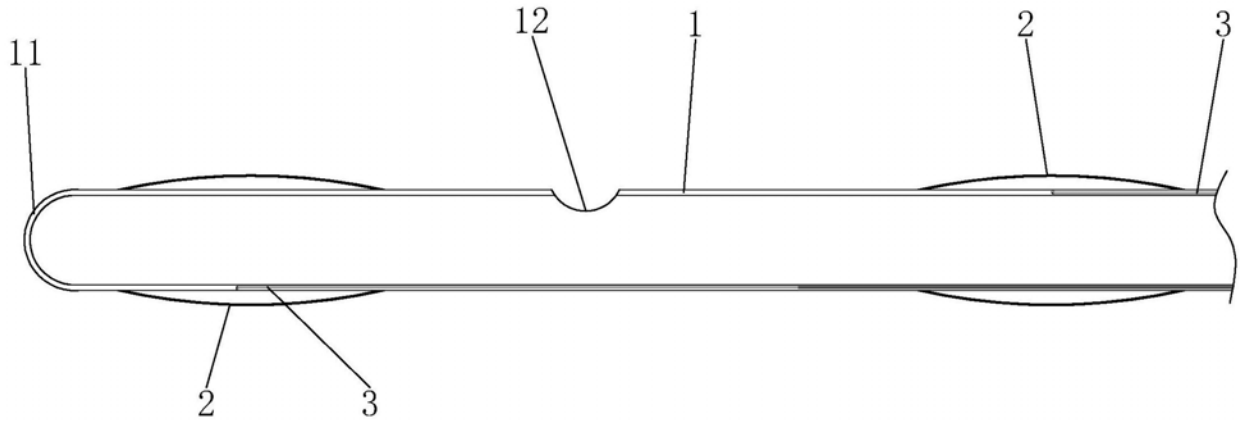

图2

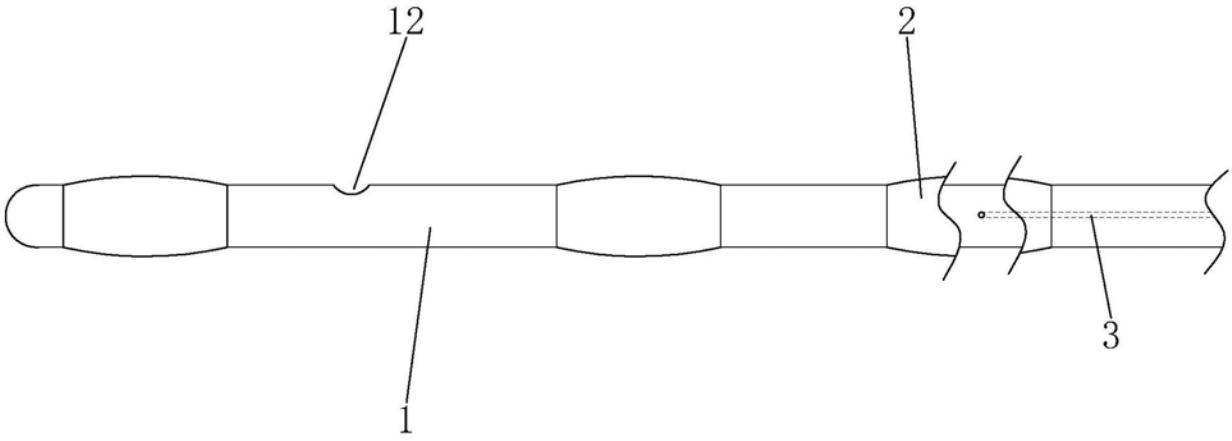

图3

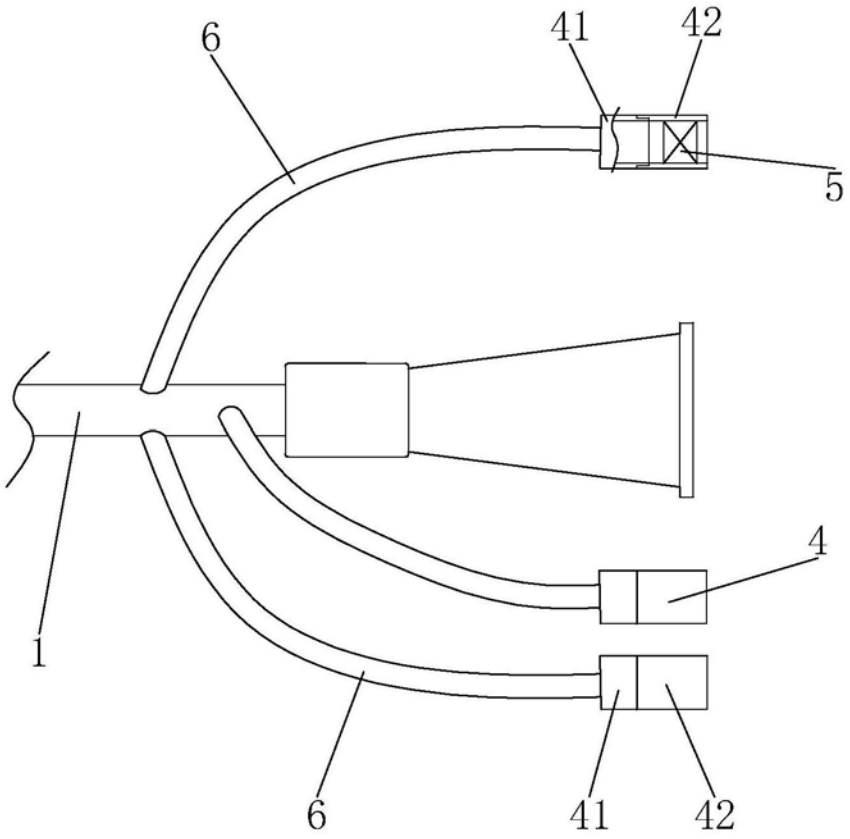

图4