(19)中华人民共和国国家知识产权局

(12)实用新型专利

(10)授权公告号 CN 213820169 U
(45)授权公告日 2021.07.30

(21)申请号 202022451198.9

(22)申请日 2020.10.29

(73)专利权人 无锡市科鼎包装科技有限公司
地址 214000 江苏省无锡市新吴区旺庄工业配套区二期B-15-1B地块

(72)发明人 孙克武 戴光群

(74)专利代理机构 北京科家知识产权代理事务所(普通合伙) 11427
代理人 宫建华

(51)Int.Cl.
A45C 11/20(2006.01)

权利要求书1页 说明书3页 附图2页

(54)实用新型名称

一种食品餐盒结构

(57)摘要

本实用新型公开了一种食品餐盒结构，包括餐盒固定框，所述餐盒固定框内部活动嵌设有餐盒滑动盖，所述餐盒滑动盖一端固定连接有滑动盖把手，所述餐盒固定框下方活动连接有餐盒短侧板，所述餐盒短侧板一端设置有餐盒长侧板，所述餐盒短侧板一端固定连接有短侧板密封条，所述餐盒长侧板一端固定连接有长侧板密封条。本实用新型通过设置转动连接餐盒固定底座上的餐盒短侧板和餐盒长侧板，在不使用时，可将餐盒固定框取下，餐盒短侧板和餐盒长侧板可向四周放倒，变为不占空间的平板结构，便于收纳，通过设置短侧板密封条和长侧板密封条能够在使用时起到密封效果，通过设置餐盒盖滑槽，能够方便的将餐盒滑动盖插入封闭餐盒整体，使用方便。

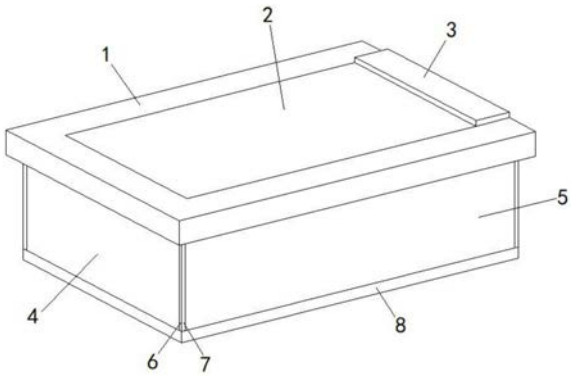

CN 213820169 U

1.一种食品餐盒结构,其特征在于:包括餐盒固定框(1),所述餐盒固定框(1)内部活动嵌设有餐盒滑动盖(2),所述餐盒滑动盖(2)一端固定连接有滑动盖把手(3),所述餐盒固定框(1)下方活动连接有餐盒短侧板(4),所述餐盒短侧板(4)一端设置有餐盒长侧板(5),所述餐盒短侧板(4)一端固定连接有短侧板密封条(6),所述餐盒长侧板(5)一端固定连接有长侧板密封条(7),所述餐盒长侧板(5)下方设置有餐盒固定底座(8),所述餐盒固定框(1)内侧一端开设有餐盒盖滑槽(9),所述餐盒固定框(1)一端固定连接有固定框矮框(10)。

2.根据权利要求1所述的一种食品餐盒结构,其特征在于:所述餐盒固定框(1)下方外侧设置有固定框外框(11),所述餐盒固定框(1)下方内侧设置有固定框内框(12)。

3.根据权利要求1所述的一种食品餐盒结构,其特征在于:所述餐盒盖滑槽(9)数量设置有两组,所述餐盒滑动盖(2)两端嵌入所述两端餐盒盖滑槽(9)内部滑动连接。

4.根据权利要求1所述的一种食品餐盒结构,其特征在于:所述餐盒短侧板(4)和所述餐盒长侧板(5)数量均设置有两组,且均转动连接于所述餐盒固定底座(8)之上。

5.根据权利要求1所述的一种食品餐盒结构,其特征在于:所述短侧板密封条(6)和长侧板密封条(7)数量均设置有多组,且均固定连接于所述餐盒短侧板(4)和所述餐盒长侧板(5)两端。

6.根据权利要求2所述的一种食品餐盒结构,其特征在于:所述固定框外框(11)和所述固定框内框(12)之间组成空腔结构与所述餐盒短侧板(4)和所述餐盒长侧板(5)的大小匹配。

7.根据权利要求1所述的一种食品餐盒结构,其特征在于:所述餐盒固定框(1)、所述餐盒短侧板(4)、餐盒长侧板(5)和餐盒固定底座(8)材质均为生物基塑料材质。

一种食品餐盒结构

技术领域

[0001] 本实用新型涉及餐盒技术领域，具体涉及一种食品餐盒结构。

背景技术

[0002] 塑料餐盒是为了便于方便我们外带食物而使用的由食品级塑料原料制成的塑料容器。它是我们日常生活中很常见的一种家用塑料制品，是外出野餐或远足不可或缺的塑料容器。塑料餐盒还有多种款式、尺寸可供选择。四方形塑料餐盒可以用来存放各种作料。长方形塑料餐盒易于存放有水分的食物，如水果、蔬菜和海鲜。圆形塑料餐盒则适合存放沙司、酱类和各种小菜。

[0003] 餐盒的前身是食盒，用以盛放食品、食具或其他礼物的，可提可挑的大盒子。食盒是旧时民间大量使用的盛放食物的用具，随着时代的发展和变迁，已经从今人的生活当中完全淡出，成为了古玩市场上的一项藏品。古时的士绅名流，出门访友，或参加诗社、文社的活动，与至交把酒言欢，常会事先准备一些肴食果品，作为助兴的下酒菜。初春时节，文人士夫出门踏青郊游，也会携带酒菜食物以备野餐。食盒就是专门盛放食物酒菜、便于携带行走的长形抬盒，有木、竹、珐琅、漆器等材质。餐盒是由食盒演变过来，随着社会的历史发展，食盒在人们生活中的职能已由更加轻便的餐盒所替代，但是现有的餐盒在使用时结构复杂，占用空间大，不易收纳。

实用新型内容

[0004] (一)要解决的技术问题

[0005] 为了克服现有技术不足，现提出一种食品餐盒结构，解决了现有的餐盒在使用时结构复杂，占用空间大，不易收纳的问题。

[0006] (二)技术方案

[0007] 本实用新型通过如下技术方案实现：本实用新型提出了一种食品餐盒结构，包括餐盒固定框，所述餐盒固定框内部活动嵌设有餐盒滑动盖，所述餐盒滑动盖一端固定连接有滑动盖把手，所述餐盒固定框下方活动连接有餐盒短侧板，所述餐盒短侧板一端设置有餐盒长侧板，所述餐盒短侧板一端固定连接有短侧板密封条，所述餐盒长侧板一端固定连接有长侧板密封条，所述餐盒长侧板下方设置有餐盒固定底座，所述餐盒固定框内侧一端开设有餐盒盖滑槽，所述餐盒固定框一端固定连接有固定框矮框。

[0008] 进一步的，所述餐盒固定框下方外侧设置有固定框外框，所述餐盒固定框下方内侧设置有固定框内框。

[0009] 通过采用上述技术方案，可以使餐盒固定框能够固定下方餐盒短侧板和餐盒长侧板。

[0010] 进一步的，所述餐盒盖滑槽数量设置有两组，所述餐盒滑动盖两端嵌入所述两端餐盒盖滑槽内部滑动连接。

[0011] 通过采用上述技术方案，可以方便插入餐盒滑动盖。

[0012] 进一步的，所述餐盒短侧板和所述餐盒长侧板数量均设置有两组，且均转动连接于所述餐盒固定底座之上。

[0013] 通过采用上述技术方案，可以组成餐盒整体。

[0014] 进一步的，所述短侧板密封条和长侧板密封条数量均设置有多组，且均固定连接于所述餐盒短侧板和所述餐盒长侧板两端。

[0015] 通过采用上述技术方案，可以起到密封效果。

[0016] 进一步的，所述固定框外框和所述固定框内框之间组成空腔结构与所述餐盒短侧板和所述餐盒长侧板的大小匹配。

[0017] 通过采用上述技术方案，可以使餐盒固定框能够固定下方餐盒短侧板和餐盒长侧板。

[0018] 进一步的，所述餐盒固定框、所述餐盒短侧板、餐盒长侧板和餐盒固定底座材质均为生物基塑料材质。

[0019] 通过采用上述技术方案，生物基塑料材质在自然界中能够自我降解，绿色环保。

[0020] (三)有益效果

[0021] 本实用新型相对于现有技术，具有以下有益效果：

[0022] 1、为解决现有的问题，本实用新型通过设置转动连接餐盒固定底座上的餐盒短侧板和餐盒长侧板，在不使用时，可将餐盒固定框取下，餐盒短侧板和餐盒长侧板可向四周放倒，变为不占空间的平板结构，便于收纳，通过设置短侧板密封条和长侧板密封条能够在使用时起到密封效果，通过设置餐盒盖滑槽，能够方便的将餐盒滑动盖插入封闭餐盒整体，使用方便。

附图说明

[0023] 图1是本实用新型所述一种食品餐盒结构的结构示意图；

[0024] 图2是本实用新型所述一种食品餐盒结构中餐盒短侧板和餐盒长侧板的结构示意图；

[0025] 图3是本实用新型所述一种食品餐盒结构中餐盒固定框的结构示意图；

[0026] 图4是本实用新型所述一种食品餐盒结构中餐盒固定框的仰视结构示意图。

[0027] 附图标记说明如下：

[0028] 1、餐盒固定框；2、餐盒滑动盖；3、滑动盖把手；4、餐盒短侧板；5、餐盒长侧板；6、短侧板密封条；7、长侧板密封条；8、餐盒固定底座；9、餐盒盖滑槽；10、固定框矮框；11、固定框外框；12、固定框内框。

具体实施方式

[0029] 为了使本实用新型的目的、技术方案及优点更加清楚明白，以下结合附图及实施例，对本实用新型进行进一步详细说明。应当理解，此处所描述的具体实施例仅仅用以解释本实用新型，并不用于限定本实用新型。

[0030] 如图1-图4所示，本实施例中的一种食品餐盒结构，包括餐盒固定框1，所述餐盒固定框1内部活动嵌设有餐盒滑动盖2，所述餐盒滑动盖2一端固定连接有滑动盖把手3，所述餐盒固定框1下方活动连接有餐盒短侧板4，所述餐盒短侧板4一端设置有餐盒长侧板5，所

述餐盒短侧板4一端固定连接有短侧板密封条6，所述餐盒长侧板5一端固定连接有长侧板密封条7，所述短侧板密封条 6和长侧板密封条7数量均设置有多组，且均固定连接于所述餐盒短侧板4和所述餐盒长侧板5两端，所述餐盒长侧板5下方设置有餐盒固定底座8，所述餐盒短侧板4和所述餐盒长侧板5数量均设置有两组，且均转动连接于所述餐盒固定底座8之上，所述餐盒固定框1内侧一端开设有餐盒盖滑槽9，所述餐盒盖滑槽9数量设置有两组，所述餐盒滑动盖2两端嵌入所述两端餐盒盖滑槽9内部滑动连接，所述餐盒固定框1一端固定连接有固定框矮框10。

[0031] 如图4所示，本实施例中，所述餐盒固定框1下方外侧设置有固定框外框 11，所述餐盒固定框1下方内侧设置有固定框内框12，所述固定框外框11和所述固定框内框12之间组成空腔结构与所述餐盒短侧板4和所述餐盒长侧板5的大小匹配。

[0032] 本实施例的具体实施过程如下：使用时，将四周的餐盒短侧板4和餐盒长侧板5向上内部聚拢，其两端设置的短侧板密封条6和长侧板密封条7之间贴合起到密封效果，聚拢贴合后，将餐盒短侧板4和餐盒长侧板5扣入餐盒固定框1下方固定框外框11和固定框内框12组成的中间空腔中，即可将两组餐盒短侧板4和餐盒长侧板5之间彻底固定，此时可在其中放入饭菜，然后将餐盒滑动盖2两端插入餐盒盖滑槽9内，向另一端推动，将餐盒上部关闭密封即可使用，使用完毕清洗好后，可将餐盒固定框1拆卸，将四周的餐盒短侧板4和餐盒长侧板5向外放下即变成扁平的平板结构，可方便的收入背包手提包中携带。

[0033] 上面所述的实施例仅仅是对本实用新型的优选实施方式进行描述，并非对本实用新型的构思和范围进行限定。在不脱离本实用新型设计构思的前提下，本领域普通人员对本实用新型的技术方案做出的各种变型和改进，均应落入到本实用新型的保护范围，本实用新型请求保护的技术内容，已经全部记载在权利要求书中。

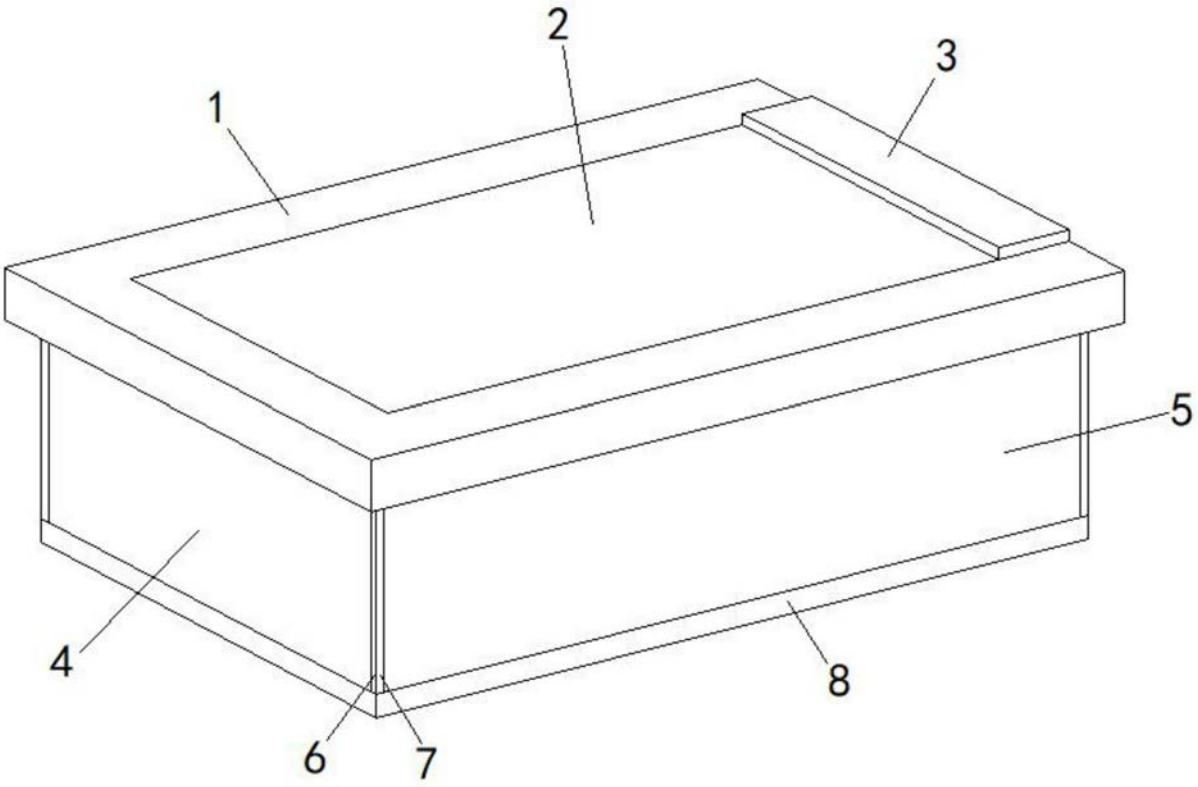

图1

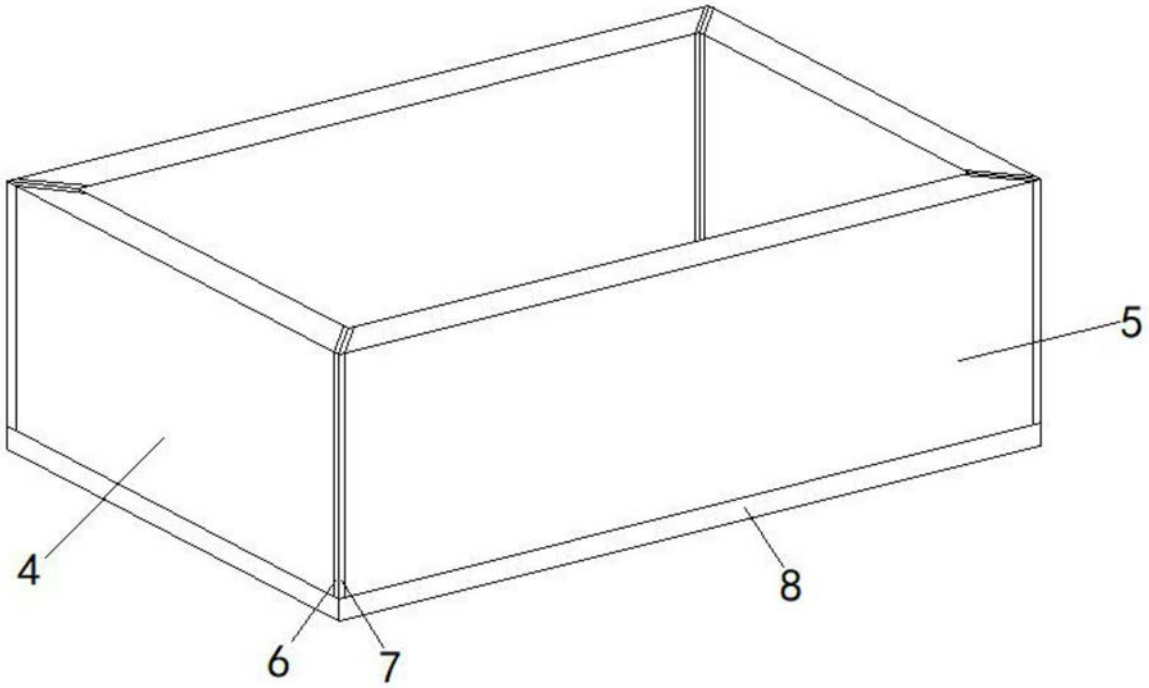

图2

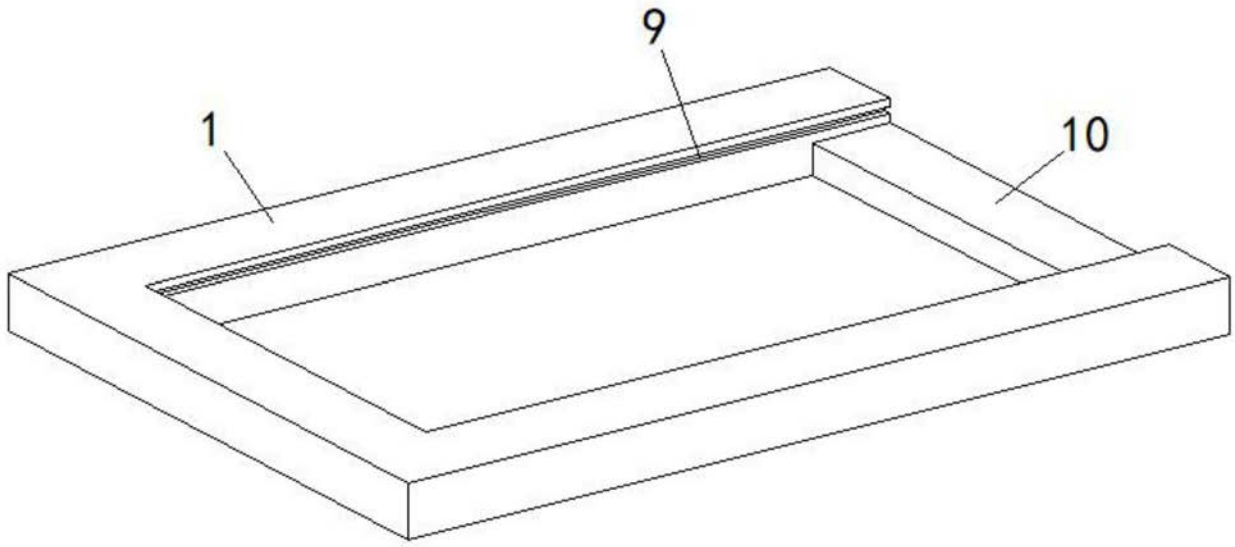

图3

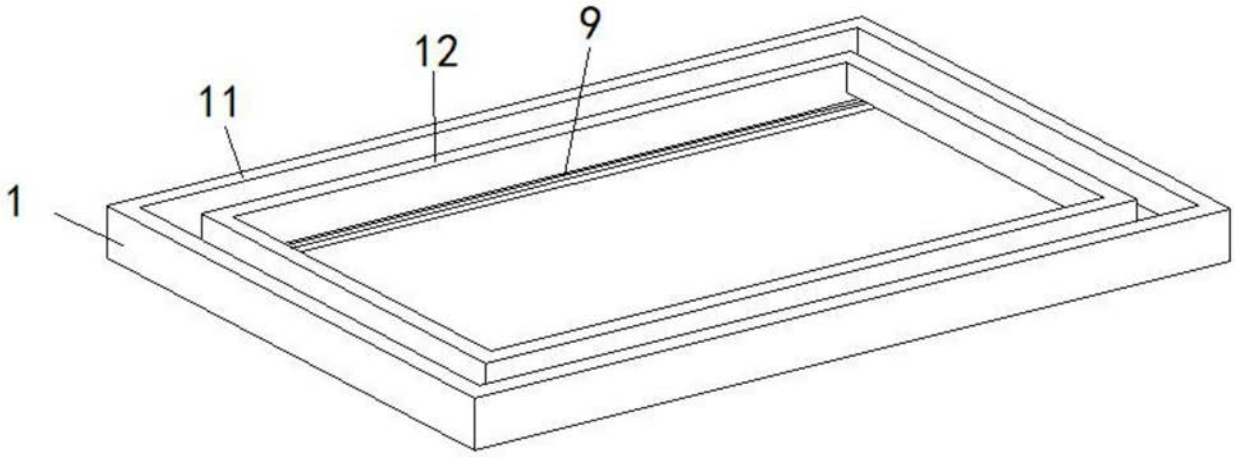

图4