(19)国家知识产权局

(12)实用新型专利

(10)授权公告号 CN 221753662 U
(45)授权公告日 2024.09.24

(21)申请号 202323581614.7

(22)申请日 2023.12.27

(73)专利权人 莫学斌
地址 537200 广西壮族自治区贵港市桂平市罗秀镇路凤村路房屯275号

(72)发明人 莫学斌

(74)专利代理机构 福州高新区全易维知识产权代理事务所(普通合伙) 35339
专利代理师 谢名海

(51)Int.Cl.
B05B 1/18(2006.01)
B05B 12/18(2018.01)
B05B 15/63(2018.01)

权利要求书1页 说明书3页 附图6页

(54)实用新型名称

一种中空花洒喷头

(57)摘要

本实用新型公开了一种中空花洒喷头,包括花洒主体、中空后盖、中间底座和出水喷洒部件,花洒主体包括一体成型的筒体和手柄,中空后盖设于筒体后端,中空后盖中设有中空后气道,中间底座设于筒体内的中部,出水喷洒部件设于筒体前端,中间底座包括中空环座、进水口和出水口,中空环座中设有中空中气道,进水口与设于手柄内腔中的滤芯中环套管的出水端密封相连,出水口与出水喷洒部件后端的入水口密封相连,出水喷洒部件中设有中空前气道,中空前气道、中空中气道与中空后气道连成一个贯通的气道整体。本实用新型中设置的中空贯通的气道能够在花洒使用时增加气流,花洒喷头整体结构新颖美观,喷洒部件整体握持感更加舒适,使用方便。

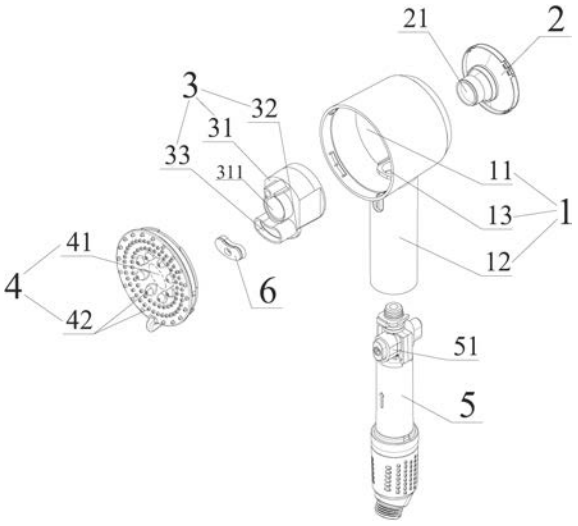

CN 221753662 U

1.一种中空花洒喷头,其特征在于:包括花洒主体(1)、中空后盖(2)、中间底座(3)和出水喷洒部件(4),所述花洒主体(1)包括一体成型的筒体(11)和手柄(12),所述中空后盖(2)设于所述筒体(11)后端,所述中空后盖(2)中设有中空后气道(21),所述中间底座(3)设于所述筒体(11)内的中部,所述出水喷洒部件(4)设于所述筒体(11)前端,所述中间底座(3)包括中空环座(31)、进水口(32)和出水口(33),所述中空环座(31)中设有中空中气道(311),所述进水口(32)与设于所述手柄(12)内腔中的滤芯中环套管(5)的出水端密封相连,所述出水口(33)与所述出水喷洒部件(4)后端的入水口密封相连,所述出水喷洒部件(4)中设有中空前气道(41),所述中空前气道(41)、中空中气道(311)与中空后气道(21)连成一个贯通的气道整体。

2.根据权利要求1所述的一种中空花洒喷头,其特征在于:所述出水口(33)中设有密封垫(6),所述密封垫(6)用于密封连接所述出水口(33)与所述出水喷洒部件(4)的入水口。

3.根据权利要求1或2所述的一种中空花洒喷头,其特征在于:所述出水喷洒部件(4)通过卡扣连接方式设于所述筒体(11)前端,所述出水喷洒部件(4)扣接在所述筒体(11)中后将所述中间底座(3)压紧,从而将所述出水口(33)与所述出水喷洒部件(4)后端的入水口压紧密封。

4.根据权利要求1或2所述的一种中空花洒喷头,其特征在于:所述出水喷洒部件(4)中设有出水挡位调节机构。

5.根据权利要求4所述的一种中空花洒喷头,其特征在于:所述出水喷洒部件(4)前端设有至少两种出水喷嘴(42),所述出水喷嘴(42)围绕所述中空前气道(41)环形布置。

6.根据权利要求1所述的一种中空花洒喷头,其特征在于:所述筒体(11)和手柄(12)连接部设有安装过孔(13),所述滤芯中环套管(5)的出水端从安装过孔(13)中穿过后再与所述进水口(32)密封相连。

7.根据权利要求6所述的一种中空花洒喷头,其特征在于:所述滤芯中环套管(5)的出水端上设有密封圈。

8.根据权利要求6所述的一种中空花洒喷头,其特征在于:所述滤芯中环套管(5)内设有可更换的过滤棉芯,所述滤芯中环套管(5)中设有止水阀(51),所述手柄(12)上设有与所述止水阀(51)对应的操作按键。

9.根据权利要求1所述的一种中空花洒喷头,其特征在于:所述筒体(11)后端的所述花洒主体(1)中设有安装环槽(14),所述中空后盖(2)设于安装环槽(14)中。

10.根据权利要求9所述的一种中空花洒喷头,其特征在于:所述中空后盖(2)通过卡扣连接方式设于所述安装环槽(14)中。

一种中空花洒喷头

技术领域

[0001] 本实用新型涉及卫浴花洒技术领域,尤其涉及一种中空花洒喷头。

背景技术

[0002] 花洒是人们日常淋浴清洁中不可缺少的卫浴设备,其中的手持花洒既能固定置于支架中使用,也能够握在手中随意冲淋,使用非常方便。随着手持花洒的不断创新,手持花洒的种类也越来越多,但市面上常见的手持花洒结构如专利公开号为CN1371761A、专利名称为《有密封垫块和花洒胶圈的淋浴喷头》的中国专利申请所示,淋浴喷头由手柄、进水器、喷洒部件、调节环等组成。这种手持花洒的喷洒部件通常为扁平结构,喷洒部件整体较轻,整体结构不够新颖美观,而且在手持使用时握感体验稍差,需要进一步改进。

实用新型内容

[0003] 为了解决上述问题,本实用新型的目的在于提供一种中空花洒喷头,在花洒中设置模块化结构的中间底座和出水喷洒部件,并且在花洒中设置中空贯通的气道,花洒喷头整体结构新颖美观,喷洒部件整体握持感更加舒适,使用方便。

[0004] 为实现上述目的,本实用新型采用以下技术方案:

[0005] 一种中空花洒喷头,包括花洒主体、中空后盖、中间底座和出水喷洒部件,所述花洒主体包括一体成型的筒体和手柄,所述中空后盖设于所述筒体后端,所述中空后盖中设有中空后气道,所述中间底座设于所述筒体内的中部,所述出水喷洒部件设于所述筒体前端,所述中间底座包括中空环座、进水口和出水口,所述中空环座中设有中空中气道,所述进水口与设于所述手柄内腔中的滤芯中环套管的出水端密封相连,所述出水口与所述出水喷洒部件后端的入水口密封相连,所述出水喷洒部件中设有中空前气道,所述中空前气道、中空中气道与中空后气道连成一个贯通的气道整体。

[0006] 作为进一步的改进,所述出水口中设有密封垫,所述密封垫用于密封连接所述出水口与所述出水喷洒部件的入水口。

[0007] 作为进一步的改进,所述出水喷洒部件通过卡扣连接方式设于所述筒体前端,所述出水喷洒部件扣接在所述筒体中后将所述中间底座压紧,从而将所述出水口与所述出水喷洒部件后端的入水口压紧密封。

[0008] 作为进一步的改进,所述出水喷洒部件中设有出水挡位调节机构。

[0009] 作为进一步的改进,所述出水喷洒部件前端设有至少两种出水喷嘴,所述出水喷嘴围绕所述中空前气道环形布置。

[0010] 作为进一步的改进,所述筒体和手柄连接部设有安装过孔,所述滤芯中环套管的出水端从安装过孔中穿过后再与所述进水口密封相连。

[0011] 作为进一步的改进,所述滤芯中环套管的出水端上设有密封圈。

[0012] 作为进一步的改进,所述滤芯中环套管内设有可更换的过滤棉芯,所述滤芯中环套管中设有止水阀,所述手柄上设有与所述止水阀对应的操作按键。

[0013] 作为进一步的改进,所述筒体后端的所述花洒主体中设有安装环槽,所述中空后盖设于安装环槽中。

[0014] 作为进一步的改进,所述中空后盖通过卡扣连接方式设于所述安装环槽中。

[0015] 本实用新型具有如下有益效果:

[0016] 1、本实用新型通过在花洒中设置模块化结构的中间底座和出水喷洒部件,并且在花洒中设置中空贯通的气道,中空贯通的气道能够在花洒出水时增加气流,花洒喷头整体结构新颖美观,喷洒部件整体握持感更加舒适,使用方便。

[0017] 2、本实用新型将花洒主体设计为一体成型的筒体和手柄,中空后盖、中间底座和出水喷洒部件为模块式扣接在筒体上,安装连接方便,安装后密封连接可靠。

[0018] 3、本实用新型中间底座设计巧妙,便于通过密封垫和出水喷洒部件快速连接;中间底座中再设置独立的中空气道,使花洒整体结构时尚灵动。

附图说明

[0019] 图1为本实用新型中空花洒喷头的立体示意图。

[0020] 图2为本实用新型中空花洒喷头的立体爆炸示意图。

[0021] 图3为本实用新型花洒主体的立体示意图。

[0022] 图4为本实用新型中空后盖的立体示意图。

[0023] 图5为本实用新型中间底座的立体示意图。

[0024] 图6为本实用新型出水喷洒部件的立体示意图。

[0025] 附图标记说明:

[0026] 1、花洒主体;11、筒体;12、手柄;13、安装过孔;14、安装环槽;2、中空后盖;21、中空后气道;3、中间底座;31、中空环座;311、中空中气道;32、进水口;33、出水口;4、出水喷洒部件;41、中空前气道;42、出水喷嘴;5、滤芯中环套管;51、止水阀;6、密封垫。

具体实施方式

[0027] 以下结合附图和具体实施例对本实用新型做进一步详细说明:

[0028] 参见图1-6所示,一种中空花洒喷头,包括花洒主体1、中空后盖2、中间底座3和出水喷洒部件4,所述花洒主体1包括一体成型的筒体11和手柄12,所述中空后盖2设于所述筒体11后端,所述中空后盖2中设有中空后气道21,所述中间底座3设于所述筒体11内的中部,所述出水喷洒部件4设于所述筒体11前端,所述中间底座3包括中空环座31、进水口32和出水口33,所述中空环座31中设有中空中气道311,所述进水口32与设于所述手柄12内腔中的滤芯中环套管5的出水端密封相连,所述出水口33与所述出水喷洒部件4后端的入水口密封相连,所述出水喷洒部件4中设有中空前气道41,所述中空前气道41、中空中气道311与中空后气道21连成一个贯通的气道整体。

[0029] 所述出水口33中设有密封垫6,所述密封垫6用于密封连接所述出水口33与所述出水喷洒部件4的入水口。所述出水喷洒部件4通过卡扣连接方式设于所述筒体11前端(出水喷洒部件4后端及筒体11前端内部分别设有便于卡扣连接的齿片卡扣结构),所述出水喷洒部件4扣接在所述筒体11中后将所述中间底座3压紧,从而将所述出水口33与所述出水喷洒部件4后端的入水口之间的密封垫6压紧密封。所述出水喷洒部件4中设有出水挡位调节机

构;出水挡位调节机构能够在一定角度范围往复转动,通过机构与内部调节水路相连,转动出水挡位调节机构能够实现出水挡位多功能切换。所述出水喷洒部件4前端设有至少两种出水喷嘴42,所述出水喷嘴42围绕所述中空前气道41环形布置,通过出水挡位调节机构能够调节组合不同的出水模式。

[0030] 所述筒体11和手柄12连接部设有安装过孔13,所述滤芯中环套管5的出水端从安装过孔13中穿过后再与所述进水口32密封相连。所述滤芯中环套管5的出水端上设有密封圈,所述滤芯中环套管5内设有可更换的过滤棉芯,所述滤芯中环套管5中设有止水阀51,所述手柄12上设有与所述止水阀51对应的开、关操作按键,通过止水键可以实现花洒的一键止水功能;滤芯中环套管5做成一个可拆卸的整体部件,只要将滤芯中环套管5的出水端插入中间底座3的进水口32就能够完成密封相连。

[0031] 所述筒体11后端的所述花洒主体1中设有安装环槽14,所述中空后盖2设于安装环槽14中;中空后盖2可根据需要喷各种颜色,进行外观装饰。所述中空后盖2通过卡扣连接方式设于所述安装环槽14中;卡扣连接免螺钉安装,安装快速便捷。

[0032] 以上所述仅为本实用新型的具体实施方式,并非因此限制本实用新型的专利范围,凡是利用本实用新型说明书及附图内容所作的等效结构变换,或直接或间接运用在其他相关的技术领域,均同理包括在本实用新型的专利保护范围内。

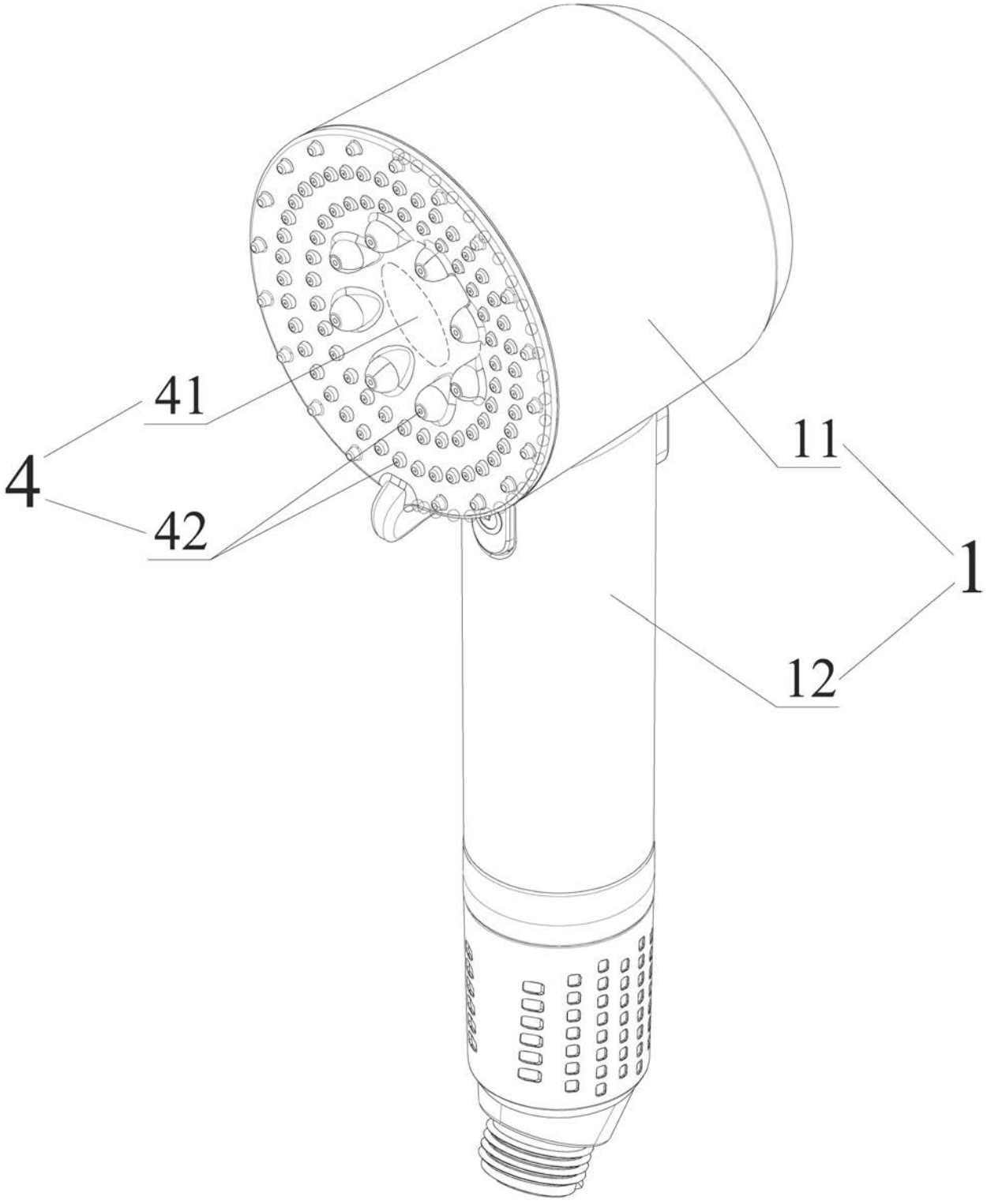

图 1

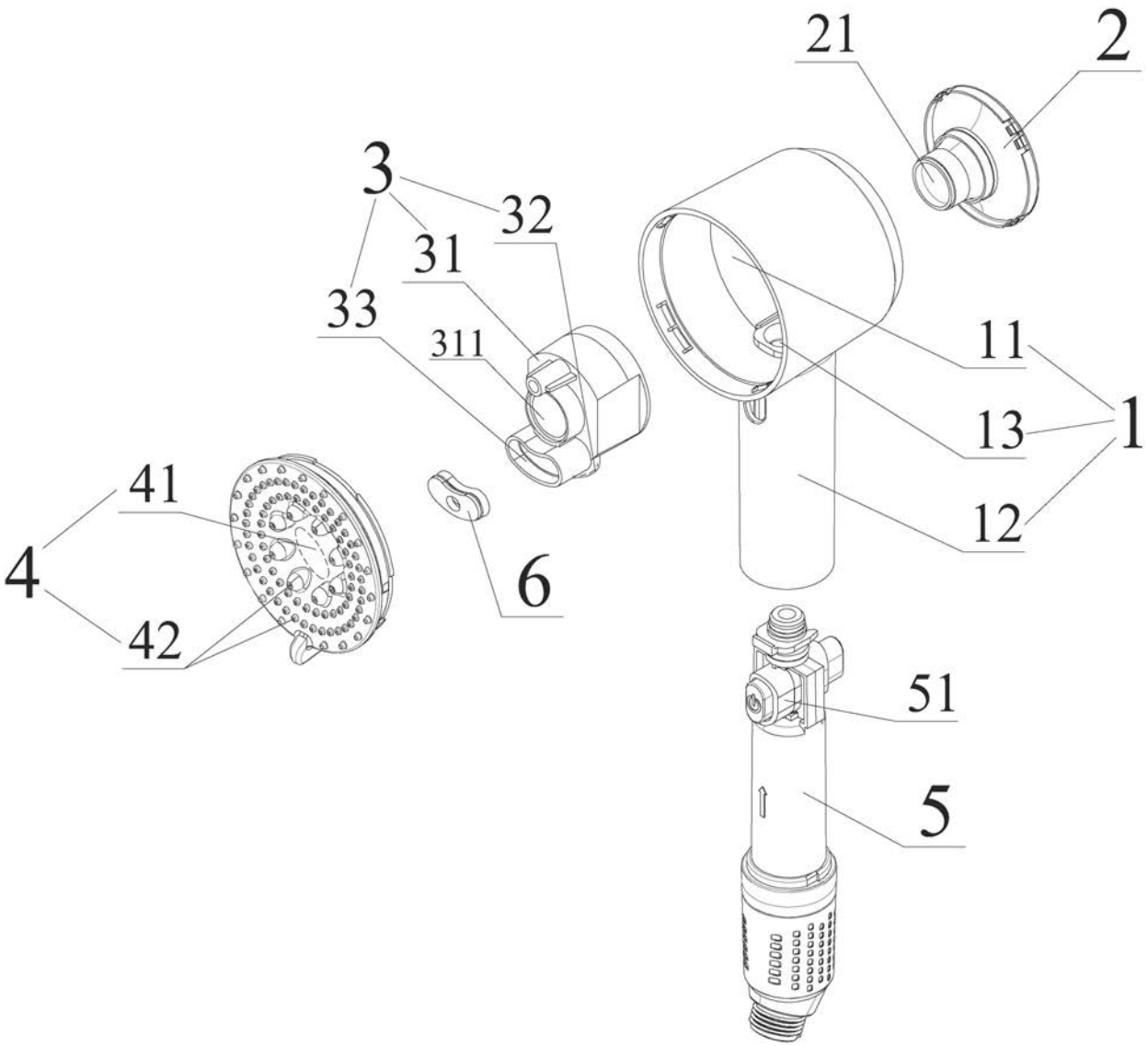

图 2

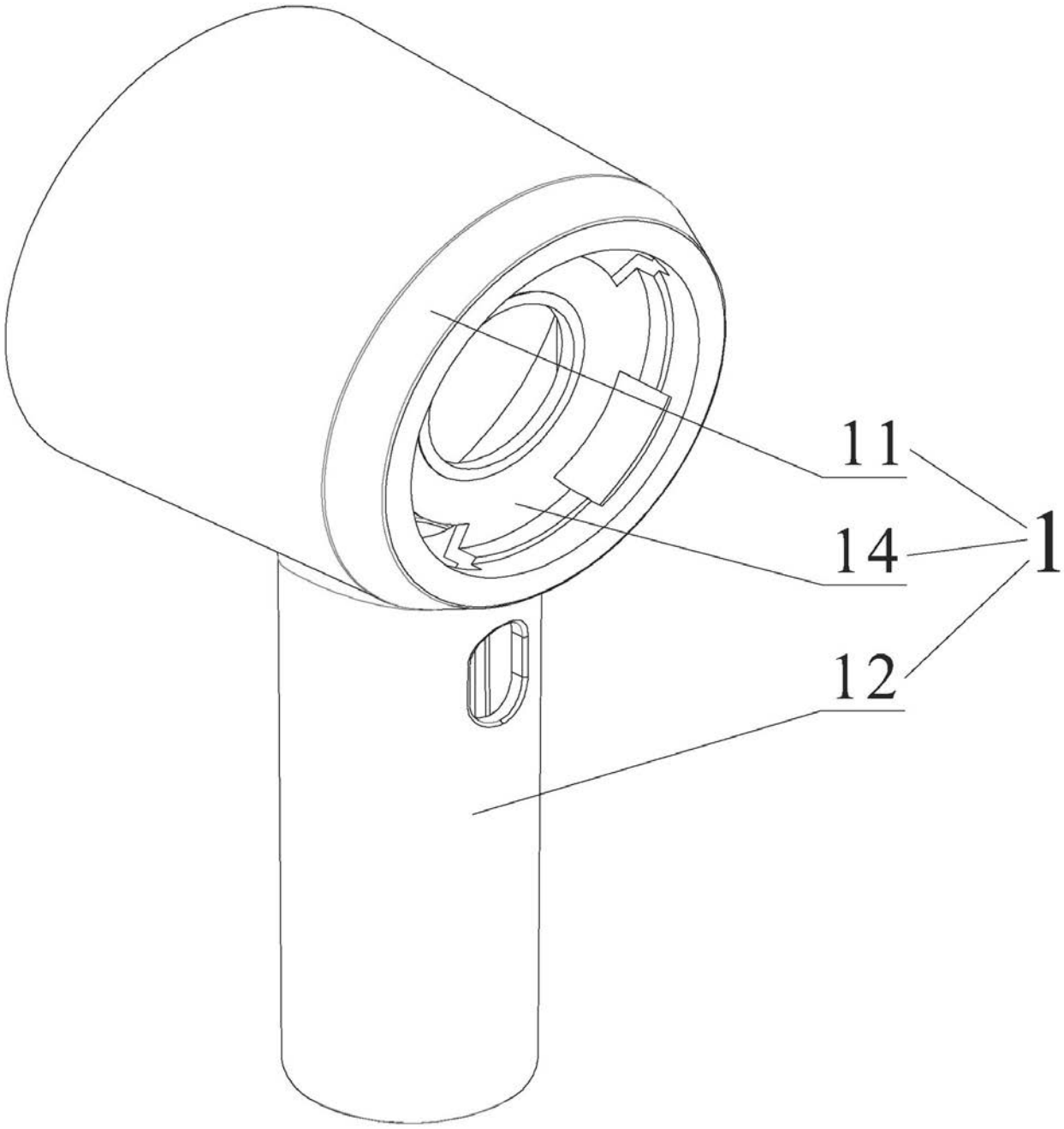

图 3

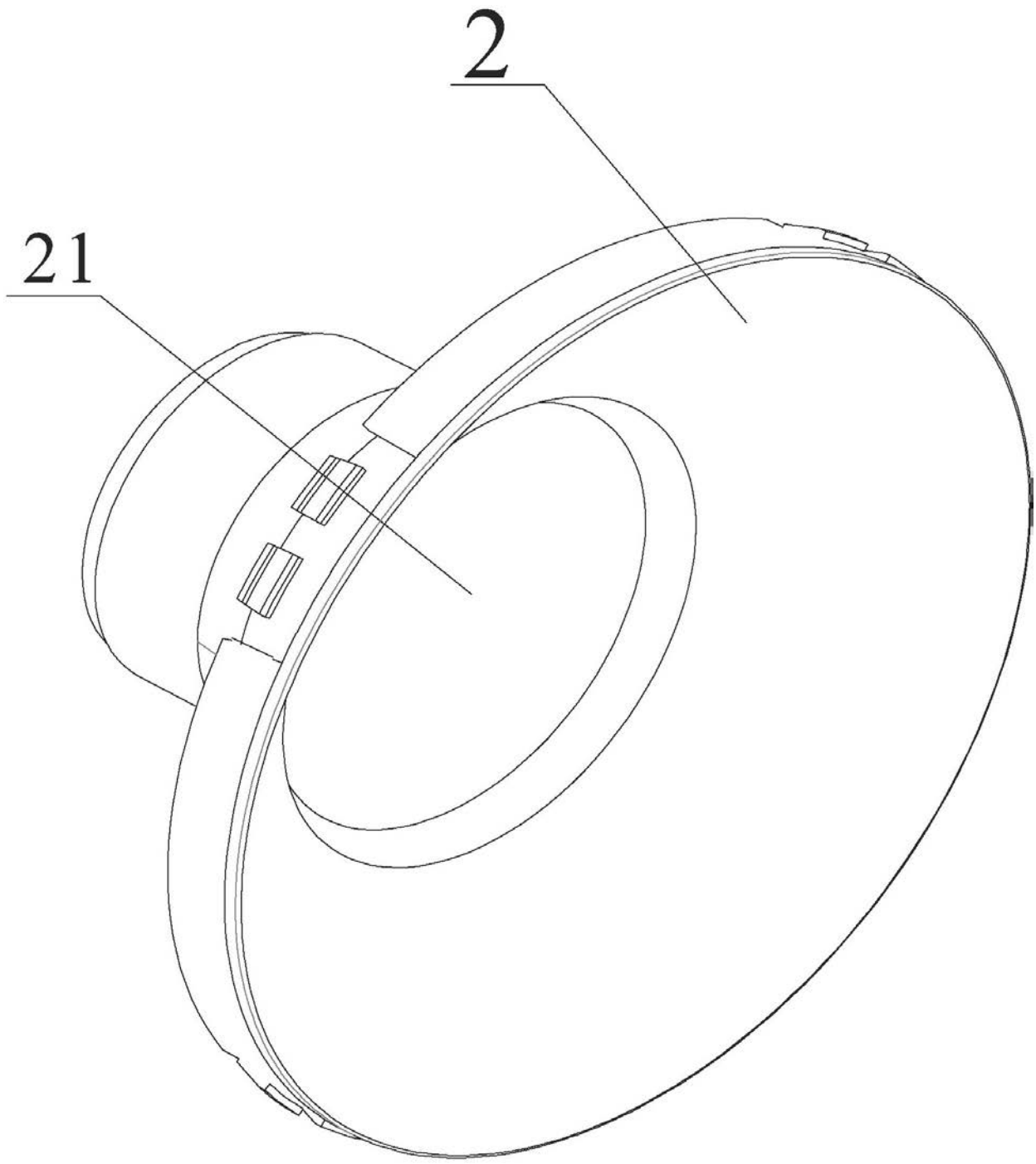

图 4

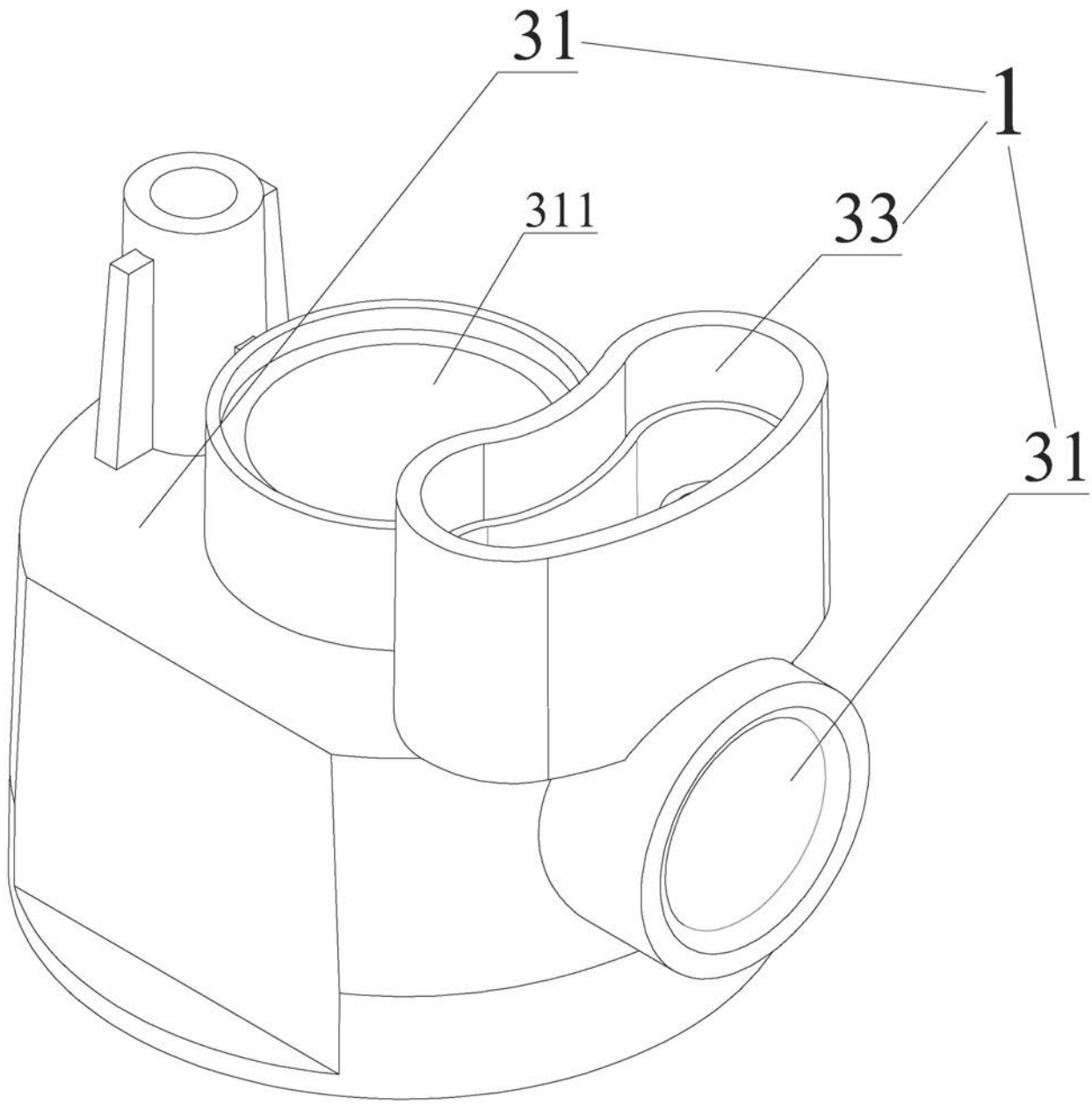

图 5

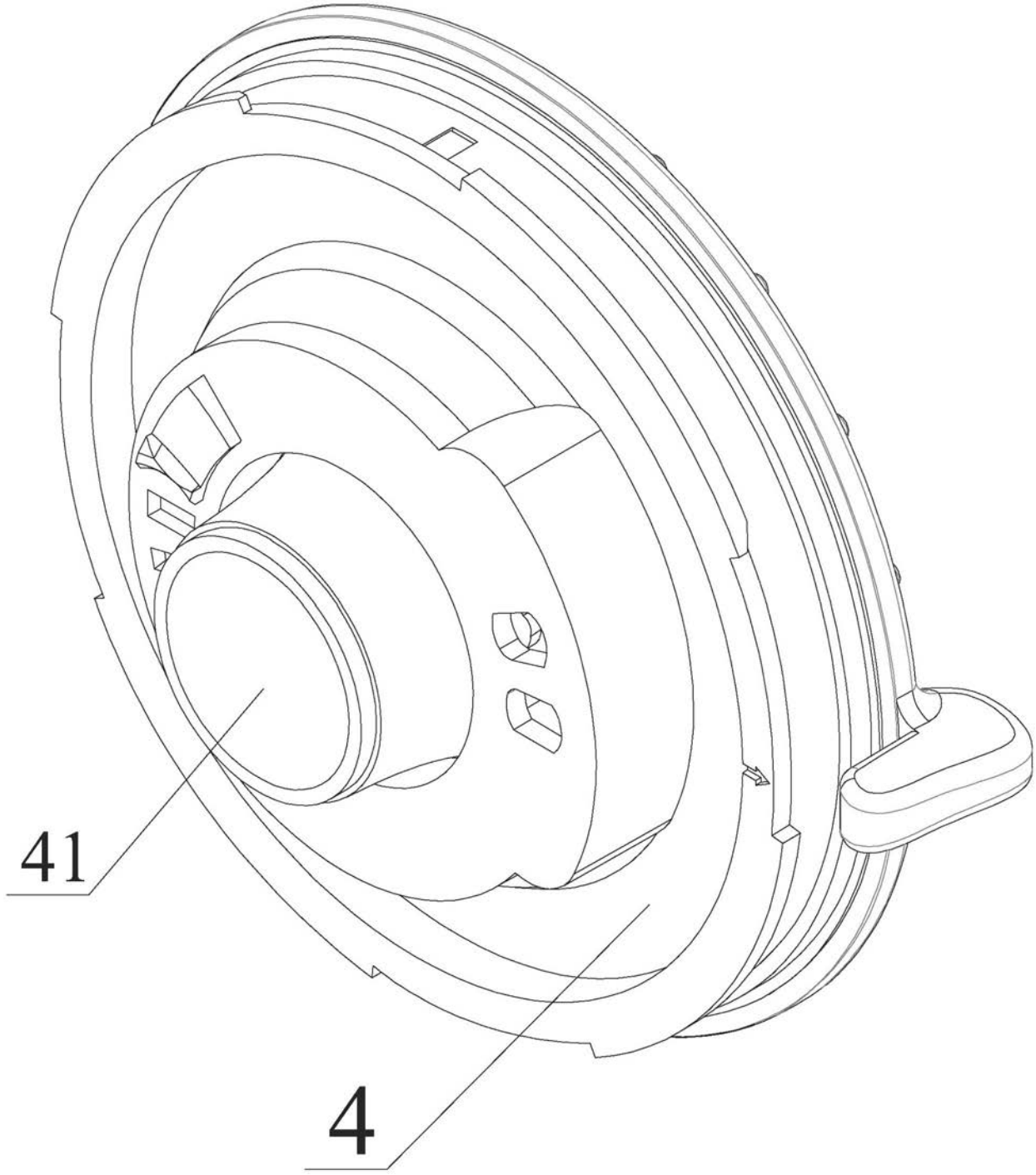

图 6