(19)中华人民共和国国家知识产权局

(12)实用新型专利

(10)授权公告号 CN 202717018 U
(45)授权公告日 2013.02.06

(21)申请号 201220400316.6

(22)申请日 2012.08.13

(73)专利权人 宁洪波
地址 250200 山东省济南市章丘市明水白云路40号(山东省章丘市第四中学)高一2班

(72)发明人 宁洪波

(74)专利代理机构 济南诚智商标专利事务所有限公司 37105
代理人 王汝银

(51)Int.Cl.
B63C 9/15(2006.01)
A41D 3/08(2006.01)

权利要求书 1 页 说明书 1 页 附图 1 页

(54)实用新型名称

一种多用救生圈

(57)摘要

一种多用救生圈，其结构包括气囊和出气阀，所述的气囊为扁平的长方体，出气阀设置在气囊的上端中部，所述的气囊的两端各连接一松紧带，两个松紧带外端对应两侧通过拉链连接。人们将该多用救生圈充气后放于腋下位置，将拉链闭合，游泳时可做为救生圈使用，上岸后可做为披肩保暖。且该救生圈紧绷在人们身上，可避免体形瘦小的人从救生圈内滑脱引起危险。

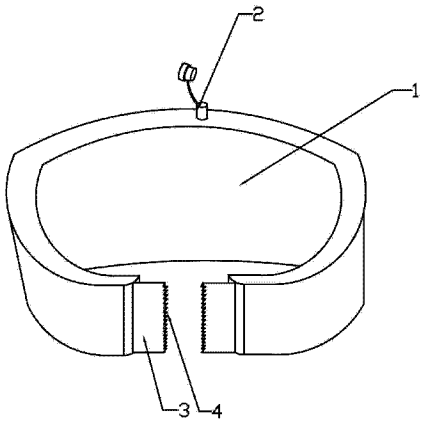

CN 202717018 U

1. 一种多用救生圈，包括气囊和出气阀，其特征是，所述的气囊为扁平的长方体，出气阀设置在气囊的上端中部，所述的气囊的两端各连接一松紧带，两个松紧带外端对应两侧通过拉链连接。

一种多用救生圈

技术领域

[0001] 本实用新型涉及一种救生圈，具体地说是一种多用救生圈。

背景技术

[0002] 游泳已经成为现代生活休闲中的一部分，很多人喜爱游泳，游泳技术较差的人游泳时需要带上救生圈，但传统救生圈在使用时无法紧紧地套在人体上，经常有体形瘦小的人从救生圈内滑脱导致危险发生，且传统救生圈功能较单一，无法满足人们更多地使用需求。

实用新型内容

[0003] 本实用新型的目的在于提供一种多用救生圈，该多用救生圈不仅可做为救生圈使用，还可做披肩使用。

[0004] 本实用新型解决其技术问题所采取的技术方案是：一种多用救生圈，其结构包括气囊和出气阀，所述的气囊为扁平的长方体，出气阀设置在气囊的上端中部，所述的气囊的两端各连接一松紧带，两个松紧带外端对应两侧通过拉链连接。

[0005] 本实用新型的有益效果是：人们将该多用救生圈充气后放于腋下位置，将拉链闭合，游泳时可做为救生圈使用，上岸后可做为披肩保暖。且该救生圈紧绷在人们身上，可避免体形瘦小的人从救生圈内滑脱引起危险。

附图说明

[0006] 图 1 为本实用新型的结构示意图。

[0007] 图中：1 气囊，2 出气阀，3 松紧带，4 拉链。

具体实施方式

[0008] 如图 1 所示。一种多用救生圈，其结构包括气囊 1 和出气阀 2，所述的气囊 2 为扁平的长方体，中部稍宽，两端较窄，出气阀 2 设置在气囊 1 的上端中部，所述的气囊 1 的两端各连接一松紧带 3，两个松紧带 3 外端对应两侧通过拉链 4 连接。松紧带 3 的弹性可使救生圈紧绷在人们身上。该多用救生圈可制成不同规格型号，以适应不同体重的人们使用。

[0009] 人们将该多用救生圈充气后放于腋下位置，将拉链闭合，游泳时可做为救生圈使用，上岸后可做为披肩保暖。且该救生圈紧绷在人们身上，可避免体形瘦小的人从救生圈内滑脱引起危险。

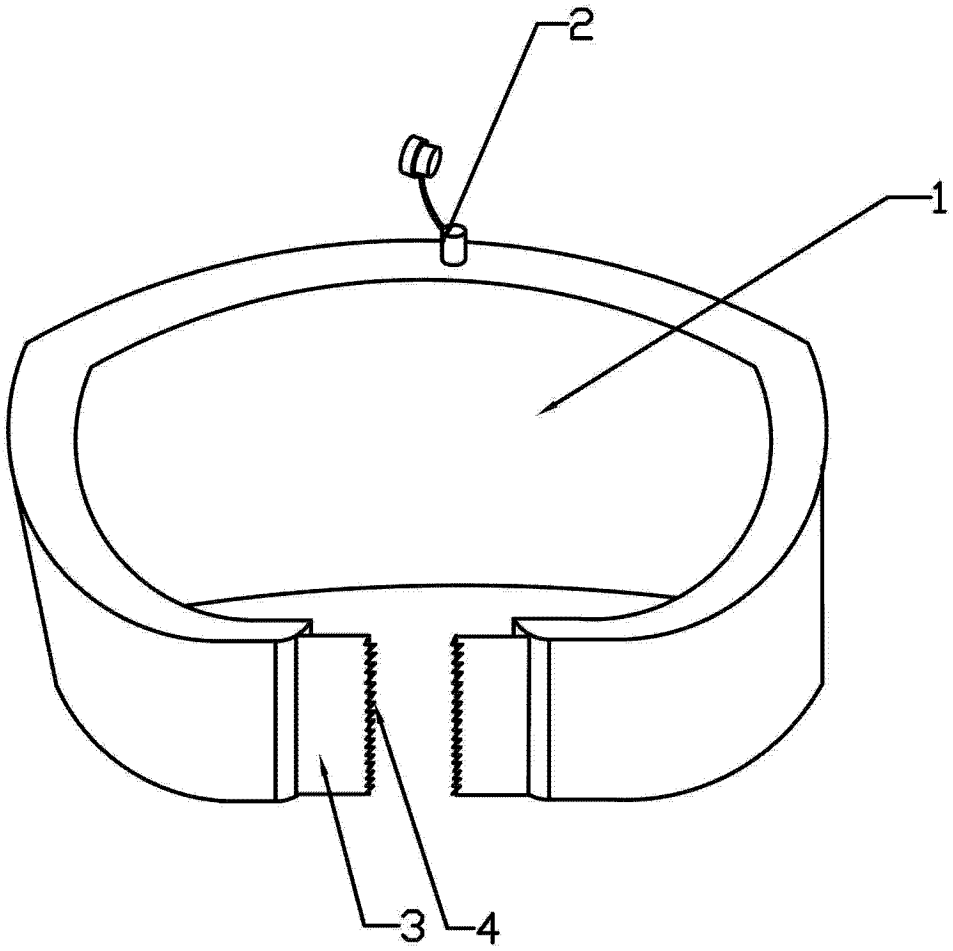

图 1