(19)中华人民共和国国家知识产权局

(12)实用新型专利

(10)授权公告号 CN 211383360 U
(45)授权公告日 2020.09.01

(21)申请号 201920698688.3

(22)申请日 2019.05.15

(73)专利权人 贺延苓
地址 253600 山东省德州市乐陵市郭家街道办事处郝家村72号

(72)发明人 贺延苓

(74)专利代理机构 北京中南长风知识产权代理事务所(普通合伙) 11674
代理人 周倩

(51)Int.Cl.
A61M 25/02(2006.01)

权利要求书1页 说明书3页 附图2页

(54)实用新型名称

一种PICC的固定保护网套

(57)摘要

本实用新型公开了医疗用品技术领域的一种PICC的固定保护网套，包括网套本体，所述网套本体呈中空状，所述网套本体的顶端和底端分别设有上固定圈和下固定圈，所述网套本体的内壁靠近上固定圈的一侧粘接有管头绑带，所述网套本体的外壁相对管头绑带的一侧缝纫连接有收纳兜，所述上固定圈的外壁位于管头绑带的下方设有保护部，通过采用网套本体将PICC管包裹贴在手臂上，能够对PICC辅助延长管导管进行固定，通过在网套本体上下端设置扁平状弹力绳，能够根据患者的手臂粗细，自动适应调节，管头绑带可对PICC管接头固定牢固，防止接头的滑动，而且管接头拿取方便，收纳兜可保存PICC管接头，功能性强。

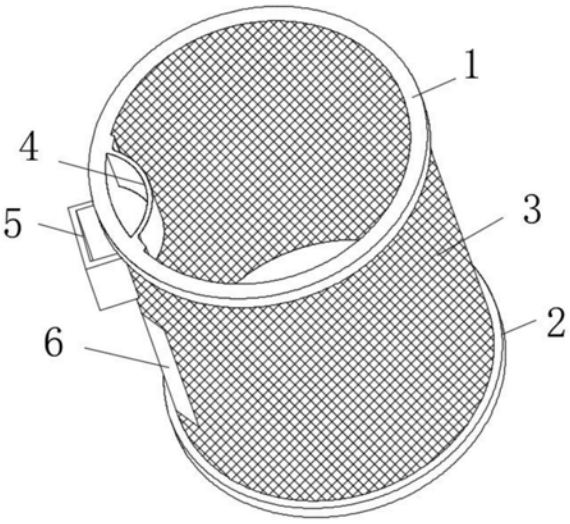

CN 211383360 U

1.一种PICC的固定保护网套,包括网套本体(3),其特征在于:所述网套本体(3)呈中空状,所述网套本体(3)的顶端和底端分别设有上固定圈(1)和下固定圈(2),所述网套本体(3)的内壁靠近上固定圈(1)的一侧粘接有管头绑带(4),所述网套本体(3)的外壁位于管头绑带(4)同侧处缝纫连接有收纳兜(5),且收纳兜(5)位于管头绑带(4)的下方,所述上固定圈(1)的外壁位于管头绑带(4)的下方设有保护部(6)。

2.根据权利要求1所述的一种PICC的固定保护网套,其特征在于:所述网套本体(3)和保护部(6)均采用PE透气膜复合无纺布面料。

3.根据权利要求1所述的一种PICC的固定保护网套,其特征在于:所述上固定圈(1)和下固定圈(2)均采用扁平状弹力绳。

4.根据权利要求1所述的一种PICC的固定保护网套,其特征在于:所述网套本体(3)的长度为8-16cm。

5.根据权利要求1所述的一种PICC的固定保护网套,其特征在于:所述网套本体(3)按照周向尺寸分为特大号、大号、中号、小号,其中特大号、大号、中号、小号网套本体(3)的周向长度分别为12cm、10cm、6cm、4cm。

一种PICC的固定保护网套

技术领域

[0001] 本实用新型涉及医疗用品技术领域，具体为一种PICC的固定保护网套。

背景技术

[0002] PICC，即经外周静脉穿刺置入中心静脉导管，其末端位于上腔静脉)是一种从上肢静脉导入且末端位于上腔静脉的静脉穿刺技术，具体操作方法是：经外周插入的中心静脉导管，是利用导管从外周手臂的静脉进行穿刺，导管直达靠近心脏的大静脉，避免化疗药物、渗透压高的药物等与手臂静脉的直接接触，加上大静脉的血流速度很快，可以迅速冲稀药物，防治药物对血管的刺激，因此能够有效保护上肢静脉，减少静脉炎的发生，减轻患者的疼痛，提高患者的生命质量。该技术已广泛应用于临床，是安全、有效的静脉置管技术，也是护士的一项操作技术。

[0003] PICC导管置入后的导管维护非常重要，这关系到PICC并发症的发生。如果PICC固定位置不佳，容易导致各种并发症：如出血/血肿、机械性静脉炎、感染、导管断裂但是透气性差，固定后观察不到穿刺点及不能固定PICC辅助延长管，且使用不很方便，而且PICC接头固定在内部不易拿取、更换，而固定PICC辅助延长管是通过使用胶布粘贴在手臂上，同时为了保护PICC辅助延长管头暴露而使用纱布缠绕，由于胶布透气性差，容易造成医源性皮肤损伤，而且再加上PICC辅助延长管需要留置的时间较长，需要反复更换胶布，增加了成本。

[0004] 基于此，本实用新型设计了一种PICC的固定保护网套，以解决上述问题。

实用新型内容

[0005] 本实用新型的目的在于提供一种能够对PICC辅助延长管导管进行固定，能够根据患者的手臂粗细，自动适应调节，管接头拿取方便，透气性好，提高透气性好的PICC的固定保护网套，以解决上述背景技术中提出的问题。

[0006] 为实现上述目的，本实用新型提供如下技术方案：一种PICC的固定保护网套，包括网套本体，所述网套本体呈中空状，所述网套本体的顶端和底端分别设有上固定圈和下固定圈，所述网套本体的内壁靠近上固定圈的一侧粘接有管头绑带，所述网套本体的外壁位于管头绑带同侧处缝纫连接有收纳兜，且收纳兜位于管头绑带的下方，所述上固定圈的外壁位于管头绑带的下方设有保护部。

[0007] 优选的，所述网套本体和保护部均采用PE透气膜复合无纺布面料。

[0008] 优选的，所述上固定圈和下固定圈均采用扁平状弹力绳。

[0009] 优选的，所述网套本体的长度为8-16cm。

[0010] 优选的，所述网套本体按照周向尺寸分为特大号、大号、中号、小号，其中特大号、大号、中号、小号网套本体的周向长度分别为12cm、10cm、6cm、4cm。

[0011] 与现有技术相比，本实用新型的有益效果是：

[0012] 1、通过采用网套本体将PICC管包裹贴在手臂上，不但能够对PICC辅助延长管导管进行固定，降低了医护人员的劳动强度和成本，而且采用PE透气膜复合无纺布面料能够不

仅透气性好、穿刺点暴露易观察，而且能够提高患者的舒适度；

[0013] 2、通过在网套本体上下端设置扁平状弹力绳，能够根据患者的手臂粗细，自动适应调节，能够很好的固定在患者的手臂上，而且不易上下滑动，而且能够适应不同患者的臂围大小；

[0014] 3、通过管头绑带可对PICC管接头固定牢固，防止接头的滑动，而且管接头拿取方便；

[0015] 4、通过增设收纳兜，可保存PICC管接头，功能性强，可靠性高，便于操作，拆卸方便。

附图说明

[0016] 为了更清楚地说明本实用新型实施例的技术方案，下面将对实施例描述所需要使用的附图作简单地介绍，显而易见地，下面描述中的附图仅仅是本实用新型的一些实施例，对于本领域普通技术人员来讲，在不付出创造性劳动的前提下，还可以根据这些附图获得其他的附图。

[0017] 图1为本实用新型结构示意图；

[0018] 图2为本实用新型后视图。

[0019] 附图中，各标号所代表的部件列表如下：

[0020] 1-上固定圈，2-下固定圈，3-网套本体，4-管头绑带，5-收纳兜，6-保护部。

具体实施方式

[0021] 下面将结合本实用新型实施例中的附图，对本实用新型实施例中的技术方案进行清楚、完整地描述，显然，所描述的实施例仅仅是本实用新型一部分实施例，而不是全部的实施例。基于本实用新型中的实施例，本领域普通技术人员在没有作出创造性劳动前提下所获得的所有其它实施例，都属于本实用新型保护的范围。

[0022] 请参阅图1-2，本实用新型提供一种技术方案：一种PICC的固定保护网套，包括网套本体3，所述网套本体3呈中空状，所述网套本体3的顶端和底端分别设有上固定圈1和下固定圈2，所述网套本体3的内壁靠近上固定圈1的一侧粘接有管头绑带4，所述网套本体3的外壁位于管头绑带4同侧处缝纫连接有收纳兜5，且收纳兜5位于管头绑带4的下方，所述上固定圈1的外壁位于管头绑带4的下方设有保护部6。

[0023] 其中，所述网套本体3和保护部6均采用PE透气膜复合无纺布面料，保护部6可粘接图案，以遮挡手臂上的PICC管，保护患者的隐私，采用PE透气膜复合无纺布面料能够不仅透气性好、穿刺点暴露易观察，而且能够患者的舒适度，所述上固定圈1和下固定圈2均采用扁平状弹力绳，能够根据患者的手臂粗细，自动适应调节，能够很好的固定在患者的手臂上，而且不易上下滑动，而且采用弹力绳为扁平状，能够避免弹力绳对患者的手臂勒坏，网套所述网套本体3的长度为8-16cm，所述网套本体3按照周向尺寸分为特大号、大号、中号、小号，其中特大号、大号、中号、小号网套本体3的周向长度分别为12cm、10cm、6cm、4cm，以此来适应不同患者的臂围大小。

[0024] 本实施例的一个具体应用为：通过网套本体3可以将PICC导管包裹紧贴在患者的手臂上，网套本体3采用PE透气膜复合无纺布面料，不仅透气性好、穿刺点暴露易观察，而且

能够提高患者的舒适度，同时，减少了使用胶布来粘贴PICC辅助延长管导管和手臂，而PICC管接头贯穿于管头绑带4内，固定牢固，不但减少了因保护辅助延长管头暴露而使用纱布缠绕在手臂上的方式，而且管接头拿取，大大简化了PICC导管相对手臂的固定，固定圈1和下固定圈2均采用扁平状弹力绳，能够根据患者的手臂粗细，自动适应调节，能够很好的固定在患者的手臂上，而且不易上下滑动，位于网套本体3上还设有收纳兜，可保存PICC管接头，功能性强，降低了医护人员的劳动强度和成本，也避免了使用胶布固定给患者带来的不适感，在网套本体1的作用下，能够保持PICC在手臂位置干燥、清洁，防止感染。

[0025] 在本说明书的描述中，参考术语“一个实施例”、“示例”、“具体示例”等的描述意指结合该实施例或示例描述的具体特征、结构、材料或者特点包含于本实用新型的至少一个实施例或示例中。在本说明书中，对上述术语的示意性表述不一定指的是相同的实施例或示例。而且，描述的具体特征、结构、材料或者特点可以在任何的一个或多个实施例或示例中以合适的方式结合。

[0026] 以上公开的本实用新型优选实施例只是用于帮助阐述本实用新型。优选实施例并没有详尽叙述所有的细节，也不限制该实用新型仅为所述的具体实施方式。显然，根据本说明书的内容，可作很多的修改和变化。本说明书选取并具体描述这些实施例，是为了更好地解释本实用新型的原理和实际应用，从而使所属技术领域技术人员能很好地理解和利用本实用新型。本实用新型仅受权利要求书及其全部范围和等效物的限制。

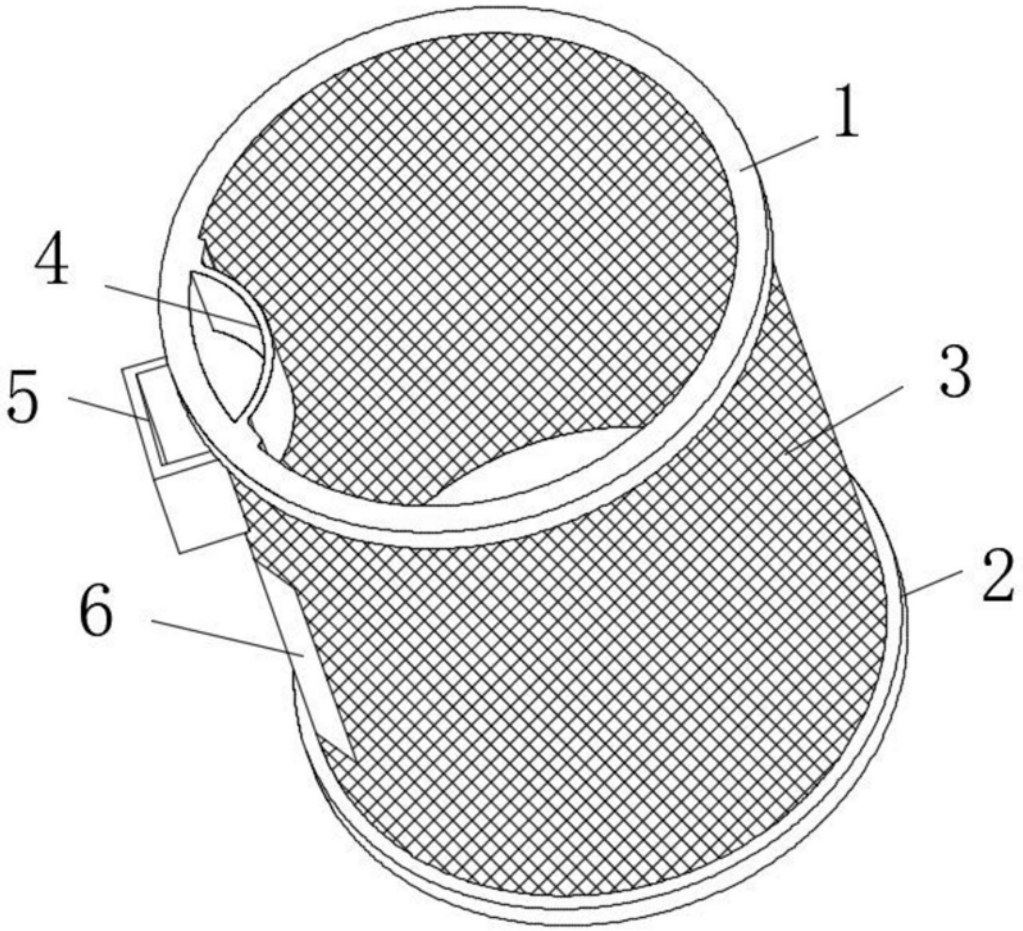

图1

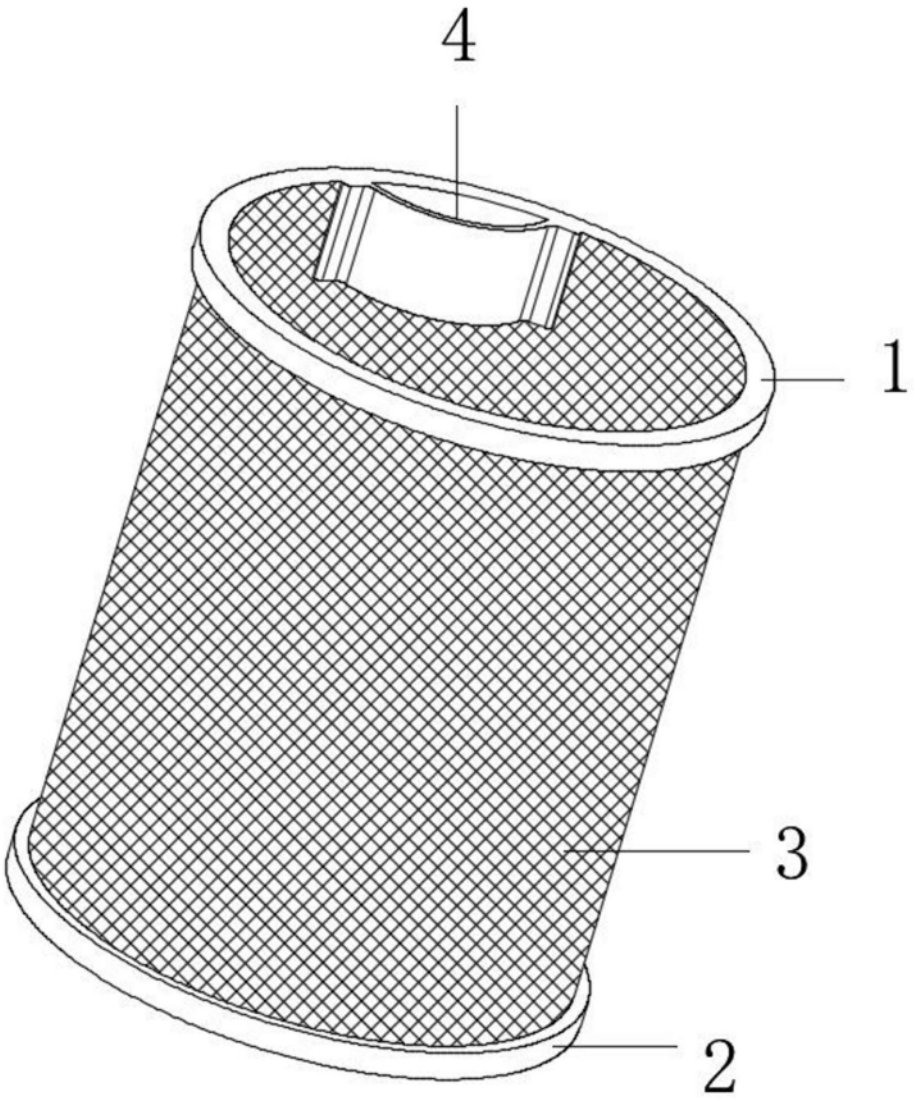

图2