(19) 대한민국특허청(KR)
(12) 공개특허공보(A)

(51) Int. Cl.[5]
G09F 9/00

(11) 공개번호 특1992-0003231
(43) 공개일자 1992년02월29일

(21) 출원번호 특1991-0011142
(22) 출원일자 1991년07월02일

(30) 우선권주장 9001528 1990년07월05일 네덜란드(NL)

(71) 출원인 엔.브이.필립스 글로아이람펜파브리켄 프레데릭 얀 스미트
네델란드왕국, 아인드호펜, 그로네보드세베그 1

(72) 발명자 게사르두스 게고리우스 페트루스 판 고르콤
네델란드왕국, 아인드호펜, 그로네보드세베그 1
페트루스 후베르투스 프란시스쿠스 트롬페나르스
네델란드왕국, 아인드호펜, 그로네보드세베그 1
시베 트예르크 데 쯔바르트
네델란드왕국, 아인드호펜, 그로네보드세베그 1
니콜라스 람베르트
네델란드왕국, 아인드호펜, 그로네보드세베그 1

(74) 대리인 이병호, 최달용

심사청구 : 없음

(54) 얇은 형태의 화상 표시 장치

요약

내용 없음

대표도

도1

명세서

[발명의 명칭]

얇은 형태의 화상 표시 장치

[도면의 간단한 설명]

제1도는 본 발명의 구성 요소가 일정 비율로 도시되지 않은 본 발명에 따른 화상 표시 장치의 구성부의 부분적으로 절단한 개략 사시도,

제2도는 본 발명의 일반적인 동작을 설명하는 제1도 구조의 절단된 측면도,

제3도는 "수직" 단면을 따라서 제1도 구조에서 사용되는 특정 전자 수송관의 동작을 도시하는 도면.

본 내용은 요부공개 건이므로 전문 내용을 수록하지 않았음

(57) 청구의 범위

청구항 1

투명면판의 내면이 픽셀로 이루어진 화상을 표시하는 발광 스트린으로 제공되는 투명면판과, 분할벽에 의해 면판에 접속되는 배면판을 가진 화상 표시 장치에 있어서, 상기 장치는 전자 생성용 다수의 병렬 소스와, 소스와 상호 작용하며 전자 전류 형태로 생성된 전자를 수송하기 적합한 2차 방출계수를 가진 전기 절연 재질의 벽을 가지는 국부 수송관과, 발광 스크린쪽으로 지향되는 소정의 추출 위치에서 그의 수송관에서 각 전자 전류를 끌어내는 제1의 선택적으로 여기 가능한 전극 수단으로 구성되며, 각 추출 위치는 수송관 및 발광 스크린 사이에 위치한 분배관 구조와 교통하며, 그 구조는 발광 스크린과 마주하는 벽의 각 추출 위치에 대한 최소 두개의 선택 애퍼튜어를 가지며, 제2의 선택적으로 여기 가능한 전극 수단은 선택된 애퍼튜어를 통해 분배관 구조로부터 전자를 끌어내기 위하여 선택 애퍼튜어와 결합되고, 또한 전극 수단은 픽셀로 이루어진 화상을 생성하기 위하여 선택된 애퍼튜어에서 끌어내어진 전자를 발

광 스크린으로 지향하는 것을 특징으로 하는 화상 표시 장치.

청구항 2

제1항에 있어서, 인접 수송관의 추출 위치는 수송관에 횡으로 확장하는 평행선을 따라 배열되는 것을 특징으로 하는 화상 표시 장치.

청구항 3

제1항에 있어서, 제2의 선택적으로 여기 가능한 전극 수단은 순차적으로 라인 배열된 서브 전극으로 이루어지며, 분배관 구조물의 대응 선택 애퍼튜어와 연관된 서브 전극은 병렬 배열로 전기 접속되는 것을 특징으로 하는 화상 표시 장치.

청구항 4

제1항에 있어서, 진공 앤벨로프내에서 발광 스크린과 마주하는 분배관 구조물의 벽이 스페이서에 의하여 투명면판과 이격되는 것을 특징으로 하는 화상 표시 장치.

청구항 5

제4항에 있어서, 상기 스페이서는 투명면판에 횡으로 확장하는 상호 평행벽의 체계로 이루어지는 것을 특징으로 하는 화상 표시 장치.

청구항 6

제4항에 있어서, 상기 스페이서가 분배관의 추출 애퍼튜어와 일렬인 다수의 애퍼튜어로 제공된 플레이트로 이루어지는 것을 특징으로 하는 화상 표시 장치.

청구항 7

제2항에 있어서, 인접 수송관의 추출 위치가 배열된 다수의 평행선은 표시되는 화상의 라인수에 대응하며, 추출 위치당 선택 애퍼튜어의 수는 발광 스크린상의 상이한 인광 물질의 수에 대응하고, 추출 위치당 선택 애퍼튜어는 인광 물질 배열에 따라서 발광 스크린상에 배열되는 것을 특징으로 하는 화상 표시 장치.

청구항 8

제2항에 있어서, 각 추출 위치는 최소 제1 및 제2애퍼튜어를 한정하며, 제1의 선택적으로 여기 가능한 전극 수단은 최소 제1애퍼튜어를 순차 라인으로 구동하는 서브 전극의 제1체계와 제2애퍼튜어를 순차 라인으로 구동하는 서브 전극의 제2체계로 이루어지는 것을 특징으로 하는 화상 표시 장치.

청구항 9

제1항에 있어서, 분배관의 구조는 다단계 선택을 실현하기 위한 최소 두개의 연속층으로 이루어지는 것을 특징으로 하는 화상 표시 장치.

※ 참고사항 : 최초출원 내용에 의하여 공개하는 것임.

도면

도면1

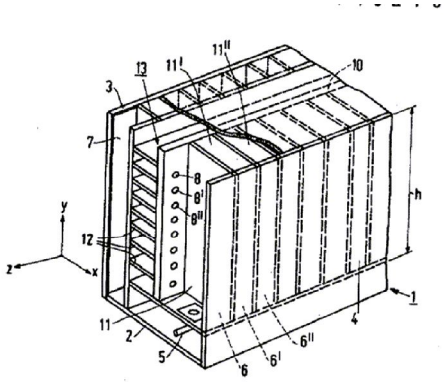

도면2

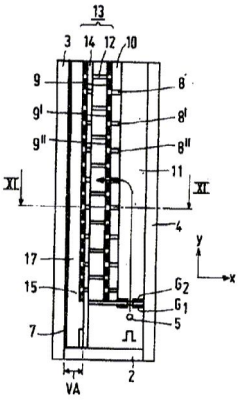
13
3
14
12
10
9
9'
9''
8
8'
8''
11
XI
XI
4
y
x
17
15
7
G2
G1
5
VA
2

도면3

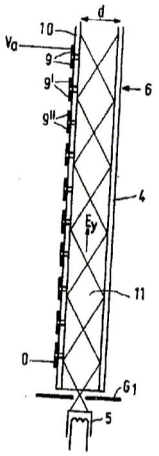
d
10
Va
9
9'
9''
6
4
Ey
11
0
G1
5