(19)中华人民共和国国家知识产权局

(12)实用新型专利

(10)授权公告号 CN 215291366 U
(45)授权公告日 2021.12.24

(21)申请号 202121412169.X

(22)申请日 2021.06.24

(73)专利权人 徐州敏祥商贸有限公司
地址 221200 江苏省徐州市睢宁经济开发区桃岚化工园纬一路19号

(72)发明人 汪玉娇

(51)Int.Cl.
E04G 7/08(2006.01)
E04G 7/06(2006.01)

权利要求书1页 说明书3页 附图2页

(54)实用新型名称

一种建筑施工用施工架的加固机构

(57)摘要

本实用新型公开了一种建筑施工用施工架的加固机构，涉及到加固机构领域，包括上连接块，所述上连接块的一侧设有下连接块，所述下连接块和所述上连接块相互靠近的一侧均开设有螺纹孔，两个所述螺纹孔内的内螺纹反向设置。本实用新型中，需要固定单个支架的支腿时，将固定部上的紧固螺栓和螺母进行拆卸，然后将两个U形小夹块分别对准两个第一支腿，然后将U形大夹块对准U形小夹块移动，利用紧固螺栓和螺母可以将U形大夹块和U形小夹块进行固定，且可以固定不同粗细的第一支腿，固定完成后，限位板将两个第一支腿连接起来，从而进行加固，且可以对不同距离的两个支架进行加固，且可以调节高度，满足不同高度的固定需求。

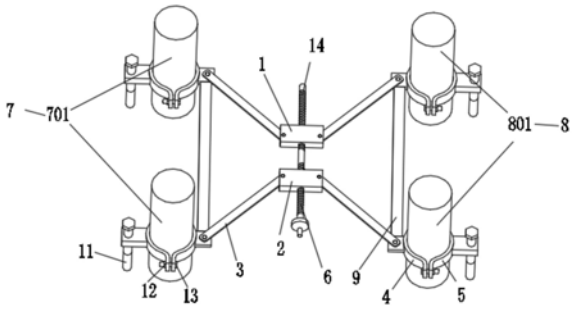

CN 215291366 U

1.一种建筑施工用施工架的加固机构，包括上连接块(1)，其特征在于：所述上连接块(1)的一侧设有下连接块(2)，所述下连接块(2)和所述上连接块(1)相互靠近的一侧均开设有螺纹孔，两个所述螺纹孔内的内螺纹反向设置，两个所述螺纹孔内分别螺纹孔有正丝杆(14)和反丝杆(6)，所述正丝杆(14)和所述反丝杆(6)相互固定连接，所述下连接块(2)和所述上连接块(1)的两侧均开设有转动槽，四个所述转动槽内均转动安装有限位杆(3)，四个所述限位杆(3)相互远离的一端均转动连接有限位板(9)，两个所述限位板(9)的一侧均安装有两个固定部。

2.根据权利要求1所述的一种建筑施工用施工架的加固机构，其特征在于：所述固定部包括固定安装于所述限位板(9)侧部的U形小夹块(4)，所述U形小夹块(4)的一侧设置有U形大夹块(5)。

3.根据权利要求2所述的一种建筑施工用施工架的加固机构，其特征在于：所述U形小夹块(4)和所述U形大夹块(5)相互靠近的一侧均开设有固定孔，相互靠近的两个所述固定孔内活动安装有同一个紧固螺栓(13)，所述紧固螺栓(13)螺接有螺母(12)。

4.根据权利要求3所述的一种建筑施工用施工架的加固机构，其特征在于：所述螺母(12)和所述紧固螺栓(13)相互靠近的一侧分别与所述U形小夹块(4)和所述U形大夹块(5)相接触。

5.根据权利要求2所述的一种建筑施工用施工架的加固机构，其特征在于：所述U形大夹块(5)的侧部固定安装有安装块，所述安装块的顶部开设有螺纹调节孔，所述螺纹调节孔内螺纹安装有螺纹调节栓(11)。

6.根据权利要求1所述的一种建筑施工用施工架的加固机构，其特征在于：所述上连接块(1)的两侧分别设置有第一支架(7)和第二支架(8)，所述第一支架(7)和所述第二支架(8)上分别设置有两个第一支腿(701)和两个第二支腿(801)，两个所述第一支腿(701)和两个所述第二支腿(801)分别位于四个固定部内。

7.根据权利要求1所述的一种建筑施工用施工架的加固机构，其特征在于：所述反丝杆(6)的一端固定安装有转盘，所述转盘的侧部固定安装有摇柄(10)。

一种建筑施工用施工架的加固机构

技术领域

[0001] 本实用新型涉及加固机构领域，特别涉及一种建筑施工用施工架的加固机构。

背景技术

[0002] 建筑施工架又称脚手架，脚手架是为了保证各施工过程顺利进行而搭设的工作平台，按搭设的位置分为外脚手架、里脚手架；按材料不同可分为木脚手架、竹脚手架、钢管脚手架；按构造形式分为立杆式脚手架、桥式脚手架、门式脚手架、悬吊式脚手架、挂式脚手架、挑式脚手架、爬式脚手架。

[0003] 目前建筑施工架在搭建的过程中，可能会由于结构之间的联系不够紧密，可能发生晃动，影响建筑施工架在使用时的安全性能，不能够对施工人员的安全做出保障，现有的加固机构一般只加固一个施工架，不能将两个施工架加固在一起，同时加固机构不能调节，因此，本申请公开了一种建筑施工用施工架的加固机构来满足需求。

实用新型内容

[0004] 本申请的目的在于提供一种建筑施工用施工架的加固机构，以解决上述背景技术中提出的问题。

[0005] 为实现上述目的，本申请提供如下技术方案：一种建筑施工用施工架的加固机构，包括上连接块，所述上连接块的一侧设有下连接块，所述下连接块和所述上连接块相互靠近的一侧均开设有螺纹孔，两个所述螺纹孔内的内螺纹反向设置，两个所述螺纹孔内分别螺纹孔有正丝杆和反丝杆，所述正丝杆和所述反丝杆相互固定连接，所述下连接块和所述上连接块的两侧均开设有转动槽，四个所述转动槽内均转动安装有限位杆，四个所述限位杆相互远离的一端均转动连接有限位板，两个所述限位板的一侧均安装有两个固定部。

[0006] 优选的，所述固定部包括固定安装于所述限位板侧部的U形小夹块，所述U形小夹块的一侧设置有U形大夹块。

[0007] 优选的，所述U形小夹块和所述U形大夹块相互靠近的一侧均开设有固定孔，相互靠近的两个所述固定孔内活动安装有同一个紧固螺栓，所述紧固螺栓螺接有螺母。

[0008] 优选的，所述螺母和所述紧固螺栓相互靠近的一侧分别与所述U形小夹块和所述U形大夹块相接触。

[0009] 优选的，所述U形大夹块的侧部固定安装有安装块，所述安装块的顶部开设有螺纹调节孔，所述螺纹调节孔内螺纹安装有螺纹调节栓。

[0010] 优选的，所述上连接块的两侧分别设置有第一支架和第二支架，所述第一支架和所述第二支架上分别设置有两个第一支腿和两个第二支腿，两个所述第一支腿和两个所述第二支腿分别位于四个固定部内。

[0011] 优选的，所述反丝杆的一端固定安装有转盘，所述转盘的侧部固定安装有摇柄。

[0012] 综上，本实用新型的技术效果和优点：

[0013] 1、本实用新型中，需要固定单个支架的支腿时，将固定部上的紧固螺栓和螺母进

行拆卸，然后将两个U形小夹块分别对准两个第一支腿，然后将U形大夹块对准U形小夹块移动，利用紧固螺栓和螺母可以将U形大夹块和U形小夹块进行固定，且可以固定不同粗细的第一支腿，固定完成后，限位板将两个第一支腿连接起来，从而进行加固。

[0014] 2、本实用新型中，需要将第二支架和第一支架进行加固时，将第一支架先固定后，转动摇柄即可使得两个固定部向第二支架靠近，当两个固定部与第二支架的两个支腿相接触时，此时通过固定部即可将第二支架的两个支腿进行固定，从而可以将两个支架进行固定，且可以对距离不同的两个支架进行固定，需要调节固定高度时，在固定前，首先转动螺纹调节栓即可使得螺纹调节栓移动，从而使得固定部的高度发生变化，满足不同高度的固定需求。

附图说明

[0015] 图1为本申请实施例中一种建筑施工用施工架的加固机构的立体结构示意图；

[0016] 图2为本申请实施例中一种建筑施工用施工架的加固机构的另一视角立体结构示意图；

[0017] 图3为本申请实施例中一种建筑施工用施工架的加固机构的俯视结构示意图；

[0018] 图4为图3中A处放大结构示意图。

[0019] 图中：1、上连接块；2、下连接块；3、限位杆；4、U形小夹块；5、U形大夹块；6、反丝杆；7、第一支架；701、第一支腿；8、第二支架；801、第二支腿；9、限位板；10、摇柄；11、螺纹调节栓；12、螺母；13、紧固螺栓；14、正丝杆。

具体实施方式

[0020] 下面将结合本实用新型实施例中的附图，对本实用新型实施例中的技术方案进行清楚、完整地描述，显然，所描述的实施例仅仅是本实用新型一部分实施例，而不是全部的实施例。基于本实用新型中的实施例，本领域普通技术人员在没有做出创造性劳动前提下所获得的所有其他实施例，都属于本实用新型保护的范围。

[0021] 实施例：参考图1-4所示的一种建筑施工用施工架的加固机构，包括上连接块1，上连接块1的一侧设有下连接块2，下连接块2和上连接块1相互靠近的一侧均开设有螺纹孔，两个螺纹孔内的内螺纹反向设置，两个螺纹孔内分别螺纹孔有正丝杆14和反丝杆6，正丝杆14和反丝杆6相互固定连接，下连接块2和上连接块1的两侧均开设有转动槽，四个转动槽内均转动安装有限位杆3，四个限位杆3相互远离的一端均转动连接有限位板9，两个限位板9的一侧均安装有两个固定部，通过固定部的设计，可以将支腿进行固定，固定完成后，限位板9将两个第一支腿701连接起来，从而对第一支架7进行加固。

[0022] 作为本实施例的一种优选的实施方式，固定部包括固定安装于限位板9侧部的U形小夹块4，U形小夹块4的一侧设置有U形大夹块5，通过U形大夹块5和U形小夹块4的设计，可以卡合不同粗细的支腿。

[0023] 作为本实施例的一种优选的实施方式，U形小夹块4和U形大夹块5相互靠近的一侧均开设有固定孔，相互靠近的两个固定孔内活动安装有同一个紧固螺栓13，紧固螺栓13螺接有螺母12，通过紧固螺栓13和螺母12的设计，便于将U形小夹块4和U形大夹块5进行固定。

[0024] 作为本实施例的一种优选的实施方式，螺母12和紧固螺栓13相互靠近的一侧分别

与U形小夹块4和U形大夹块5相接触。

[0025] 作为本实施例的一种优选的实施方式，U形大夹块5的侧部固定安装有安装块，安装块的顶部开设有螺纹调节孔，螺纹调节孔内螺纹安装有螺纹调节栓11，通过螺纹调节栓11的设置，转动螺纹调节栓11即可使得螺纹调节栓11移动，从而使得固定部的高度发生变化，满足不同高度的固定需求。

[0026] 作为本实施例的一种优选的实施方式，上连接块1的两侧分别设置有第一支架7和第二支架8，第一支架7和第二支架8上分别设置有两个第一支腿701和两个第二支腿801，两个第一支腿701和两个第二支腿801分别位于四个固定部内。

[0027] 作为本实施例的一种优选的实施方式，反丝杆6的一端固定安装有转盘，转盘的侧部固定安装有摇柄10，通过摇柄10的设置，便于使用者进行转动。

[0028] 本实用工作原理：

[0029] 需要使用时，首先将位于上连接块1其中一边的两个固定部上的紧固螺栓13和螺母12进行拆卸，然后将两个U形小夹块4分别对准两个第一支腿701，然后将U形大夹块5对准U形小夹块4移动，当U形大夹块5和U形小夹块4的位置相对应时，利用紧固螺栓13和螺母12可以将U形大夹块5和U形小夹块4进行固定，且U形大夹块5和U形小夹块4可以固定不同粗细的第一支腿701，固定完成后，限位板9将两个第一支腿701连接起来，从而对第一支架7进行加固，如果需要将第二支架8和第一支架7进行加固时，第二支架8和第一支架7的距离不同，通过转动摇柄10，摇柄10转动带动转盘转动，转盘转动带动反丝杆6和正丝杆14转动，进而是的上连接块1和下连接块2相互远离，从而使得四个限位杆3转动，四个限位杆3转动使得另外两个固定部向第二支架8靠近，当另外两个固定部与第二支架8的两个第二支腿801相接触时，重复固定操作即可使得两个固定部固定第二支腿801，从而可以将两个距离不同的支架进行固定，同时需要调节固定高度时，在固定前，首先转动螺纹调节栓11即可使得螺纹调节栓11移动，从而使得固定部的高度发生变化，满足不同高度的固定需求。

[0030] 最后应说明的是：以上所述仅为本实用新型的优选实施例而已，并不用于限制本实用新型，尽管参照前述实施例对本实用新型进行了详细的说明，对于本领域的技术人员来说，其依然可以对前述各实施例所记载的技术方案进行修改，或者对其中部分技术特征进行等同替换，凡在本实用新型的精神和原则之内，所作的任何修改、等同替换、改进等，均应包含在本实用新型的保护范围之内。

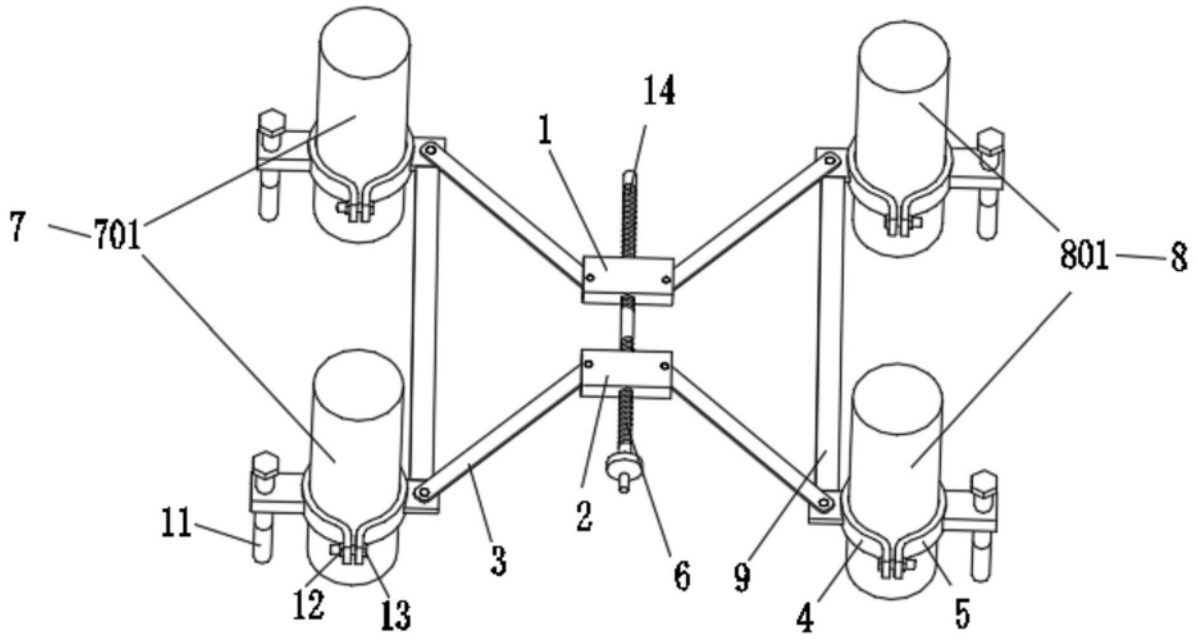

图1

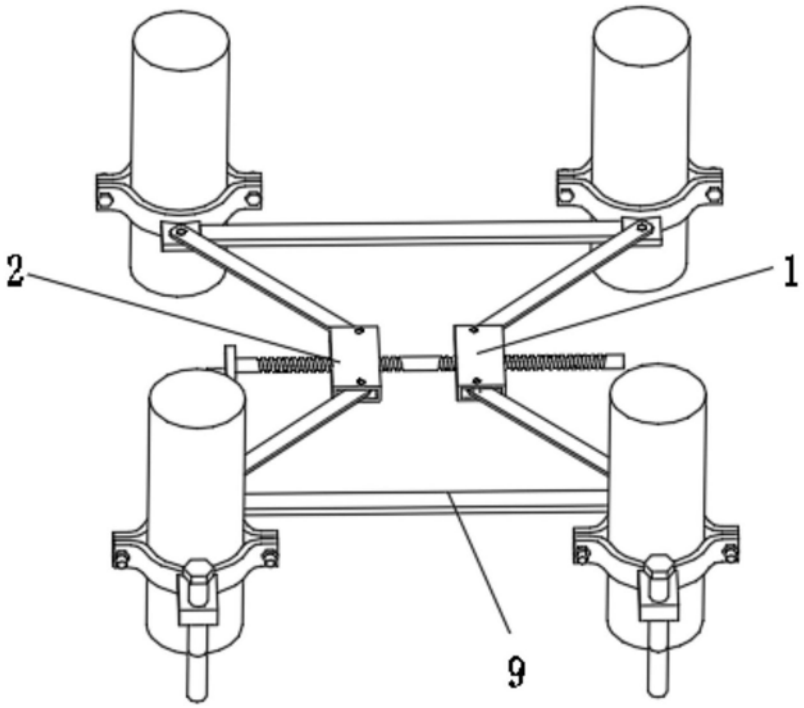

图2

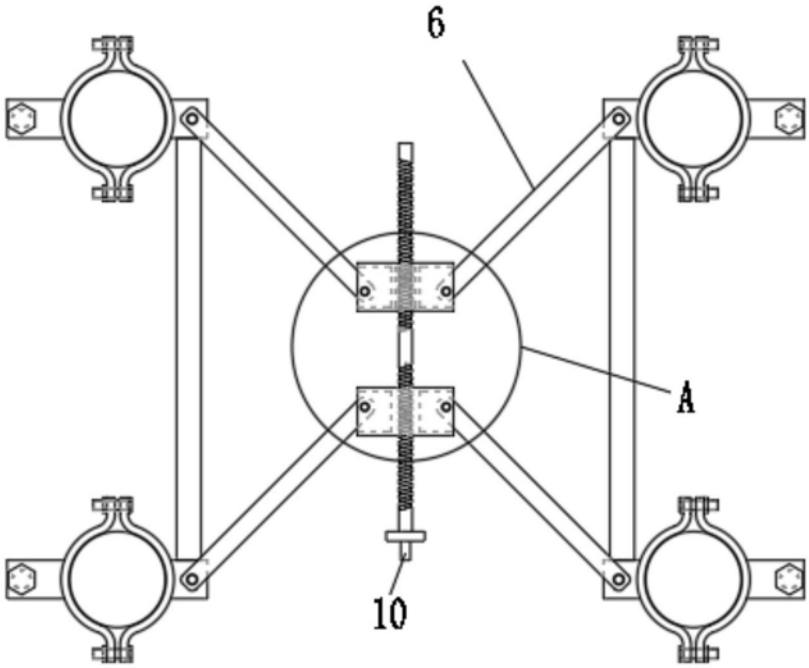

图3

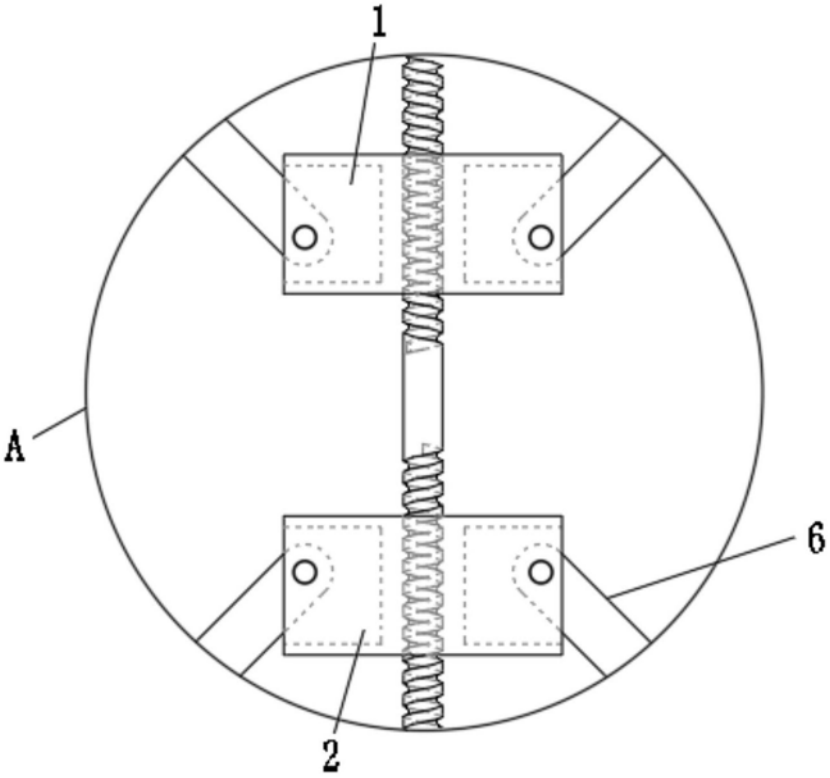

图4