(19)中华人民共和国国家知识产权局

(12)发明专利申请

(10)申请公布号 CN 103101028 A
(43)申请公布日 2013.05.15

(21)申请号 201210538055.9

(22)申请日 2012.12.13

(71)申请人 江苏金晟元特种阀门有限公司
地址 226671 江苏省南通市海安县曲塘镇双楼工业园区

(72)发明人 毛春龙 毛金根 陈善俊 朱义才

(74)专利代理机构 扬州市锦江专利事务所 32106
代理人 杨秀达

(51)Int.Cl.
B25B 27/14(2006.01)

权利要求书1页 说明书1页 附图1页

(54)发明名称

万能手柄

(57)摘要

万能手柄，涉及手柄技术领域，特别是一种对螺母、螺柱进行紧固的手柄。本发明包括柄体和连体设置在柄体前端的套筒，在套筒的外周壁上均布第一螺孔、第二螺孔、第三螺孔和第四螺孔，第一螺孔、第二螺孔和第三螺孔位于同一平面上，第四螺孔位于第一螺孔、第二螺孔和第三螺孔的下方；在第一螺孔、第二螺孔和第三螺孔中分别穿置调节螺钉，在第四螺孔中穿置紧定螺钉。本发明简易又方便快捷且成本低，维护方便，使用范围广，适应各种场合，特别是多个不同规格螺母或螺柱聚集的场合使用。无需带上若干的工具。

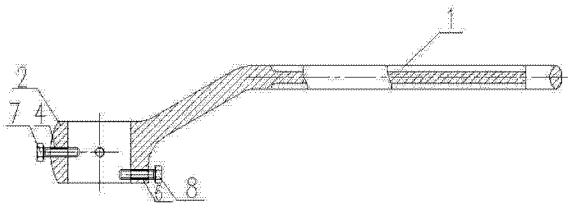

CN 103101028 A

1. 万能手柄，包括柄体和连体设置在柄体前端的套筒，其特征在于：在所述套筒的外周壁上均布第一螺孔、第二螺孔、第三螺孔和第四螺孔，所述第一螺孔、第二螺孔和第三螺孔位于同一平面上，第四螺孔位于第一螺孔、第二螺孔和第三螺孔的下方；在所述第一螺孔、第二螺孔和第三螺孔中分别穿置调节螺钉，在所述第四螺孔中穿置紧定螺钉。

万能手柄

技术领域

[0001] 本发明涉及手柄技术领域，特别是一种对螺母、螺柱进行紧固的手柄。

背景技术

[0002] 辅助工具类手柄，利用杠杆原理对螺母、螺柱进行紧固。通常为了满足具有不同规格的螺母或螺柱聚集的场合，工作人员需携带多种规格的工具，不仅负重大且操作不方便，比较烦琐。

发明内容

[0003] 本发明目的在于提供一种操作方便，携带轻便的万能手柄。

[0004] 本发明包括柄体和连体设置在柄体前端的套筒，在所述套筒的外周壁上均布第一螺孔、第二螺孔、第三螺孔和第四螺孔，所述第一螺孔、第二螺孔和第三螺孔位于同一平面上，第四螺孔位于第一螺孔、第二螺孔和第三螺孔的下方；在所述第一螺孔、第二螺孔和第三螺孔中分别穿置调节螺钉，在所述第四螺孔中穿置紧定螺钉。

[0005] 本发明螺孔大小根据所装夹螺母或螺柱的大小确定，通常每 5 个规格的螺母共用一个手柄。三个相连螺孔装置调节螺钉，偏下方一个螺钉为紧定螺钉，保证手柄操作时稳固。本发明简易又方便快捷且成本低，维护方便，使用范围广，适应各种场合，特别是多个不同规格螺母或螺柱聚集的场合使用。无需带上若干的工具。

附图说明

[0006] 图 1 为本发明的结构示意图。

[0007] 图 2 为图 1 的俯视图。

具体实施方式

[0008] 如图 1、2 所示，本发明包括柄体 1 和连体设置在柄体 1 前端的套筒 2，在套筒 2 的外周壁上均布第一螺孔 3、第二螺孔 4、第三螺孔 5 和第四螺孔 6，第一螺孔 3、第二螺孔 4 和第三螺孔 5 位于同一平面上，第四螺孔 6 位于第一螺孔 3、第二螺孔 4 和第三螺孔 5 的下方；在第一螺孔 3、第二螺孔 4 和第三螺孔 5 中分别穿置调节螺钉 7，在第四螺孔 6 中穿置紧定螺钉 8。

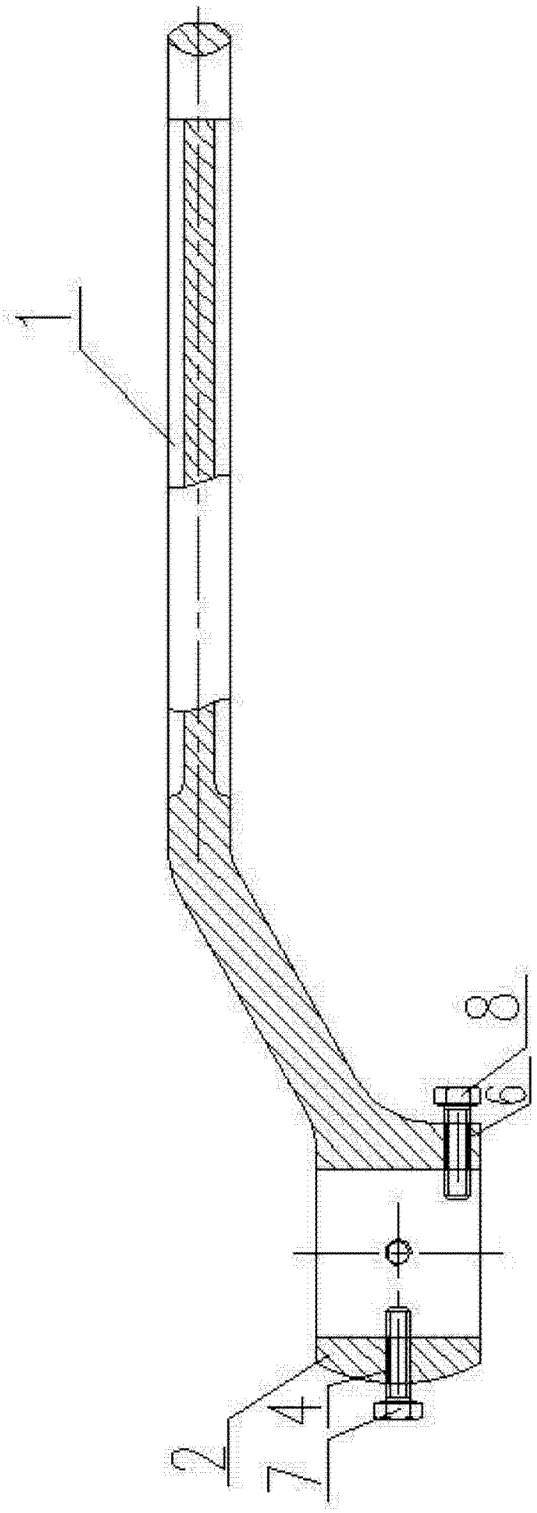

图 1

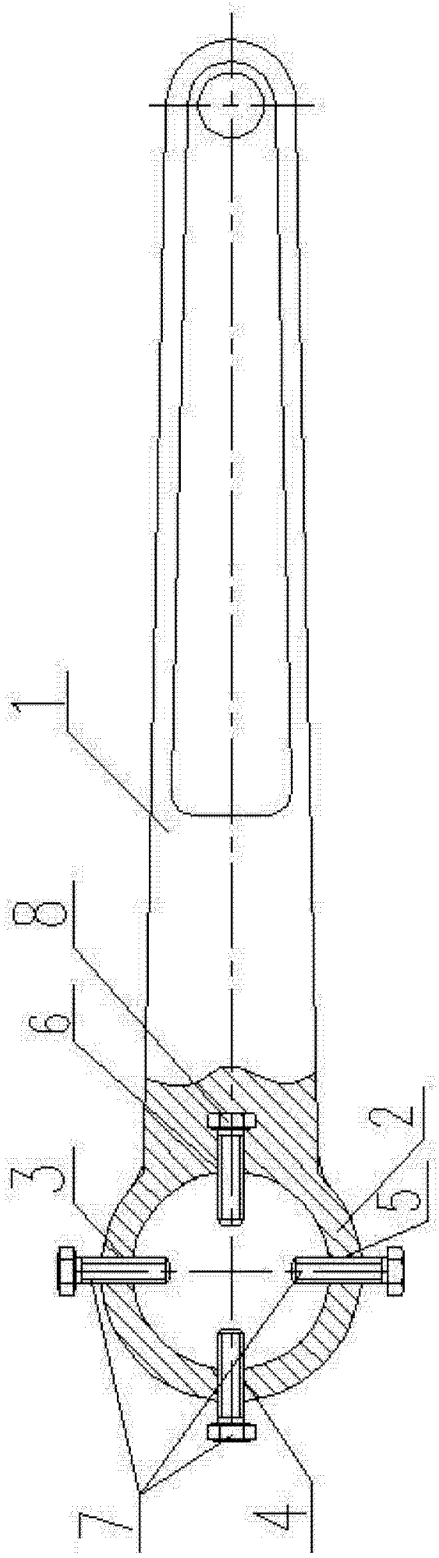

图 2