(19)国家知识产权局

(12)实用新型专利

(10)授权公告号 CN 221623267 U
(45)授权公告日 2024.08.30

(21)申请号 202323521478.2

(22)申请日 2023.12.22

(73)专利权人 朱慧勤
地址 411100 湖南省湘潭市雨湖区威胜电气产业园

(72)发明人 朱慧勤 何振良 张航

(74)专利代理机构 广州中粤知识产权代理事务所(普通合伙) 44752
专利代理师 杨毅宇

(51)Int.Cl.
*B41F 13/34*(2006.01)
*B41F 7/02*(2006.01)

权利要求书1页 说明书3页 附图3页

(54)实用新型名称

一种胶印机滚筒调节机构

(57)摘要

本实用新型涉及胶印机技术领域,公开了一种胶印机滚筒调节机构,包括机体,所述机体的上方设置有机架,所述机体上方的一端设置有固定架,所述机体上方的另一端设置有移动架,所述固定架和移动架的内侧均设置有套装槽,所述套装槽的两侧均设置有连接杆,所述固定架和移动架上均设置有气缸,所述气缸的底端均与套装槽连接,所述套装槽之间设置有压印滚筒,所述机体上靠近压印滚筒的下方设置有支撑板。本实用新型通过在机体上方的一端设置移动架,移动架的下方设置固定块和丝杆,便于当支撑板将压印滚筒支撑起时,转动把手带动丝杆旋转,从而带动固定块及上方的移动架移动,进而便于对压印滚筒进行套装,使用更加方便,提高安装效率。

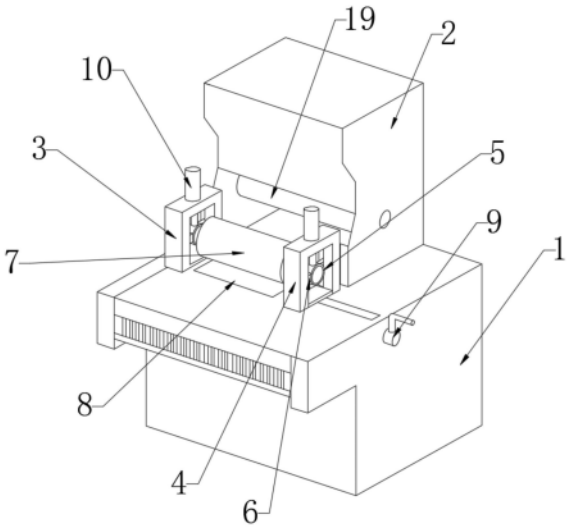


CN 221623267 U

1.一种胶印机滚筒调节机构,包括机体(1),其特征在于,所述机体(1)的上方设置有机架(2),所述机体(1)上方的一端设置有固定架(3),所述机体(1)上方的另一端设置有移动架(4),所述固定架(3)和移动架(4)的内侧均设置有套装槽(5),所述套装槽(5)的两侧均设置有连接杆(6),所述固定架(3)和移动架(4)上均设置有气缸(10),所述气缸(10)的底端均与套装槽(5)连接,所述套装槽(5)之间设置有压印滚筒(7),所述机体(1)上靠近压印滚筒(7)的下方设置有支撑板(8),所述移动架(4)的底端设置有固定块(11),所述固定块(11)内设置有丝杆(12)。

2.根据权利要求1所述的一种胶印机滚筒调节机构,其特征在于,所述机体(1)的内部靠近支撑板(8)的下方设置有放置槽(13),所述放置槽(13)内靠近支撑板(8)下方的两端均设置有电动推杆(14)。

3.根据权利要求1所述的一种胶印机滚筒调节机构,其特征在于,所述机架(2)内的底端设置有橡皮筒(19),所述橡皮筒(19)的上方设置有版筒(18),所述机架(2)的一侧靠近版筒(18)设置有电机(20)。

4.根据权利要求1所述的一种胶印机滚筒调节机构,其特征在于,所述压印滚筒(7)的两端和套装槽(5)的连接处均设置有橡胶垫(17)。

5.根据权利要求1所述的一种胶印机滚筒调节机构,其特征在于,所述固定架(3)和移动架(4)两侧的内部均设置有滑槽(15),所述滑槽(15)内均设置有滑块(16),所述滑块(16)均与连接杆(6)连接。

6.根据权利要求1所述的一种胶印机滚筒调节机构,其特征在于,所述丝杆(12)的外端贯穿在机体(1)的一侧,所述丝杆(12)的外端设置有把手(9)。

# 一种胶印机滚筒调节机构

## 技术领域

[0001] 本实用新型涉及胶印机技术领域,具体是一种胶印机滚筒调节机构。

## 背景技术

[0002] 压印滚筒,胶印机上圆柱形的压印体,压印滚筒是胶印机中最重要的一个滚筒,它的表面具有很高的加工精度,且耐酸耐碱耐腐蚀、其筒体也有很高的刚度和强度,能抵抗冲击和振动。

[0003] 目前现有的胶印机的压印滚筒不方便进行套装,并且压印滚筒的高度不方便进行调整,操作复杂并且麻烦。因此,本领域技术人员提供了一种胶印机滚筒调节机构,以解决上述背景技术中提出的问题。

## 实用新型内容

[0004] 本实用新型的目的在于提供一种胶印机滚筒调节机构,以解决上述背景技术中提出的问题。

[0005] 为实现上述目的,本实用新型提供如下技术方案:

[0006] 一种胶印机滚筒调节机构,包括机体,所述机体的上方设置有机架,所述机体上方的一端设置有固定架,所述机体上方的另一端设置有移动架,所述固定架和移动架的内侧均设置有套装槽,所述套装槽的两侧均设置有连接杆,所述固定架和移动架上均设置有气缸,所述气缸的底端均与套装槽连接,所述套装槽之间设置有压印滚筒,所述机体上靠近压印滚筒的下方设置有支撑板,所述移动架的底端设置有固定块,所述固定块内设置有丝杆。

[0007] 作为本实用新型再进一步的方案:所述机体的内部靠近支撑板的下方设置有放置槽,所述放置槽内靠近支撑板下方的两端均设置有电动推杆。

[0008] 作为本实用新型再进一步的方案:所述机架内的底端设置有橡皮筒,所述橡皮筒的上方设置有版筒,所述机架的一侧靠近版筒设置有电机。

[0009] 作为本实用新型再进一步的方案:所述压印滚筒的两端和套装槽的连接处均设置有橡胶垫。

[0010] 作为本实用新型再进一步的方案:所述固定架和移动架两侧的内部均设置有滑槽,所述滑槽内均设置有滑块,所述滑块均与连接杆连接。

[0011] 作为本实用新型再进一步的方案:所述丝杆的外端贯穿在机体的一侧,所述丝杆的外端设置有把手。

[0012] 与现有技术相比,本实用新型的有益效果是:

[0013] 1、通过在机体内部靠近压印滚筒的下方设置支撑板、电动推杆和放置槽,便于将压印滚筒放置在固定架和移动架之间时,利用电动推杆推动支撑板,从而将压印滚筒支撑起,便于对压印滚筒的支撑和安装,并且省时省力,通过在机体上方的一端设置移动架,移动架的下方设置固定块和丝杆,便于当支撑板将压印滚筒支撑起时,转动把手带动丝杆旋转,从而带动固定块及上方的移动架移动,进而便于对压印滚筒进行套装,使用更加方便,

提高安装效率。

[0014] 2、通过在固定架和移动架的内部设置套装槽,便于将压印滚筒安装,通过在固定架和移动架的上方均设置有气缸,气缸的底端均与套装槽相连接,便于利用气缸带动套装槽以及压印滚筒上下移动,解决了不方便调节的问题,方便胶印机对胶印的控制,同时套装槽的两侧均设置有连接杆,连接杆和固定架、移动架的连接处均设置有滑槽和滑块,便于对套装槽进行支撑,同时对套装槽的位置和上下移动进行限位,避免在垂直升降的过程中出现晃动等现象,使用更加方便简捷,利于工作人员使用。

## 附图说明

[0015] 图1为一种胶印机滚筒调节机构的结构示意图;

[0016] 图2为一种胶印机滚筒调节机构的正视剖面图;

[0017] 图3为一种胶印机滚筒调节机构中固定架的侧面剖视图。

[0018] 图中:1、机体;2、机架;3、固定架;4、移动架;5、套装槽;6、连接杆;7、压印滚筒;8、支撑板;9、把手;10、气缸;11、固定块;12、丝杆;13、放置槽;14、电动推杆;15、滑槽;16、滑块;17、橡胶垫;18、版筒;19、橡皮筒;20、电机。

## 具体实施方式

[0019] 请参阅图1~3,本实用新型实施例中,一种胶印机滚筒调节机构,包括机体1,机体1的上方设置有机架2,机体1上方的一端设置有固定架3,机体1上方的另一端设置有移动架4,固定架3和移动架4的内侧均设置有套装槽5,便于将压印滚筒7安装,套装槽5的两侧均设置有连接杆6,固定架3和移动架4上均设置有气缸10,气缸10的底端均与套装槽5连接,便于利用气缸10带动套装槽5以及压印滚筒7上下移动,解决了不方便调节的问题,方便胶印机对胶印的控制,套装槽5之间设置有压印滚筒7,机体1上靠近压印滚筒7的下方设置有支撑板8,移动架4的底端设置有固定块11,固定块11内设置有丝杆12,便于带动固定块11及上方的移动架4移动,进而便于对压印滚筒7进行套装,使用更加方便。

[0020] 在图2和3中:机体1的内部靠近支撑板8的下方设置有放置槽13,放置槽13内靠近支撑板8下方的两端均设置有电动推杆14,便于利用电动推杆14推动支撑板8,从而将压印滚筒7支撑起,便于对压印滚筒7的支撑和安装,并且省时省力。

[0021] 在图2中:机架2内的底端设置有橡皮筒19,橡皮筒19的上方设置有版筒18,机架2的一侧靠近版筒18设置有电机20。

[0022] 在图3中:压印滚筒7的两端和套装槽5的连接处均设置有橡胶垫17,便于增强压印滚筒7的稳定性,使用更加安全。

[0023] 在图1和3中:固定架3和移动架4两侧的内部均设置有滑槽15,滑槽15内均设置有滑块16,滑块16均与连接杆6连接,便于对套装槽5进行支撑,同时对套装槽5的位置和上下移动进行限位,避免在垂直升降的过程中出现晃动等现象,使用更加方便简捷。

[0024] 在图1和2中:丝杆12的外端贯穿在机体1的一侧,丝杆12的外端设置有把手9,便于转动把手9带动丝杆12旋转,从而带动固定块11及上方的移动架4移动,进而便于对压印滚筒7进行套装,使用更加方便。

[0025] 本实用新型的工作原理是:在使用该装置时,通过在机体1内部靠近压印滚筒7的

下方设置支撑板8、电动推杆14和放置槽13，便于将压印滚筒7放置在固定架3和移动架4之间时，利用电动推杆14推动支撑板8，从而将压印滚筒7支撑起，便于对压印滚筒7的支撑和安装，并且省时省力，通过在机体1上方的一端设置移动架4，移动架4的下方设置固定块11和丝杆12，便于当支撑板8将压印滚筒7支撑起时，转动把手9带动丝杆12旋转，从而带动固定块11及上方的移动架4移动，进而便于对压印滚筒7进行套装，使用更加方便，提高安装效率，通过在固定架3和移动架4的内部设置套装槽5，便于将压印滚筒7安装，通过在固定架3和移动架4的上方均设置有气缸10，气缸10的底端均与套装槽5相连接，便于利用气缸10带动套装槽5以及压印滚筒7上下移动，解决了不方便调节的问题，方便胶印机对胶印的控制，同时套装槽5的两侧均设置有连接杆6，连接杆6和固定架3、移动架4的连接处均设置有滑槽15和滑块16，便于对套装槽5进行支撑，同时对套装槽5的位置和上下移动进行限位，避免在垂直升降的过程中出现晃动等现象，使用更加方便简捷，利于工作人员使用。

[0026] 以上所述的，仅为本实用新型较佳的具体实施方式，但本实用新型的保护范围并不局限于此，任何熟悉本技术领域的技术人员在本实用新型揭露的技术范围内，根据本实用新型的技术方案及其实用新型构思加以等同替换或改变，都应涵盖在本实用新型的保护范围之内。

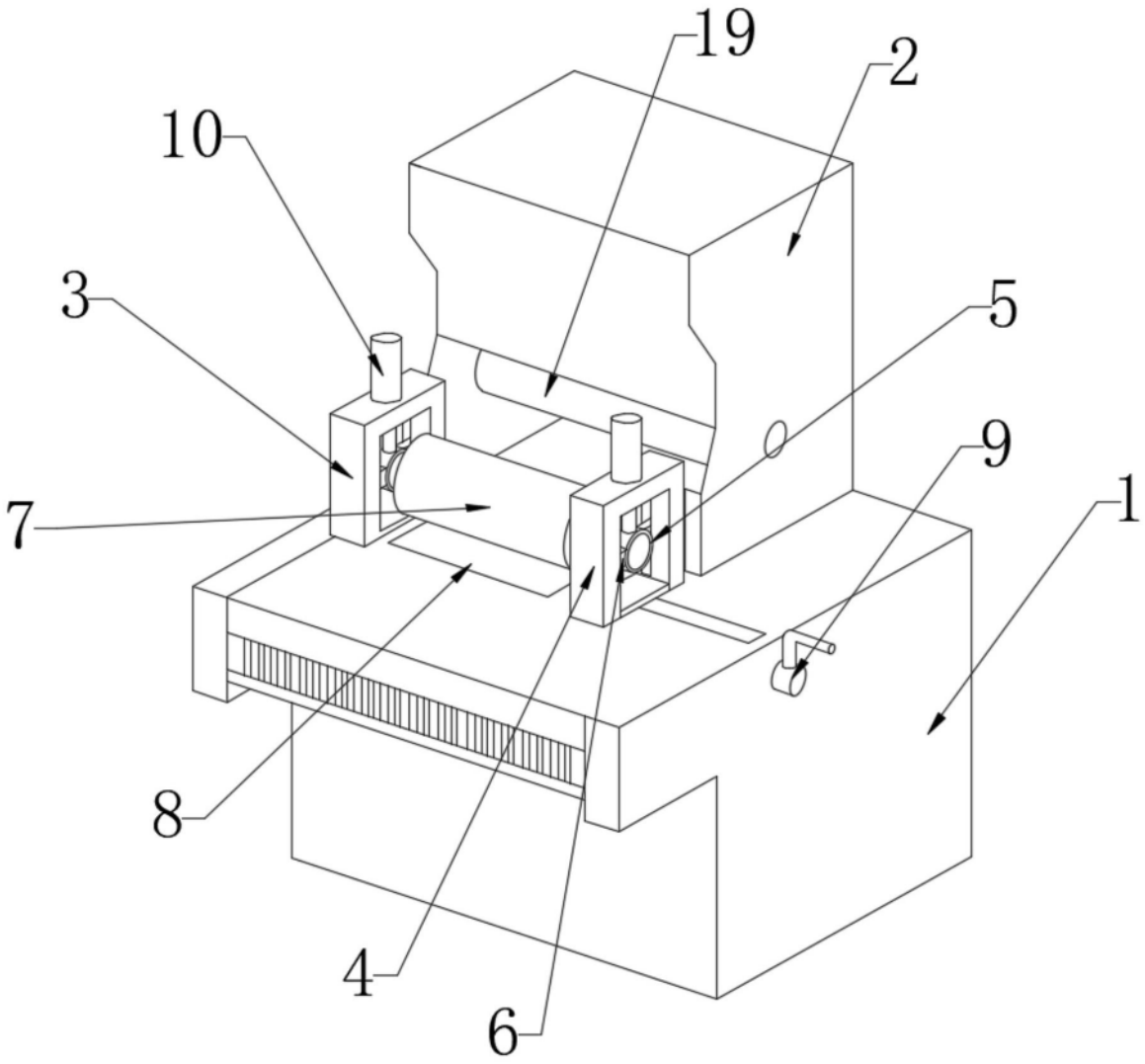


图1

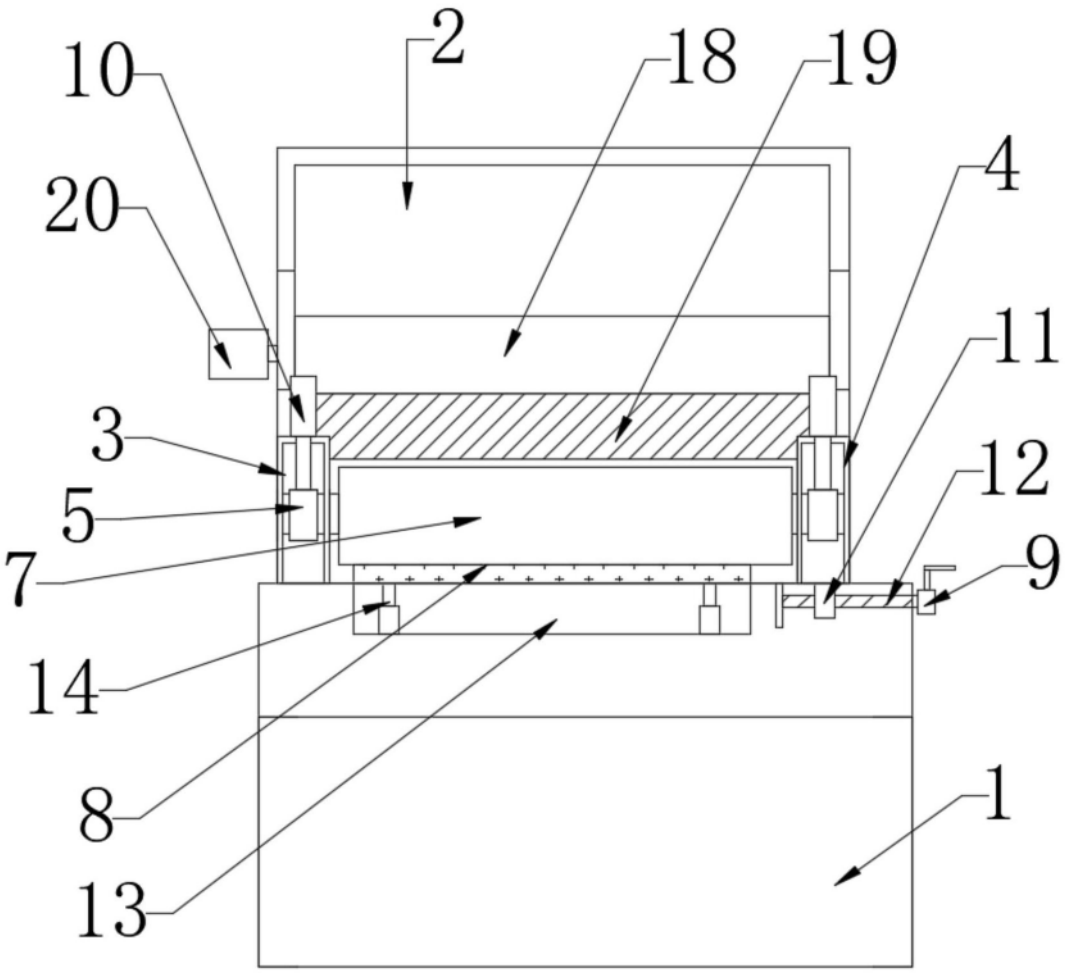


图2

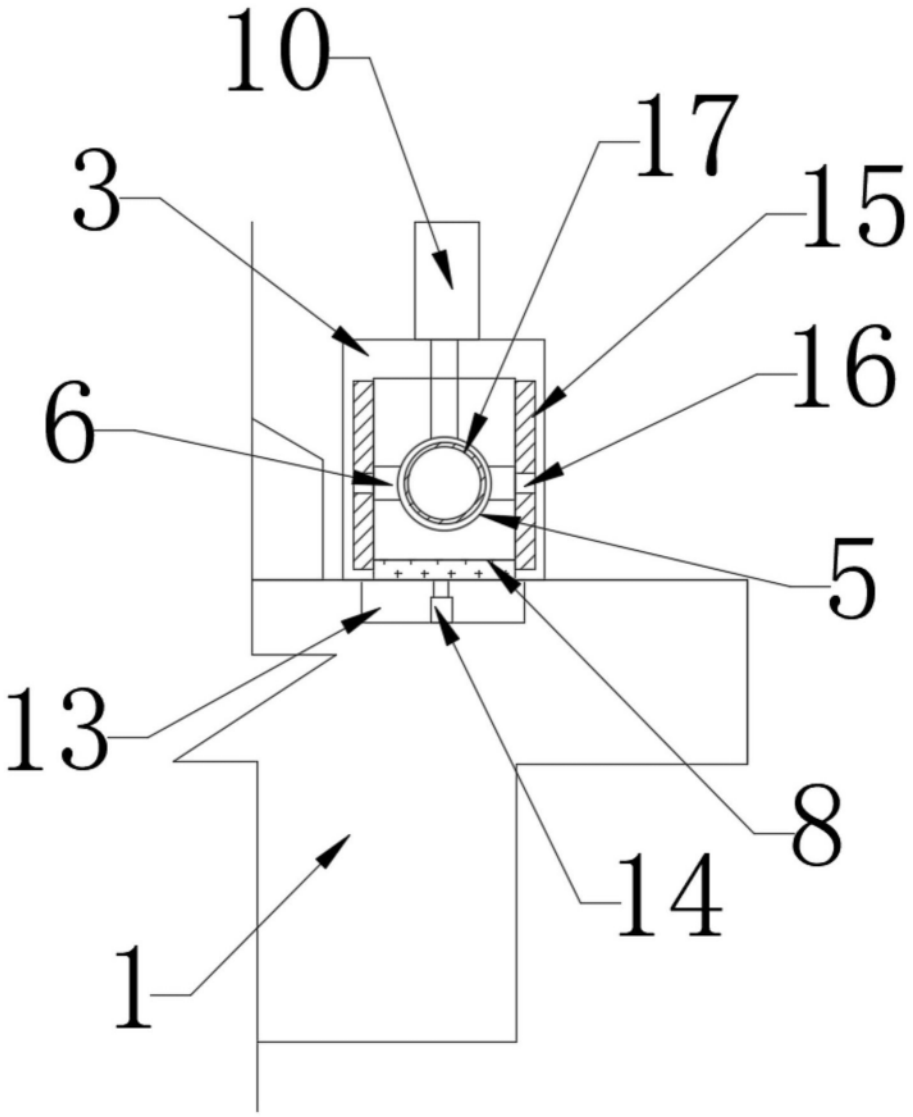


图3