(19)中华人民共和国国家知识产权局

(12)实用新型专利

(10)授权公告号 CN 213980479 U
(45)授权公告日 2021.08.17

(21)申请号 202022655109.2

(22)申请日 2020.11.16

(73)专利权人 佛山市英辉铝型材有限公司
地址 528000 广东省佛山市三水中心科技工业区范湖官地区5号(F1-F5、F7-F8)

(72)发明人 谭永汉 李德华 黎优文

(51)Int.Cl.
E06B 3/58(2006.01)

权利要求书1页 说明书3页 附图2页

(54)实用新型名称

一种门窗框体结构

(57)摘要

本实用新型公开了一种门窗框体结构，包括框体、第一连接件以及第二连接件，所述框体的前端形成为加强部，所述框体的后端设有连接槽，所述连接槽的靠近加强部的侧壁端面设有安装槽，所述连接槽的远离加强部的侧壁端面设有胶液层，所述第一连接件的一端形成为第一连接端，第一连接件的另一端形成为第一安装端，第一连接端以拆卸的方式安装于所述安装槽内；所述第二连接件的一端形成为第二连接端，所述第二连接件的另一端形成为第二安装端，第二连接端与胶液层粘接；第一安装端与第二安装端间隔设置。本实用新型的门窗框体结构，其可相对收窄框体的宽度，且框体强度相对较强。

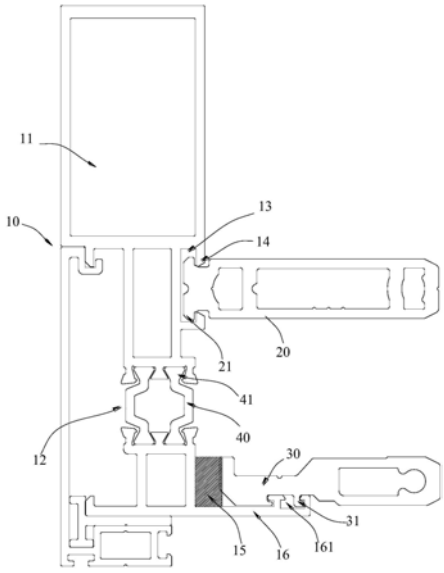

CN 213980479 U

1.一种门窗框体结构,其特征在于,包括框体、第一连接件以及第二连接件,所述框体的前端形成为加强部,所述框体的后端设有连接槽,所述连接槽的靠近加强部的侧壁端面设有安装槽,所述连接槽的远离加强部的侧壁端面设有胶液层,所述第一连接件的一端形成为第一连接端,第一连接件的另一端形成为第一安装端,第一连接端以拆卸的方式安装于所述安装槽内;所述第二连接件的一端形成为第二连接端,所述第二连接件的另一端形成为第二安装端,第二连接端与胶液层粘接;第一安装端与第二安装端间隔设置。

2.如权利要求1所述的门窗框体结构,其特征在于,所述安装槽贯通至框体的端面;安装槽的两个侧壁均向内延伸形成为限位部,所述第一连接端的两端向外延伸形成为抵接部;所述第一连接端由所述安装槽的端部滑入,以使抵接部抵接于限位部。

3.如权利要求1所述的门窗框体结构,其特征在于,所述安装槽远离加强部的侧壁向外延伸形成为连接片,所述连接片用于在第二连接端粘接于胶液层后抵靠于第二连接件外侧。

4.如权利要求3所述的门窗框体结构,其特征在于,所述连接片内侧设有第一卡槽,所述第二连接端外侧设有第一卡勾,所述第一卡勾卡接于所述第一卡槽内。

5.如权利要求1-4任一项所述的门窗框体结构,其特征在于,该门窗框体结构还包括加强型材,加强型材的两侧均设有第二卡勾;所述安装槽两个侧壁内侧均设有第二卡槽;所述加强型材用于卡装至所述连接槽内以使所述第二卡勾卡接至第二卡槽内。

6.如权利要求1-4任一项所述的门窗框体结构,其特征在于,所述胶液层为发泡胶层。

7.如权利要求1-4任一项所述的门窗框体结构,其特征在于,所述第二安装端开设有螺纹孔,所述螺纹孔内穿接至螺钉,螺钉的尾部螺接至框体上。

一种门窗框体结构

技术领域

[0001] 本实用新型涉及门窗型材技术领域，尤其涉及一种门窗框体结构。

背景技术

[0002] 目前，在门框装配时，主要是将玻璃装配在铝制型材内，然后将铝制型材与门框或窗框进行滑动连接。为了保证门窗的整体强度，一般装配在玻璃边沿的型材整体较宽，导致玻璃的可视宽度减小。若是减小型材宽度，则型材强度降低。

实用新型内容

[0003] 为了克服现有技术的不足，本实用新型的目的在于提供一种门窗框体结构，其可相对收窄框体的宽度，且框体强度相对较强。

[0004] 本实用新型的目的采用以下技术方案实现：

[0005] 一种门窗框体结构，包括框体、第一连接件以及第二连接件，所述框体的前端形成为加强部，所述框体的后端设有连接槽，所述连接槽的靠近加强部的侧壁端面设有安装槽，所述连接槽的远离加强部的侧壁端面设有胶液层，所述第一连接件的一端形成为第一连接端，第一连接件的另一端形成为第一安装端，第一连接端以拆卸的方式安装于所述安装槽内；所述第二连接件的一端形成为第二连接端，所述第二连接件的另一端形成为第二安装端，第二连接端与胶液层粘接；第一安装端与第二安装端间隔设置。

[0006] 优选的，所述安装槽贯通至框体的端面；安装槽的两个侧壁均向内延伸形成为限位部，所述第一连接端的两端向外延伸形成为抵接部；所述第一连接端由所述安装槽的端部滑入，以使抵接部抵接于限位部。

[0007] 优选的，所述安装槽远离加强部的侧壁向外延伸形成为连接片，所述连接片用于在第二连接端粘接于胶液层后抵靠于第二连接件外侧。

[0008] 优选的，所述连接片内侧设有第一卡槽，所述第二连接端外侧设有第一卡勾，所述第一卡勾卡接于所述第一卡槽内。

[0009] 优选的，该门窗框体结构还包括加强型材，加强型材的两侧均设有第二卡勾；所述安装槽两个侧壁内侧均设有第二卡槽；所述加强型材用于卡装至所述连接槽内以使所述第二卡勾卡接至第二卡槽内。

[0010] 优选的，所述胶液层为发泡胶层。

[0011] 优选的，所述第二安装端开设有螺纹孔，所述螺纹孔内穿接至螺钉，螺钉的尾部螺接至框体上。

[0012] 相比现有技术，本实用新型的有益效果在于：其在进行玻璃安装时，玻璃的边沿可装入位于框体后端的连接槽内，而位于框体前端的加强部可保证强度，由于连接槽直接开设在框体后端，而不是侧端，因而无需加宽框体的宽度以补给侧部强度，故框体的整体宽度相对较窄，玻璃装入后的可透视面积相对较大。

[0013] 另外，连接槽侧壁上连接的第一连接件和第二连接件可安装横梁，供玻璃的横边

进行安装保护。

附图说明

[0014] 图1为本实用新型的结构示意图；

[0015] 图2为本实用新型的分解结构示意图。

[0016] 图中：10、框体；11、加强部；12、连接槽；13、安装槽；14、限位部；15、胶液层；16、连接片；161、第一卡槽；20、第一连接件；21、抵接部；30、第二连接件；31、第一卡勾；40、加强型材；41、第二卡勾；50、螺钉。

具体实施方式

[0017] 下面，结合附图以及具体实施方式，对本实用新型做进一步描述：

[0018] 如图1以及图2所示的一种门窗框体结构，包括框体10、第一连接件20以及第二连接件30，框体10的前端可形成为加强部11，而框体10的后端设有连接槽12。具体该连接槽12的靠近加强部11的侧壁端面设有安装槽13，而连接槽12的远离加强部11的侧壁端面设有胶液层15。上述第一连接件20的一端形成为第一连接端，第一连接件20的另一端形成为第一安装端，第一连接端以拆卸的方式安装于安装槽13内。另外，第二连接件30的一端形成为第二连接端，第二连接件30的另一端形成为第二安装端，第二连接端与胶液层15粘接；第一安装端与第二安装端间隔设置。

[0019] 在上述结构基础上，使用本实用新型的门窗框体结构时，可先进行框体10的装配，在框体10上靠近加强部11的连接槽12内装配上述第一连接件20，远离加强部11的连接槽12的侧壁端面涂覆胶液层15，然后将第二连接件30胶合在胶液层15上，使第二连接件30与框体10固定，如此，第一连接件20和第二连接件30的第一安装端和第二安装端可间隔设置，并形成一安装空间。需要说明的是，第一连接件20与安装槽13可拆卸连接，便于更换。

[0020] 此后，在进行玻璃安装时，玻璃的边沿可装入位于框体10后端的连接槽12内，而位于框体10前端的加强部11可保证强度，由于连接槽12直接开设在框体10后端，而不是侧端，因而无需加宽框体10的宽度以补给侧部强度，故框体10的整体宽度相对较窄，玻璃装入后的可透视面积相对较大。

[0021] 另外，连接槽12侧壁上连接的第一连接件20和第二连接件30可安装横梁，供玻璃的横边进行安装保护。

[0022] 当然，上述胶液层15可选用为现有技术中的发泡胶，在进行固定的同时也可进行密封，装配后的门窗密封性能更好。

[0023] 进一步地，本实施例中，上述安装槽13贯通至框体10的端面，安装槽13的两个侧壁均向内延伸形成为限位部14，对应的，第一连接件20的第一连接端的两端均向外延伸形成为抵接部21。在装配第一连接件20时，第一连接件20的第一连接端可由安装槽13的端部滑入，以使抵接部21抵接于限位部14，防止第一连接端与安装槽13脱离，形成稳定的安装结构。

[0024] 需要说明的是，第一连接端可在安装槽13内滑动，使第一连接件20的安装位置适配于玻璃的高度。

[0025] 更具体的是，可在第二安装端开设有螺纹孔，在螺纹孔内穿接至螺钉50，螺钉50的

尾部螺接至框体10上，在第一连接件20装配至框体10的合适高度时，可将螺钉50穿接在螺纹孔内，螺钉50的尾部穿过螺纹孔并螺接在框体10的安装槽13底壁，使第一连接件20紧固安装，便于后面玻璃的稳定安装。

[0026] 当然，在没有螺钉50的情况下，第一连接件20的第一连接端与安装槽13内壁可采用过盈配合，二者之间的摩擦较大，不易松动。

[0027] 更具体的是，上述安装槽13远离加强部11的侧壁向外延伸形成为连接片16，在第二连接端粘接于胶液层15后，连接片16可抵靠于第二连接件30外侧，防止第二连接件30的松动，第二连接件30的安装结构更加稳定。

[0028] 进一步地，还可在连接片16内侧设有第一卡槽161，对应在第二连接端外侧设有第一卡勾31，在装配第二连接件30与框体10时，第二连接件30的第二连接端与胶液层15胶合，同时将第一卡勾31卡接于第一卡槽161内，第二连接件30可同时由胶液层15以及第二卡勾41和第二卡槽进行限位固定，装配结构更加稳定。

[0029] 优选的，本实施例中的门窗框体结构还包括加强型材40，在加强型材40的两侧均设有第二卡勾41。另外，在安装槽13两个侧壁内侧均设有第二卡槽，如此，可将加强型材40装配在连接槽12内，同时加强型材40的上的第二卡勾41可卡接至第二卡槽内，加强型材40可弥补因加工连接槽12而形成的空位，使整个框体10强度更强，需要说明的是，加强型材40的宽度小于连接槽12的宽度，使加强型材40的装入后预留玻璃装入连接槽12的空间。

[0030] 对本领域的技术人员来说，可根据以上描述的技术方案以及构思，做出其它各种相应的改变以及形变，而所有的这些改变以及形变都应该属于本实用新型权利要求的保护范围之内。

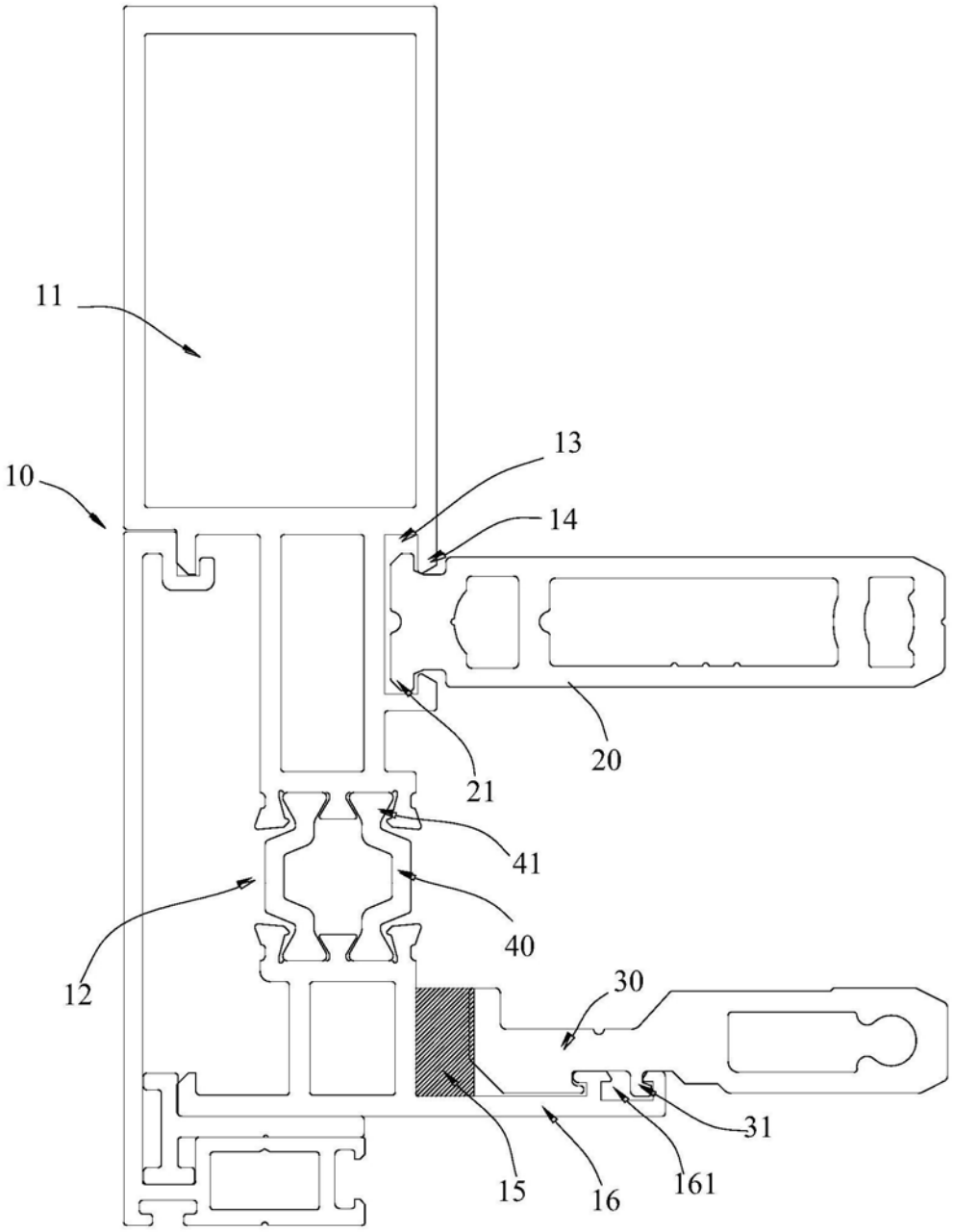

图1

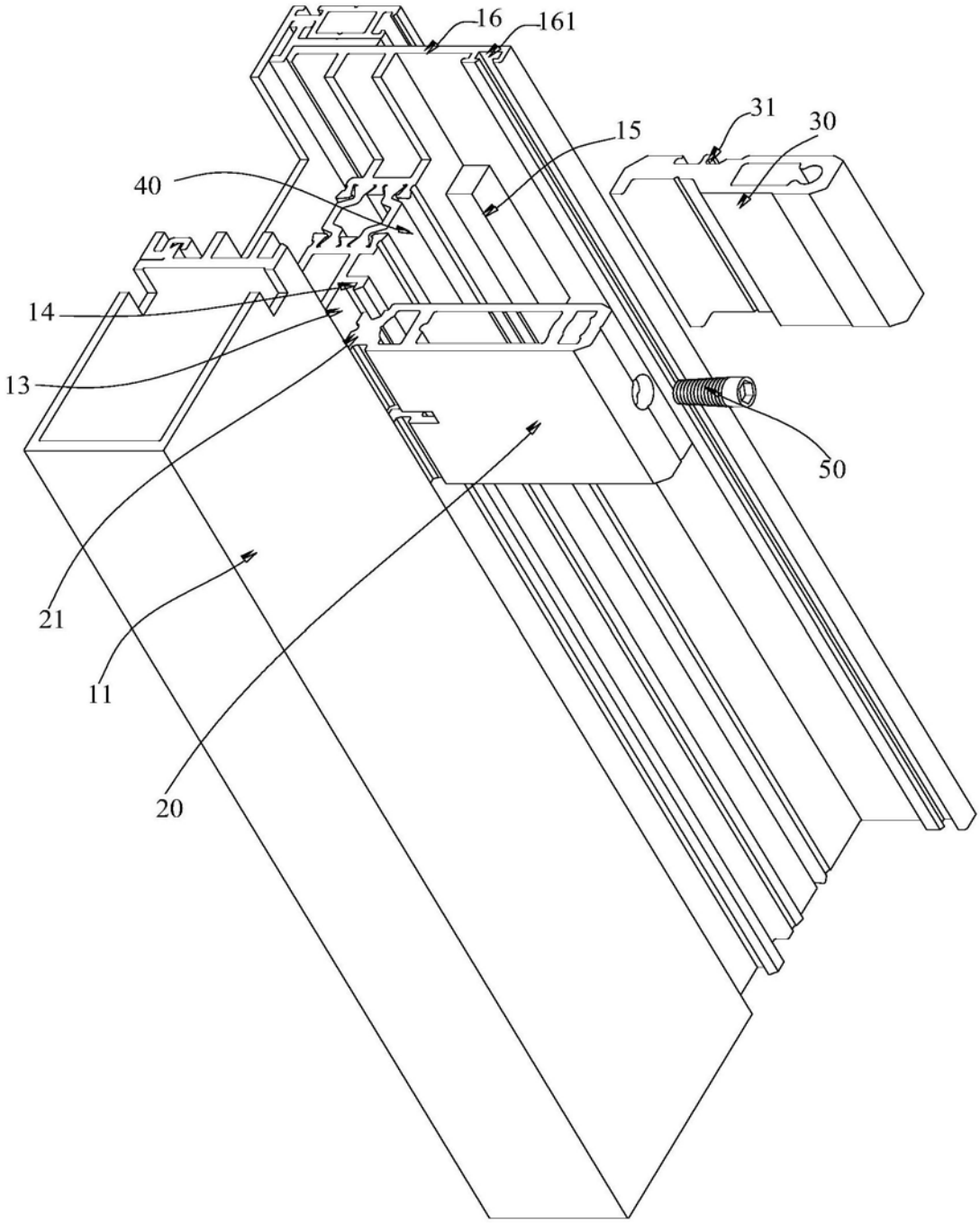

图2